Sonata Schaltbilder

324 - 325 - 529 - 531

731 - 1042

alle Schaltbilder sind

nach lfd. Zeichn.-Nr.

sortiert

Sonata Schaltbilder 324,325,529,531, 731,1042		324	325+325N	529	531	731	1042
Blockschaltbild 325	32/563-0-1		x				
Blockschaltbild 324/531	32/488-0	x			x		
Blockschaltbild 529	32/550-0-1			x			
Blockschaltbild 731	32/549-0-1					x	
Blockschaltbild 1042	32/564-0-1						x
Netzteil B 01.380	32/463-0	x	x	x	x	x	x
Netzteil B 01.490	32/517-0						x
Stromversorgung B 01.410/412	32/485-0-1	x	x	x	x	x	x
Steuergenerator B 18.290	32/484-0	x	x	x	x	x	x
Transp.Steuergenerator B 18.340	32/511-0	x			x		
Taktgenerator B 11.110	32/508-0	x	x	x	x	x	
Taktgenerator B 11.190	32/523-0						x
Gen.Grundplatte B 18.300/301	32/486-0	x		x	x	x	x
Generator B 18.310/311/320/330/380	32/487-1	x		x	x	x	x
Generator B 18.350	32/525-0		x				
Zusatz PLL Generator B 18.360	32/524-0			x		x	x
Leitkreis/Taktgen. für P/C B 18.230	32/477-o sonder						
Frequenzverdoppler B 18.370/371	32/526-0			x		x	x
Programmierung der Stimmung für die Gen	31/97-1	x			x		
Generator Verdr. B 18.311 8' - 1'	33/199-0	x		x	x	x	x
Gen.Verdrahtung B 18.311 16'- 2'	33/200-0	x		x	x	x	x
Gen.Verdrahtung B 18.311 16'- 2' Ped.	33/201-0	x		x	x	x	x
Kontakteinheit Man. B 07.430/431	32/482-0	x		x	x	x	x
Kont.einh.Ped. B 07.440/441/450/451/452	32/481-0-1-2	x		x	x	x	x
Filter 1 3/5' Man. B 45.800	32/489-0				x	x	x
Filter 8' Man. B 45.760/761	32/490-0	x	x		x	x	x
Filter 2 2/3' Man. B 45.780/781	32/492-0	x	x	x	x	x	x
Filter 4' Man. B 45.770/771	32/491-0	x	x	x	x	x	x
Filter 2' Man. B 45.790/791	32/493-0	x	x	x	x	x	x
Filter 1 1/3' Man. B 45.810/811	32/494-0	x	x	x	x	x	x
Filter 1' Man. B 45.820/821	32/495-0	x	x	x	x	x	x
Filter Mix. Man. B 45.750	32/496-0				x	x	x
Filter 16' Man. B 45.700	32/497-0	x	x		x	x	x
Filter 8' Man. B 45.710/711	32/498-0		x	x	x	x	x
Filter 8' Man. B 45.840/841	32/499-0	x		x			x
Filter 4' Man. B 45.720/721	32/500-0	x	x	x	x	x	x
Filter 2 2/3' Man, B 45.730/731	32/501-0				x	x	x
Filter22' Man. B 45.740/741	32/502-0	x	x		x	x	x
Filter 16' Ped. B 45.660	32/503-0			x	x	x	x
Filter 8' Ped. B 45.670	32/504-0	x	x	x	x	x	x
Filter 4' Ped. B 45.680	32/505-0				x	x	x
Filter 4' Ped. B 45.830	32/506-0	x	x	x			
Filter 2' Ped. B 45.690/691	32/507-0	x	x		x	x	x
Filter 16' Man. B 45.850	32/543-0			x			
Filter Bestückungsplan B 44.750	31/108-0			x		x	x
Filter Best.plan B 44.690/691/720/721	31/100-0-1	x			x		
Filter Best.plan B 44.700/701/730/731	31/101-0-1	x			x		
Filterplatten Bestückung 325	31/116-0		x				
Filterplatten Bestückung 529	31/103-0			x			
Filterplatten Bestückung 731	31/115-0					x	
Filterplatten Bestückung 1042 III.Man.	31/117-0						x
Reg.Steuerplatte B 44.741/760/770/711	32/509-1	x	x	x	x	x	x
Reg. in den festen Komb- 1-4	33/191-1				x		
Reg. in den festen Komb. 1-4	33/195-0			x			
Reg. in den festen Komb. 1-4	33/196-0					x	
Reg. in den festen Komb. 1-4	33/198-0						x
Vorverstärker B 03.771	32/395-1	x	x		x		x
2 Kanal Vorverstärker B 03.960	32/544-0			x		x	
Endstufe B 03.830/831	32/466-0	x		x			
2 Kanal Endstufe mit Weiche B 03.970	32/547-0		x	x		x	x

Sonata Schaltbilder 324,325,529,531, 731,1042		324	325+325N	529	531	731	1042
Einschaltverzögerung B 03.801	32/452-1					x	x
Einschaltverzögerung B 33.060	32/562-0		x	x		x	x
Kopfhörer Anschluß B 33.020/030	32/553-0		x	x		x	x
Kopfh.Anschl.mit Schallwand Verdrahtung	33/206-0			x		x	
Kopfh.Anschl.mit Schallwand Verdrahtung	33/208-0						x
Verdrahtungsplan Schallwand	33/189-0	x			x		
Anschlußbild 2K. Verst.für Spieltisch u. Zusatz Lautsprecher	31/112-0		x	x		x	x
Frequenzweiche B 03.030	32/361-0	x			x		
elektr.Hall B 03.941	32/541-2					x	
2 K. Zusatz mit Stummschaltung B 03.951	32/545-0					x	
Begrenzer für Hall B 03.990	32/551-0					x	
Modulator B 02.150	32/535-0					x	x
Schieberegler Anschl. für Hall B 03.940	31/106-0		x				
Schieberegler Anschl.für Hall B 03.940/41	31/107-1		x				
Schieberegler Anschl. für Hall B 03.940/7 B 03.941 und B 33.010	31/110-0		x				
Blockschaltbild elektr.Hall B 33.010	32/560-0					x	
elektr.Hall B 33.010	32/561-0-1					x	
Lageplan für Pot. auf Hall B 33.010	31/109-0					x	
Tremolo Raumklang B 02.130 sonder	32/394-1	x	x		x		x
Raumklang Anschluß B 03.900 sonder	32/512-0	x	x		x		x
Piano/Cembalo B 02.140 sonder	32/457-0	x	x	x	x	x	x
Lageplan der Einstellregler 324/531	31/98-0	x			x		
Rückansicht 325	31/113-0		x				
Rückansicht 531	31/104-0				x		
Rückansicht 529	31/105-0-1			x			
Rückansicht 731	31/111-0-1					x	
Rückansicht 1042	31/114-0-1						x
Anschlußbelegung verwendeter IC's	31/99-1	x	x	x	x	x	x

A C H T U N G :

Alle Schaltbilder sind nach lfd. Zeichnungs-Nummer sortiert

Änderung der Stimmung bei einer Ref. Frequ. von ca. 392Hz

Schalter Nr. →	1	2	3	4	5	6	7	8	9	10	11	12	
Sonata Generatoren	x	x	x	x	x	x	x	x	x	x	–	–	441,31
	–	x	x	x	x	x	x	x	x	x	–	–	441,18
	x	–	x	x	x	x	x	x	x	x	–	–	441,06
	–	–	x	x	x	x	x	x	x	x	–	–	440,90
	x	x	–	x	x	x	x	x	x	x	–	–	440,87
	–	x	–	x	x	x	x	x	x	x	–	–	440,81
	x	–	–	x	x	x	x	x	x	x	–	–	440,75
III. Man. 16' – 2' III. Man. 1 1/3' – 1'	–	–	–	x	x	x	x	x	x	x	–	–	440,68
	x	x	x	–	x	x	x	x	x	x	–	–	440,56
	–	x	x	–	x	x	x	x	x	x	–	–	440,43
	x	–	x	–	x	x	x	x	x	x	–	–	440,31
	–	–	x	–	x	x	x	x	x	x	–	–	440,25
	x	x	–	–	x	x	x	x	x	x	–	–	440,18
	–	x	–	–	x	x	x	x	x	x	–	–	440,12
	x	–	–	–	x	x	x	x	x	x	–	–	440,06
II. Man. A	–	–	–	–	x	x	x	x	x	x	–	–	440,00
	x	x	x	x	–	x	x	x	x	x	–	–	439,93
	–	x	x	x	–	x	x	x	x	x	–	–	439,87
	x	–	x	x	–	x	x	x	x	x	–	–	439,81
I. Man. Mix.	–	–	x	x	–	x	x	x	x	x	–	–	439,75
	x	x	–	x	–	x	x	x	x	x	–	–	439,62
	–	x	–	x	–	x	x	x	x	x	–	–	439,56
	x	–	–	x	–	x	x	x	x	x	–	–	439,50
I. Man. A	–	–	–	x	–	x	x	x	x	x	–	–	439,37
II. Man. B	x	x	x	–	–	x	x	x	x	x	–	–	439,31
	–	x	x	–	–	x	x	x	x	x	–	–	439,18
	x	–	x	–	–	x	x	x	x	x	–	–	439,06
Pedal	–	–	x	–	–	x	x	x	x	x	–	–	439,00
	x	x	–	–	–	x	x	x	x	x	–	–	438,93
	–	x	–	–	–	x	x	x	x	x	–	–	438,87
	x	–	–	–	–	x	x	x	x	x	–	–	438,81
I. Man. B	–	–	–	–	–	x	x	x	x	x	–	–	438,75
Gen. Terz	–	–	x	x	–	x	x	x	–	–	–	x	Terz 1 3/5' reingestimmt zum II. Man. 8'
Quinte 1 1/3'	–	–	–	–	–	x	x	x	x	–	x	x	
Septime 1 1/7'	x	–	–	x	x	x	x	–	x	–	–	–	reingestimmt zum III. Man. 8'

x = Schalter „Ein"

Programmierung der Stimmung für die Generatoren
B 18.310 / 320 / 330 / 350 / 360 / 390 / 420 / 460 / 470 31/97 - 3

25.5.82 H. Gürl

Ahlborn-Orgel GmbH
Einsteinstraße 2
7257 Ditzingen-Heimerdingen

Änderung der Stimmung bei einer Ref. Frequ. von ca. 392Hz

Schalter →	1	2	3	4	5	6	7	8	9	10	11	12	
Sonata Generatoren B 18.310 / B 18.320	x	x	x	x	x	x	x	x	x	x	–	–	441,31
	–	x	x	x	x	x	x	x	x	x	–	–	441,18
	x	–	x	x	x	x	x	x	x	x	–	–	441,06
	–	–	x	x	x	x	x	x	x	x	–	–	440,90
	x	x	–	x	x	x	x	x	x	x	–	–	440,87
	–	x	–	x	x	x	x	x	x	x	–	–	440,81
	x	–	–	x	x	x	x	x	x	x	–	–	440,75
Pedal	–	–	–	x	x	x	x	x	x	x	–	–	440,68
	x	x	x	–	x	x	x	x	x	x	–	–	440,56
	–	x	x	–	x	x	x	x	x	x	–	–	440,43
	x	–	x	–	x	x	x	x	x	x	–	–	440,31
	–	–	x	–	x	x	x	x	x	x	–	–	440,25
	x	x	–	–	x	x	x	x	x	x	–	–	440,18
	–	x	–	–	x	x	x	x	x	x	–	–	440,12
	x	–	–	–	x	x	x	x	x	x	–	–	440,06
II. Man.	–	–	–	–	x	x	x	x	x	x	–	–	440,00
	x	x	x	x	–	x	x	x	x	x	–	–	439,93
	–	x	x	x	–	x	x	x	x	x	–	–	439,87
	x	–	x	x	–	x	x	x	x	x	–	–	439,81
I. Man. Mix.	–	–	x	x	–	x	x	x	x	x	–	–	439,75
	x	x	–	x	–	x	x	x	x	x	–	–	439,62
	–	x	–	x	–	x	x	x	x	x	–	–	439,56
	x	–	–	x	–	x	x	x	x	x	–	–	439,50
I. Man.	–	–	–	x	–	x	x	x	x	x	–	–	439,37
	x	x	x	–	–	x	x	x	x	x	–	–	439,31
	–	x	x	–	–	x	x	x	x	x	–	–	439,18
	x	–	x	–	–	x	x	x	x	x	–	–	439,06
	–	–	x	–	–	x	x	x	x	x	–	–	439,00
	x	x	–	–	–	x	x	x	x	x	–	–	438,93
	–	x	–	–	–	x	x	x	x	x	–	–	438,87
	x	–	–	–	–	x	x	x	x	x	–	–	438,81
	–	–	–	–	–	x	x	x	x	x	–	–	438,75
Gen. Terz B 18.330	–	–	x	x	–	x	x	x	–	–	–	x	Terz 1 3/5' reingestimmt zum II. Man.
Quinte 1 1/3'	–	–	–	–	–	x	x	x	x	–	x	x	

x = Schalter „Ein"

Programmierung der Stimmung für die Generatoren
B 18.310 / 320 / 330 (Sonata 324/531) 31/97 - 0

25.5.82 H. Gürl

Ahlborn-Orgel GmbH
Einsteinstraße 2
7257 Ditzingen-Heimerdingen

Für diese Zeichnung gelten die Bestimmungen über den Schutz für Urheber

Generatoren Mix. I. Man. u. Gen. Terz II. Man. nur in Sonata 531

PS = 12 Schalter für programmierbare Stimmung der Generatoren

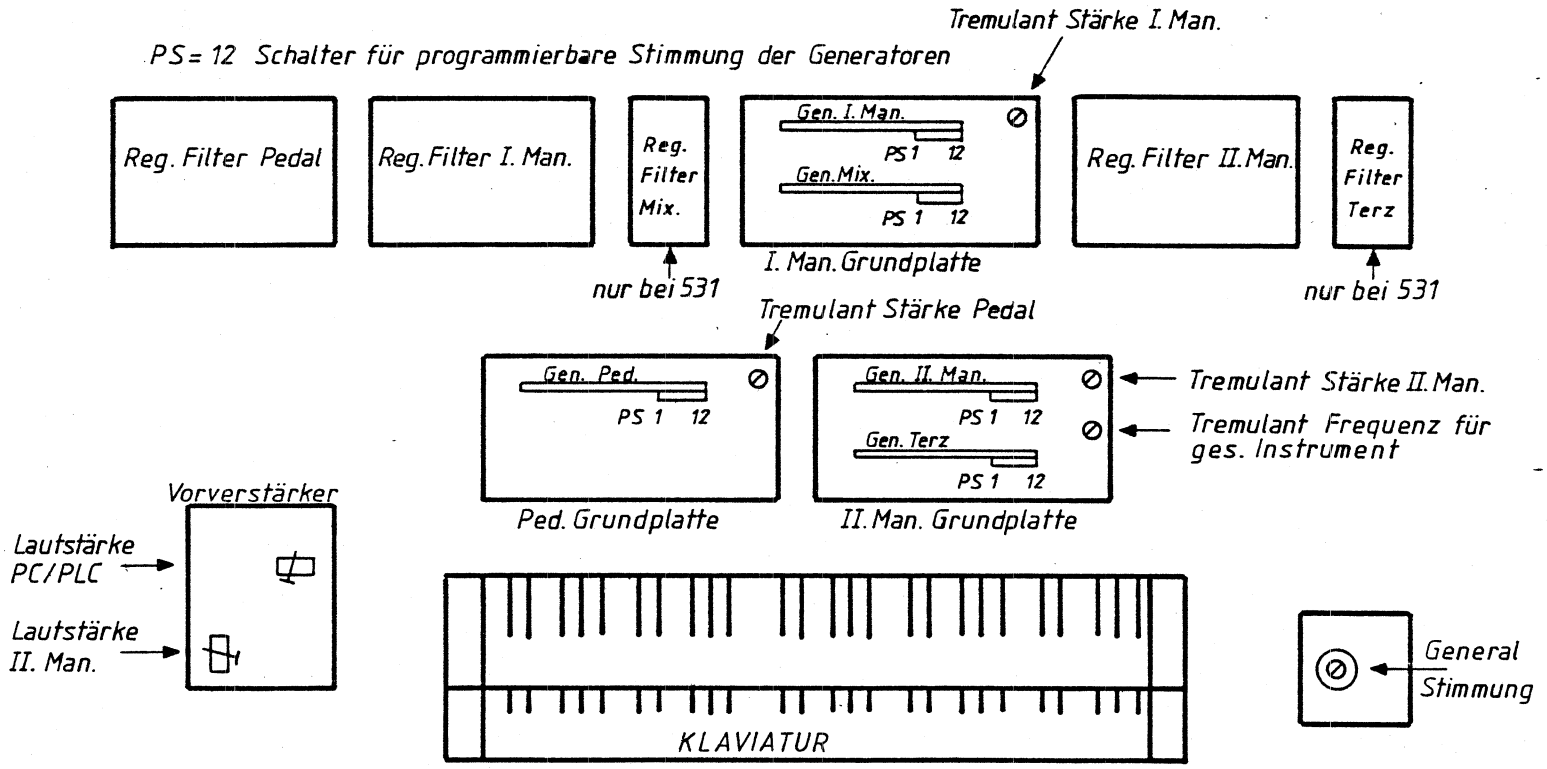

Ansicht nach Abnahme des Deckels

Ausgabe	Änderung	Tag	Name

Freimaßtoleranzen

	Tag	Name
1982		
Bearb.	7.6.	
Gepr.		
Norm.		

Ahlborn-Orgel GmbH
Einsteinstraße 2
7257 Ditzingen-Heimerdingen

Lageplan der Einstellregler in Sonata 324/531

31/98-0

Maßstab

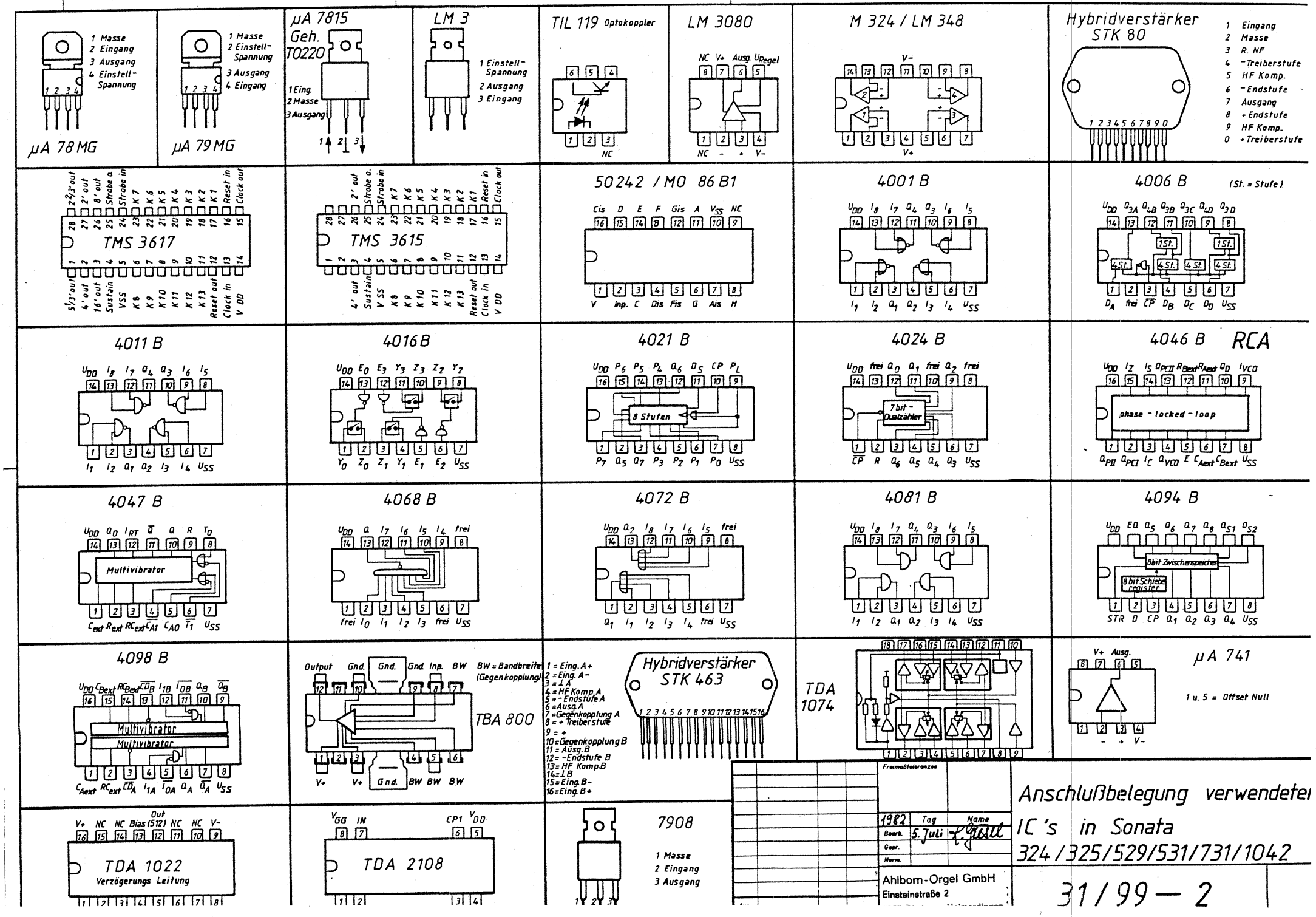
µA 78MG
1 Masse
2 Eingang
3 Ausgang
4 Einstell-Spannung
µA 79MG
1 Masse
2 Einstell-Spannung
3 Ausgang
4 Eingang
µA 7815
Geh. TO220
1 Eing.
2 Masse
3 Ausgang
LM 3
1 Einstell-Spannung
2 Ausgang
3 Eingang
TIL 119 Optokoppler
NC
LM 3080
NC V+ Ausg. U Regel
NC - + V-
M 324 / LM 348
V-
V+
Hybridverstärker STK 80
1 Eingang
2 Masse
3 R. NF
4 -Treiberstufe
5 HF Komp.
6 -Endstufe
7 Ausgang
8 +Endstufe
9 HF Komp.
0 +Treiberstufe
TMS 3617
TMS 3615
50242 / MO 86 B1
Cis D E F Gis A VSS NC
V Inp. C Dis Fis G Ais H
4001 B
4006 B
(St. = Stufe)
4011 B
4016 B
4021 B
8 Stufen
4024 B
7 bit - Dualzähler
4046 B RCA
phase - locked - loop
4047 B
Multivibrator
4068 B
4072 B
4081 B
4094 B
8bit Zwischenspeicher
8 bit Schieberegister
STR D CP
4098 B
Multivibrator
Multivibrator
TBA 800
Output Gnd. Gnd. Gnd. Inp. BW
BW = Bandbreite (Gegenkopplung)
Gnd.
V+ V+ Gnd. BW BW BW
Hybridverstärker STK 463
1 = Eing. A+
2 = Eing. A-
3 = ⊥ A
4 = HF Komp. A
5 = -Endstufe A
6 = Ausg. A
7 = Gegenkopplung A
8 = + Treiberstufe
9 = +
10 = Gegenkopplung B
11 = Ausg. B
12 = -Endstufe B
13 = HF Komp. B
14 = ⊥ B
15 = Eing. B-
16 = Eing. B+
TDA 1074
µA 741
V+ Ausg.
1 u. 5 = Offset Null
TDA 1022
Verzögerungs Leitung
TDA 2108
7908
1 Masse
2 Eingang
3 Ausgang
Freimaßtoleranzen
1982 Tag Name
Bearb. 5. Juli
Gepr.
Norm.
Ahlborn-Orgel GmbH
Einsteinstraße 2
Anschlußbelegung verwendeter IC's in Sonata 324/325/529/531/731/1042
31/99 — 2

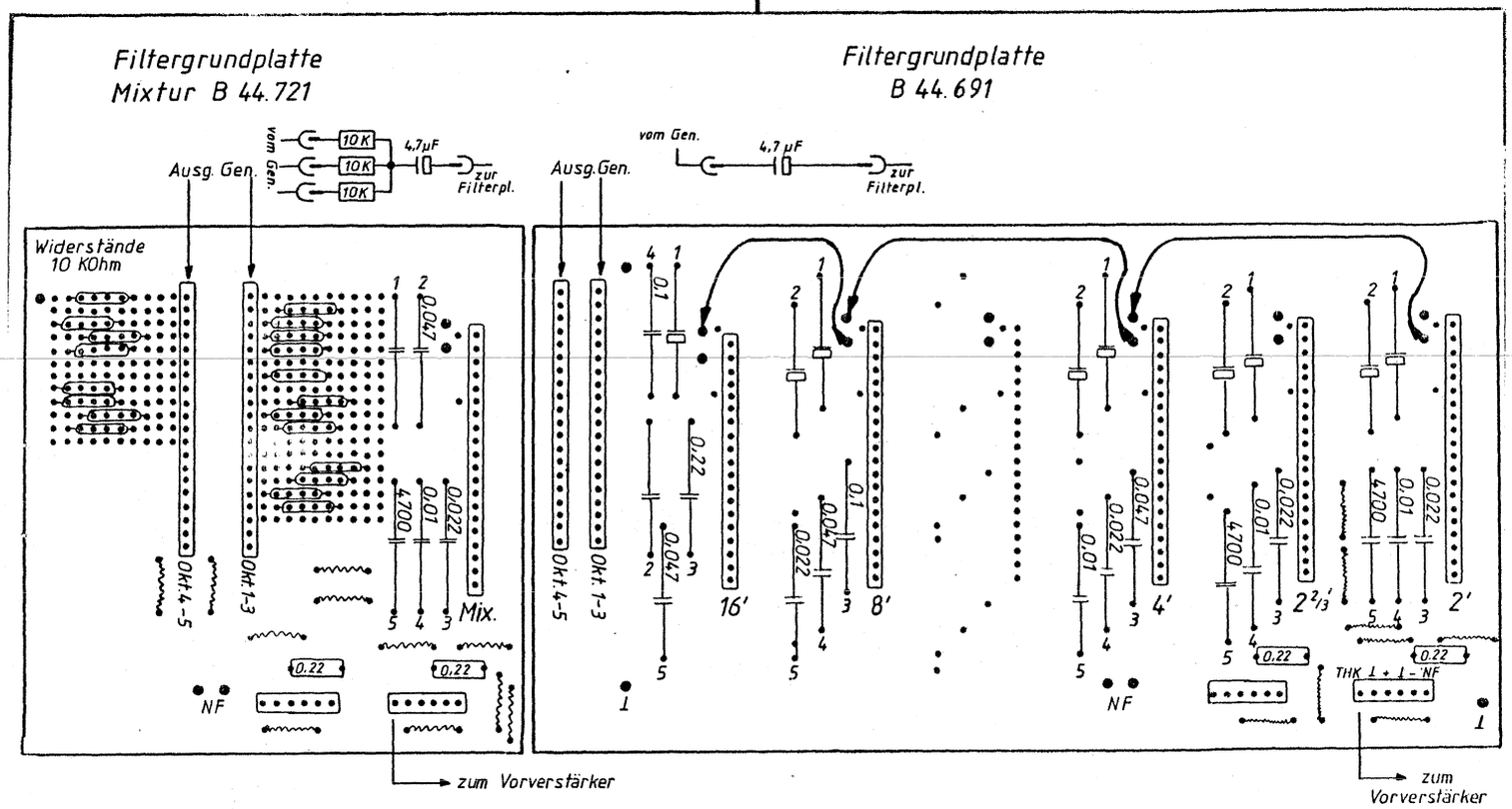

1-5 Oktavauskopplungs Kondens. 4,7µF bis 4700 pF

Bestückungsplan 31/100-1

Ahlborn-Orgel GmbH
Einsteinstraße 2
7257 Ditzingen-Heimerdingen

15.11.82
K. Gassel

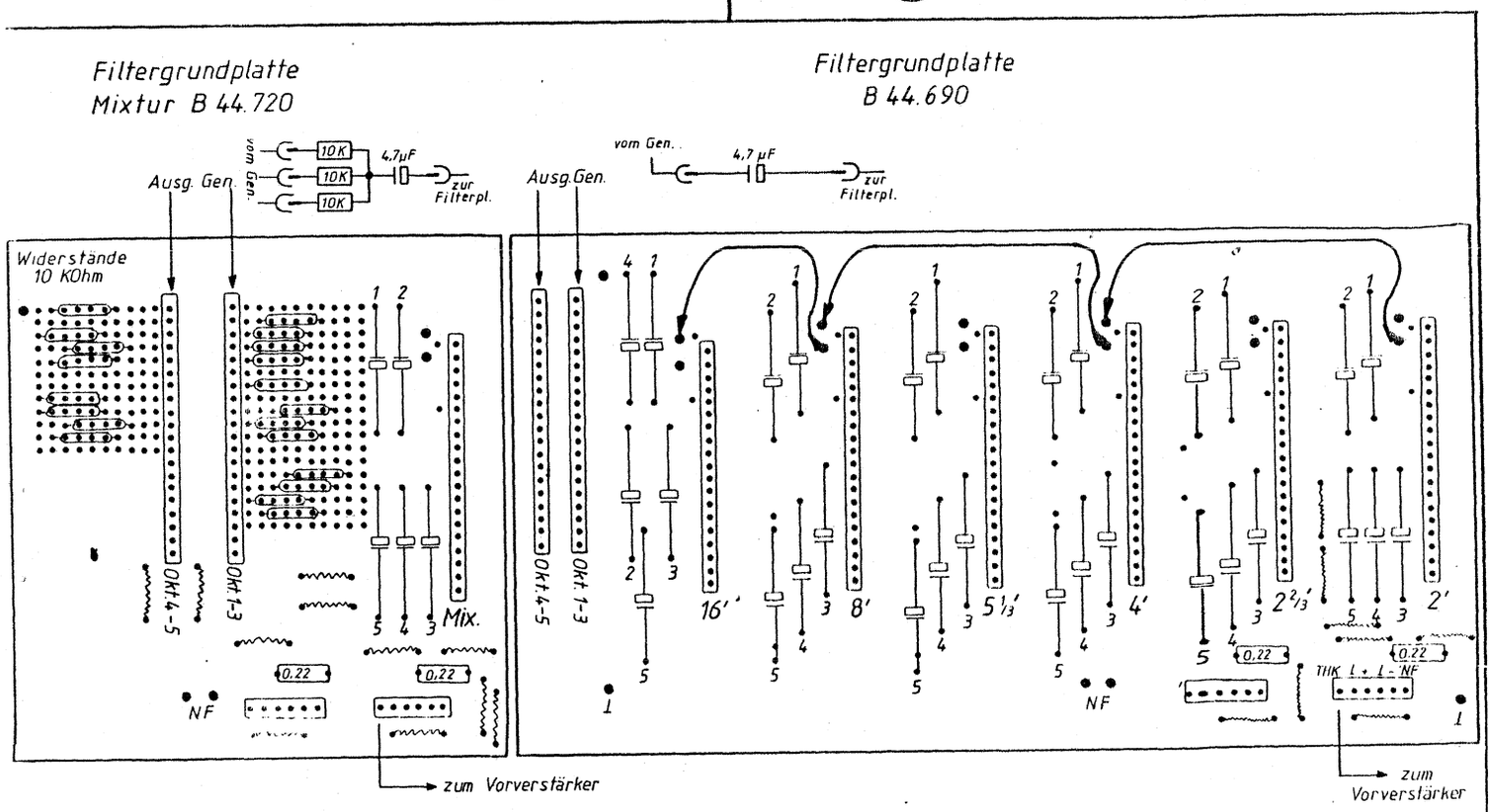

1-5 Oktavauskopplungs - Elko 4,7µF

Bestückungsplan 31/100-0

Ahlborn-Orgel GmbH
Einsteinstraße 2
7257 Ditzingen-Heimerdingen

15.7.82
K. Gassel

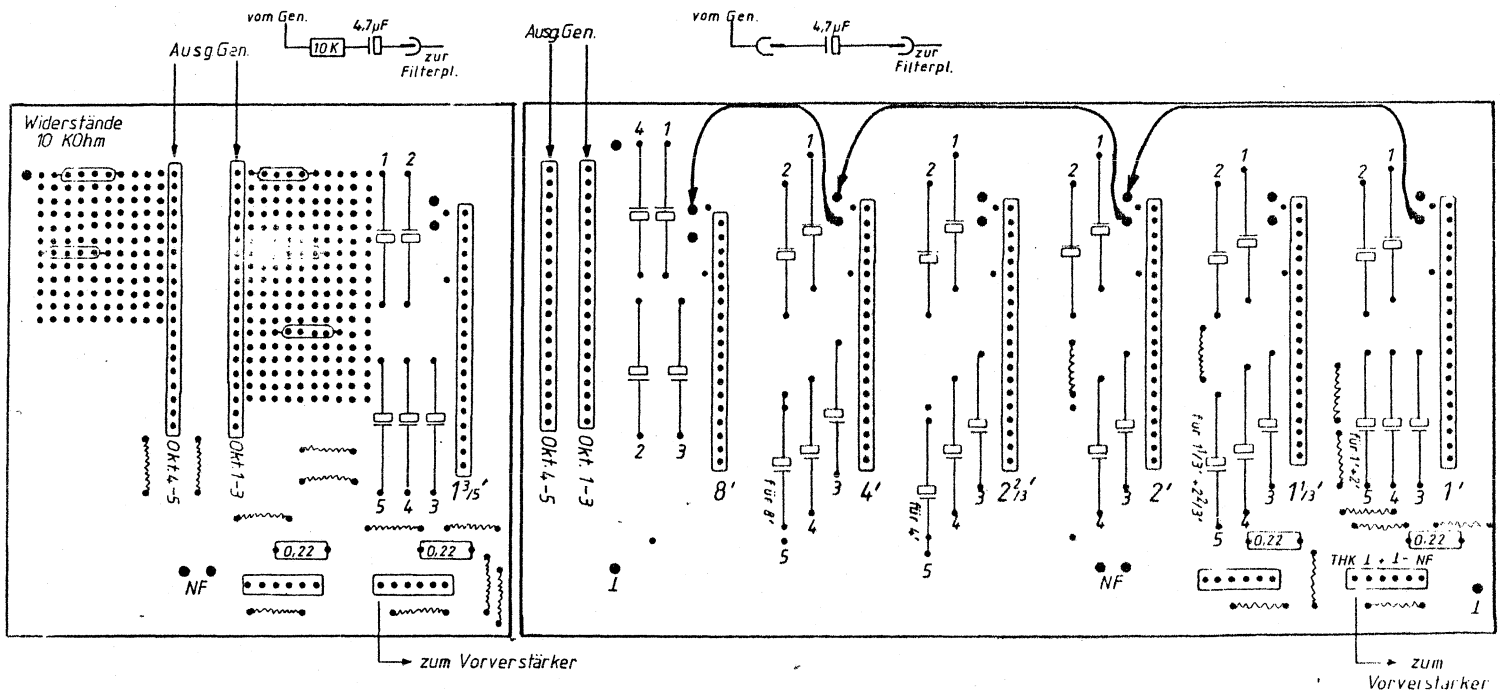

1-5 Oktavauskopplungs- Elko 4,7µF

Bestückungsplan 31/101 - 0

Ahlborn-Orgel GmbH
Einsteinstraße 2
7257 Ditzingen-Heimerdingen

15. 7. 82
K. Geisel

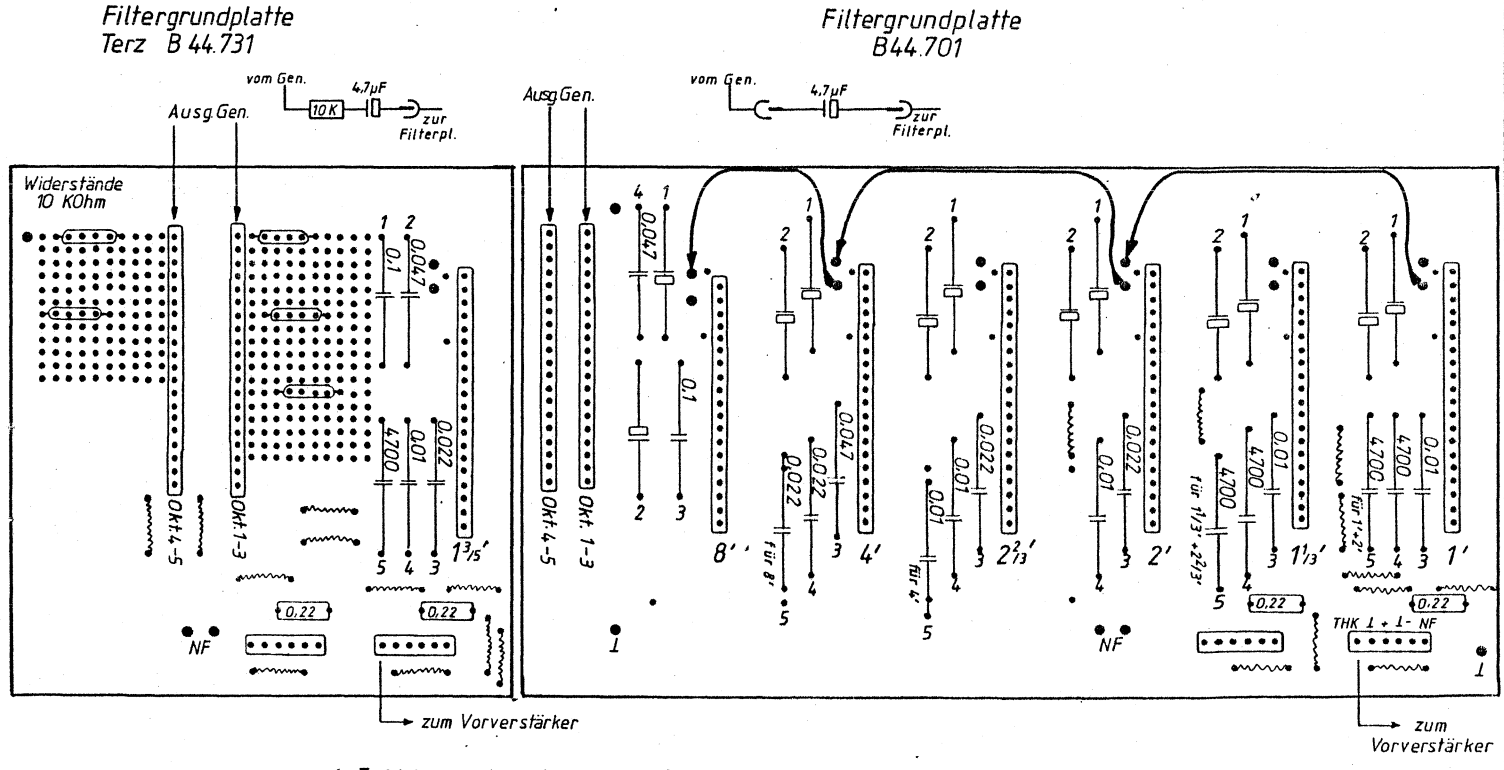

1-5 Oktavauskopplungs Kondens. 4,7µF bis 4700pF

Bestückungsplan 31/101 - 1

Ahlborn-Orgel GmbH
Einsteinstraße 2
7257 Ditzingen-Heimerdingen

15. 11. 82
K. Geisel

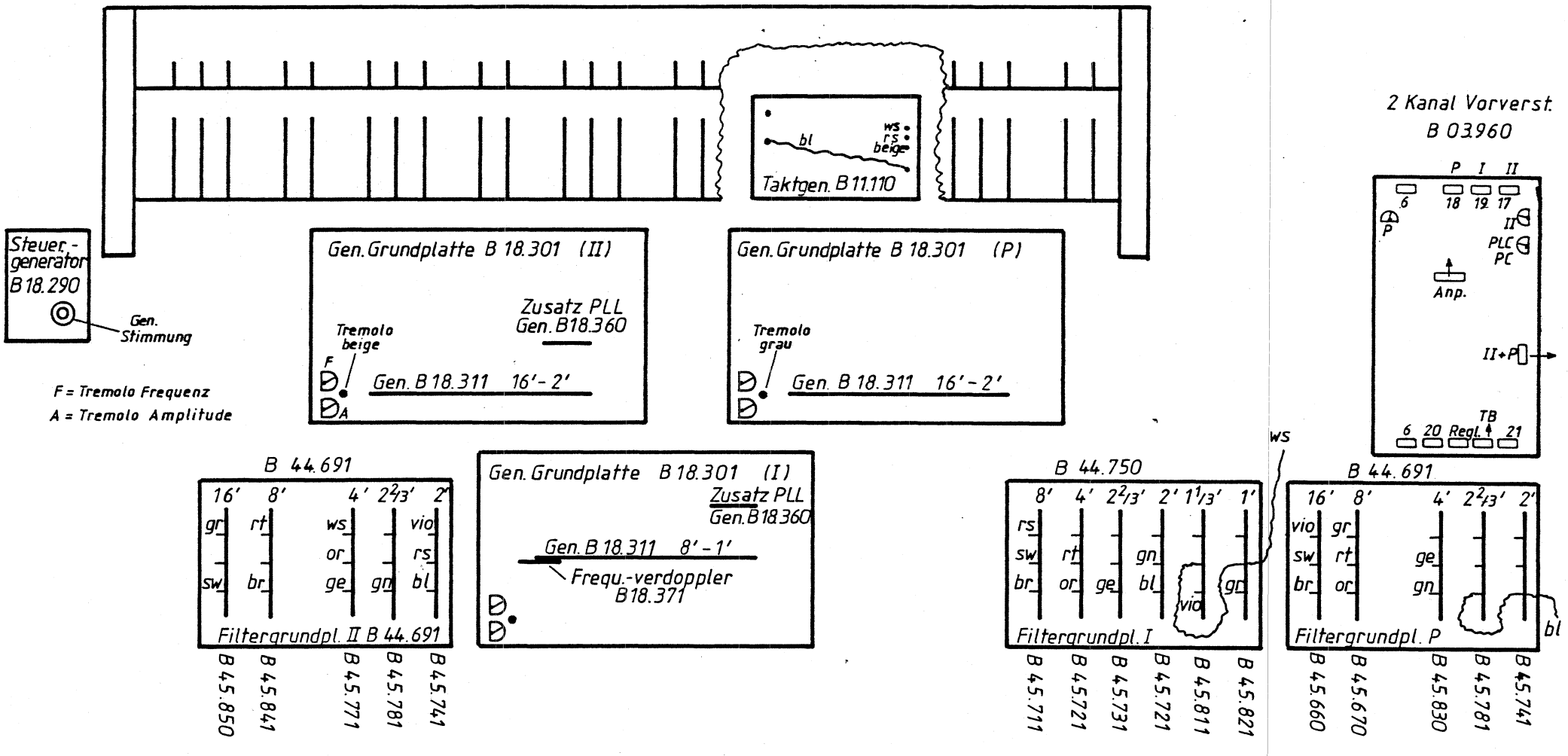

Filterplatten Bestückung Sonata 529

31/103-0

Ahlborn-Orgel GmbH
Einsteinstraße 2
7257 Ditzingen-Heimerdingen

30. 5. 1983

K. Gusel

Bestell-Nr. 51.6006
Albert Martz, Stuttgart P 741

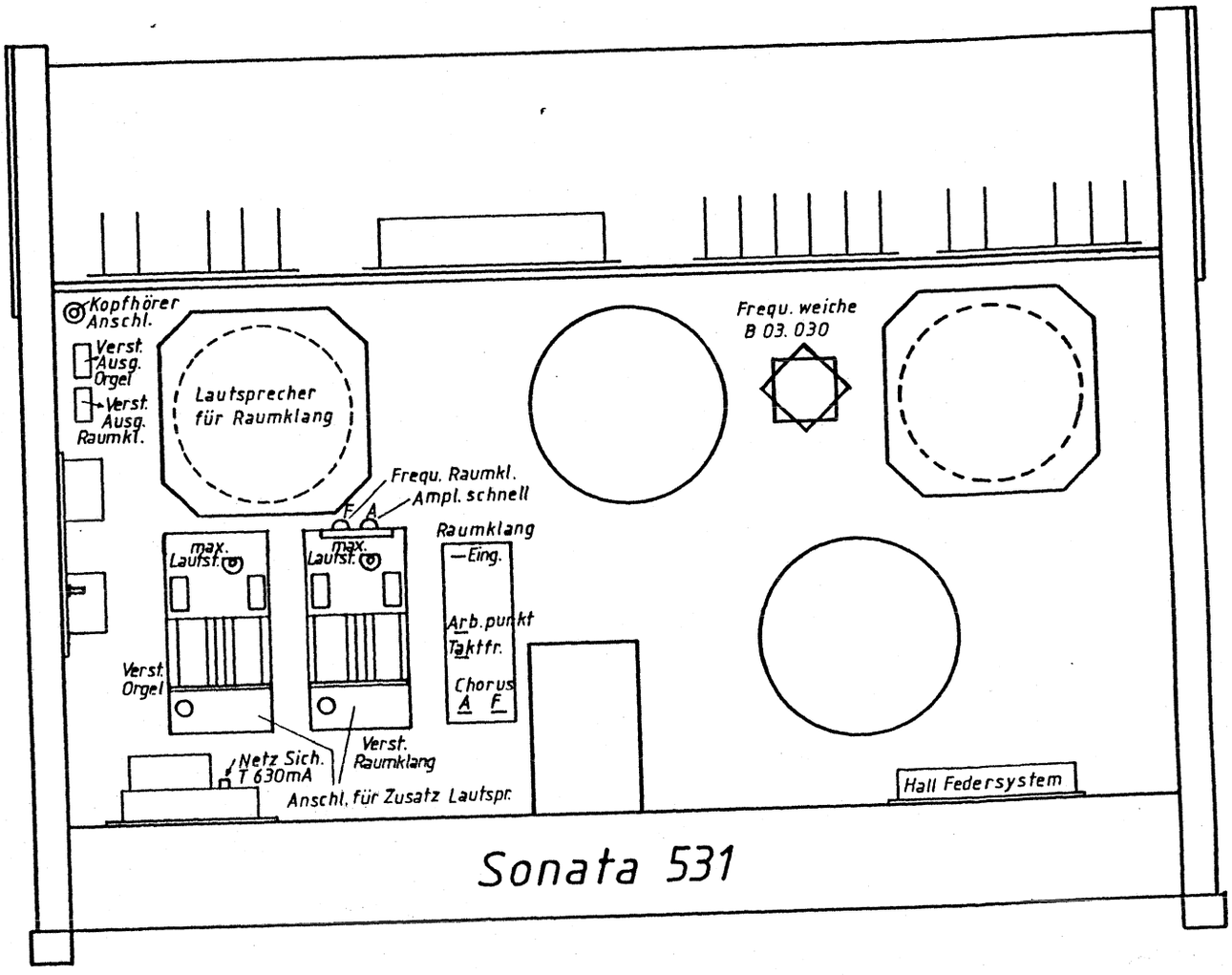

Für diese Zeichnung gelten die Bestimmungen über den Schutz für Urheberrecht

Ausgabe	Änderung	Tag	Name

Freimaßtoleranzen

1983	Tag	Name
Bearb.	1. Juni	R. Gesel
Gepr.		
Norm.		

Ahlborn-Orgel GmbH
Einsteinstraße 2
7257 Ditzingen-Heimerdingen

Rückseite Sonata 531

31/104-0

Maßstab

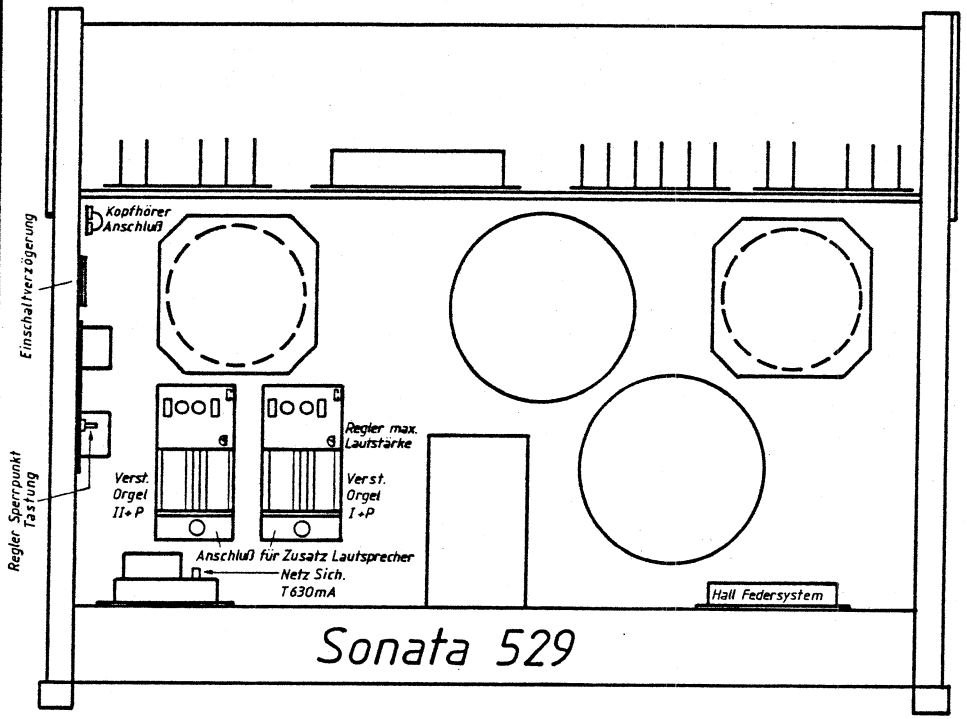

				Maßstab	
			1984 Datum	Name	31/105 - 1
			Bearb. 14.2.		
			Gepr.		
			Norm		
			Ahlborn-Orgel GmbH Einsteinstraße 2 7257 Ditzingen-Heimerdingen		Rückseite Sonata 529
Zust	Änderung	Datum	Name		Blatt BI

Für diese Zeichnung gelten die Bestimmungen über den Schutz für Urheberrecht

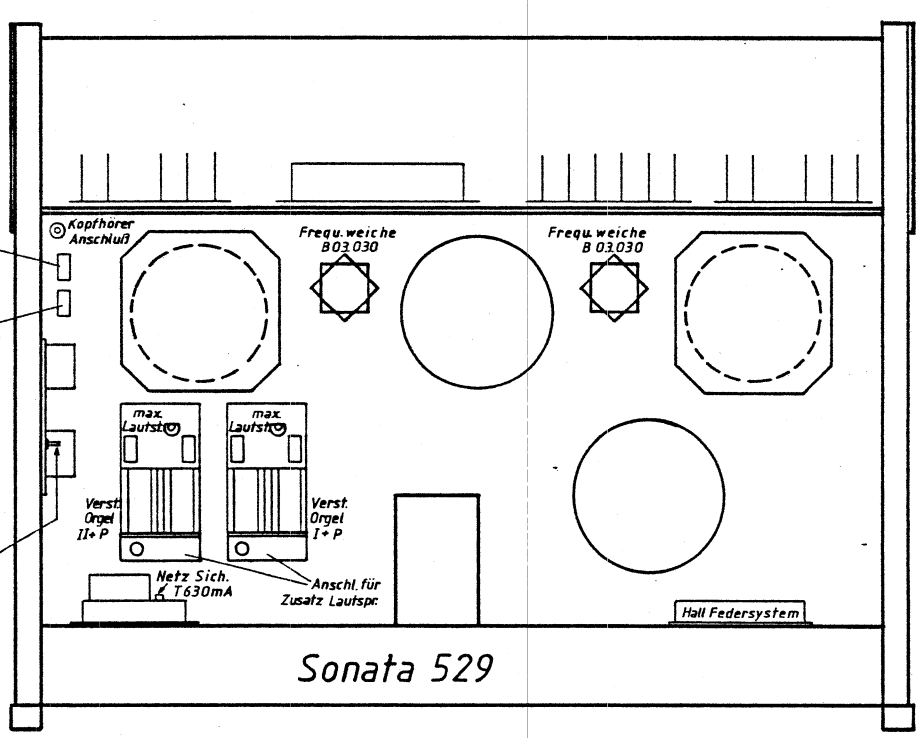

			Freimaßtoleranzen		Rückseite Sonata 529
			1983 Tag	Name	31/105 - 0
			Bearb. 1. Juni		Maßstab
			Geor		
			Norm		
			Ahlborn-Orgel GmbH Einsteinstraße 2 7257 Ditzingen-Heimerdingen		
Aus-gabe	Änderung	Tag	Name		

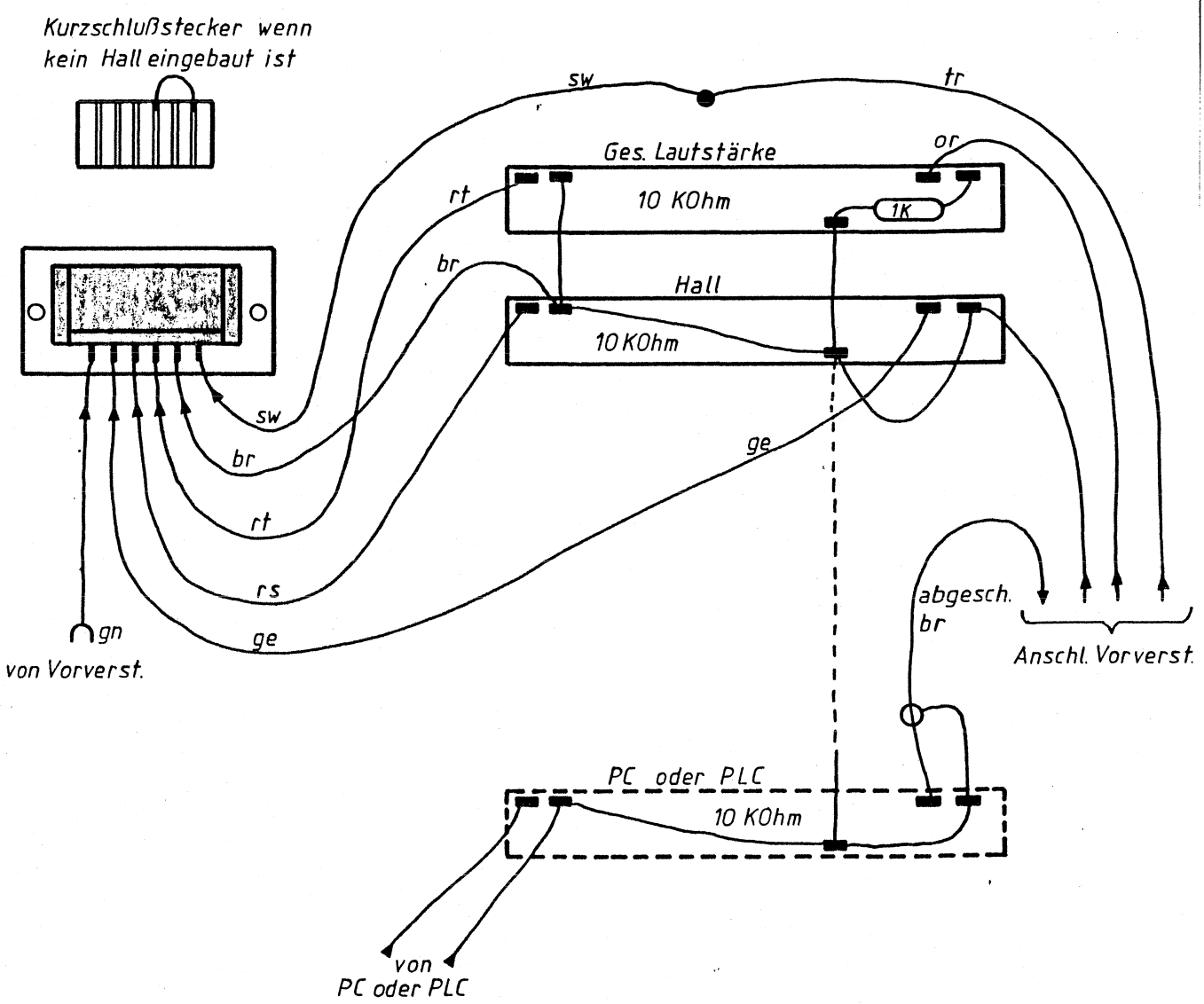

Für diese Zeichnung gelten die Bestimmungen über den Schutz für Urheberrecht

Ausgabe	Änderung	Tag	Name

Freimaßtoleranzen

1983	Tag	Name
Bearb.	3. Juni	L. Geisel
Gepr.		
Norm.		

Ahlborn-Orgel GmbH
Einsteinstraße 2
7257 Ditzingen-Heimerdingen

Schieberegler Anschluß 325 mit Stecker für elektr. Hall B 03.940

31/106-0

Maßstab

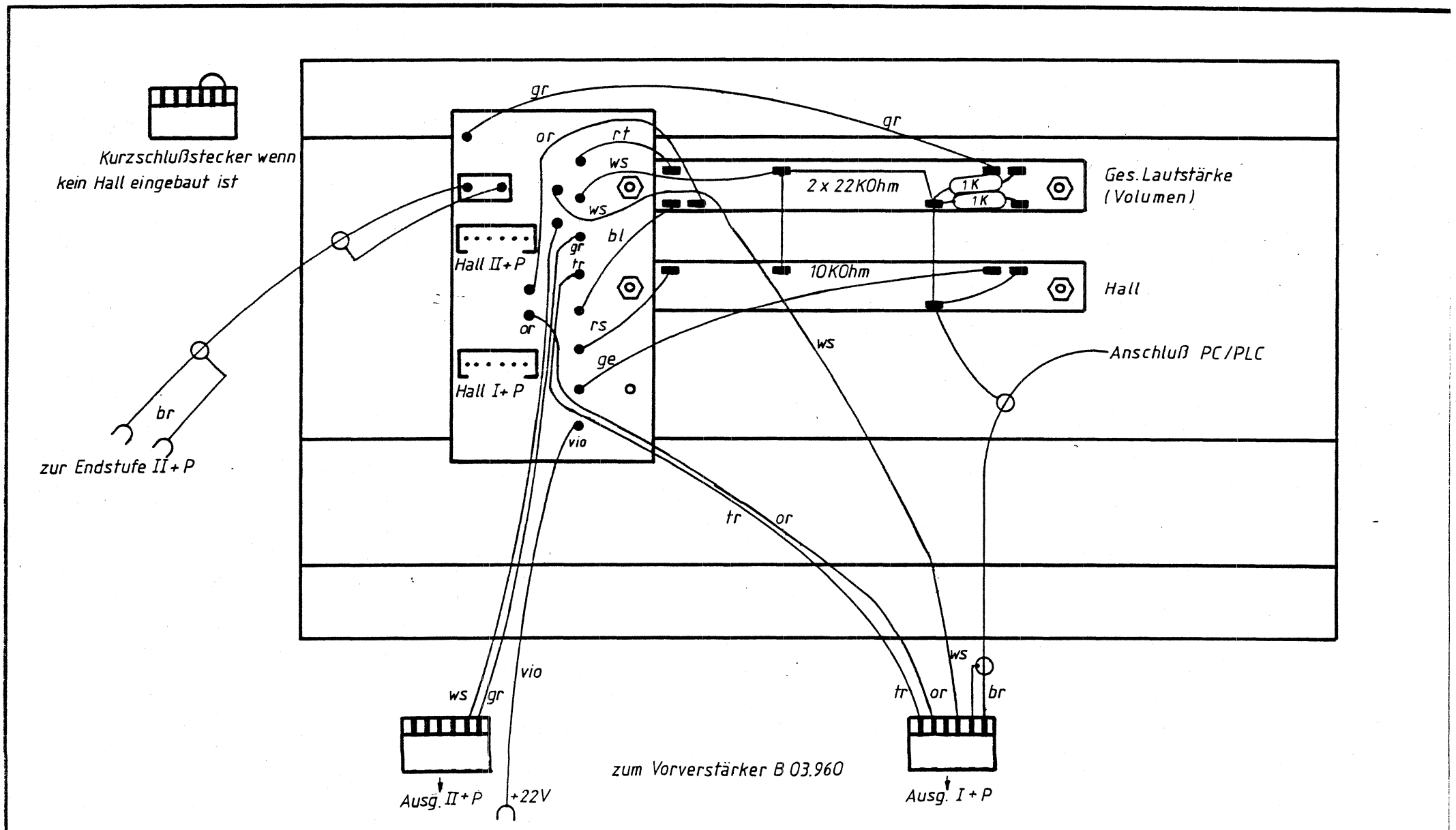

Schieberegler Anschluß 529/731 mit Stecker für elektr. Hall B 03.940/.941

31/107-1

Ahlborn-Orgel GmbH
Einsteinstraße 2
7257 Ditzingen-Heimerdingen

26.7.83

Bestell-Nr. 51.6006
Albert Martz, Stuttgart P 741

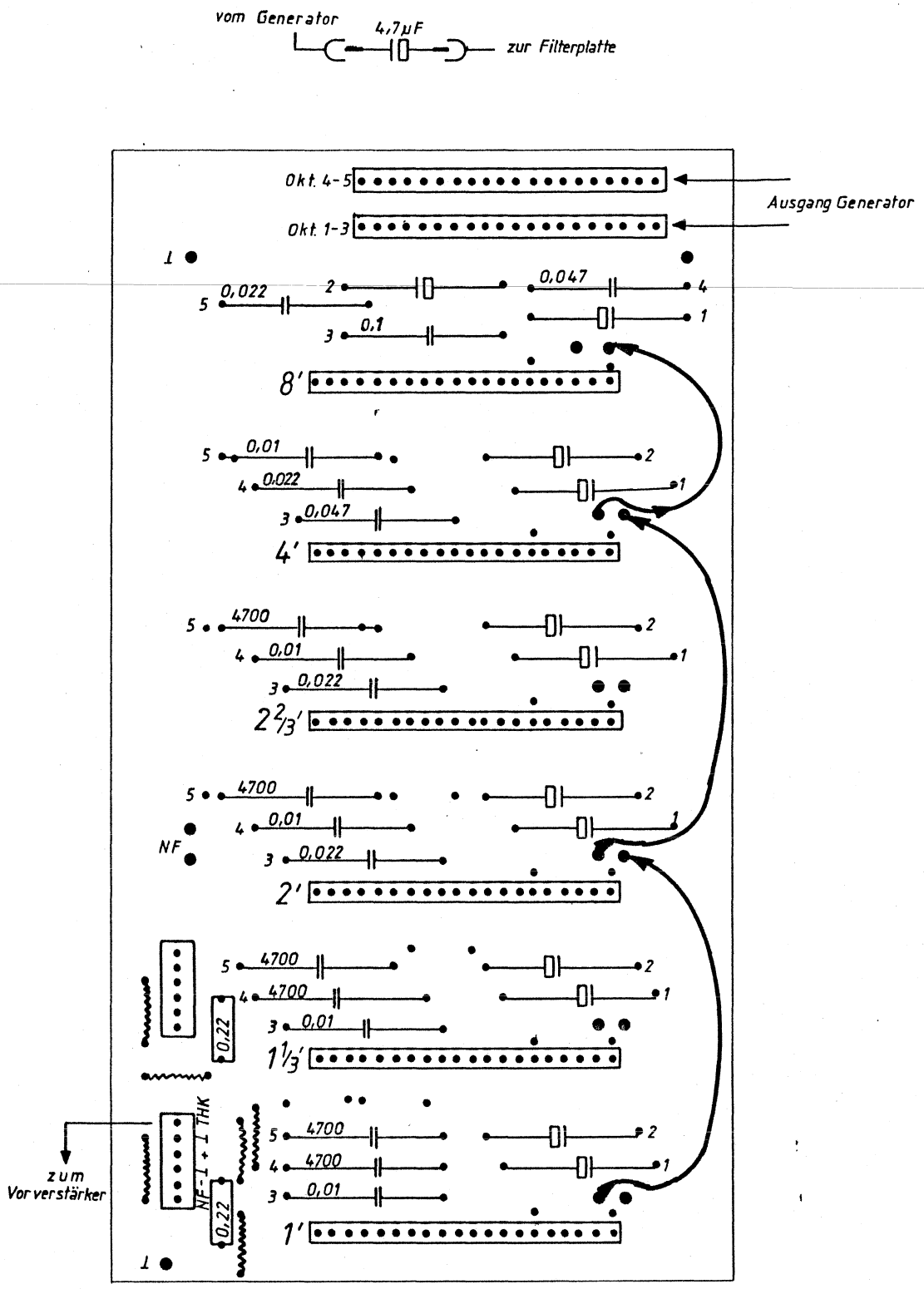

1-5 Oktavauskopplungs - Kondens. 4,7µF bis 4700pF

Ausgabe	Änderung	Tag	Name	Freimaßtoleranzen			Bestückungsplan Filtergrundplatte B 44.750	Maßstab
				1983	Tag	Name	31/108-0	
				Bearb.	9.3.	L. Gustl		
				Gepr.				
				Norm.				
				Ahlborn-Orgel GmbH Einsteinstraße 2 7257 Ditzingen-Heimerdingen				

Für diese Zeichnung gelten die Bestimmungen über den Schutz für Urheberrecht

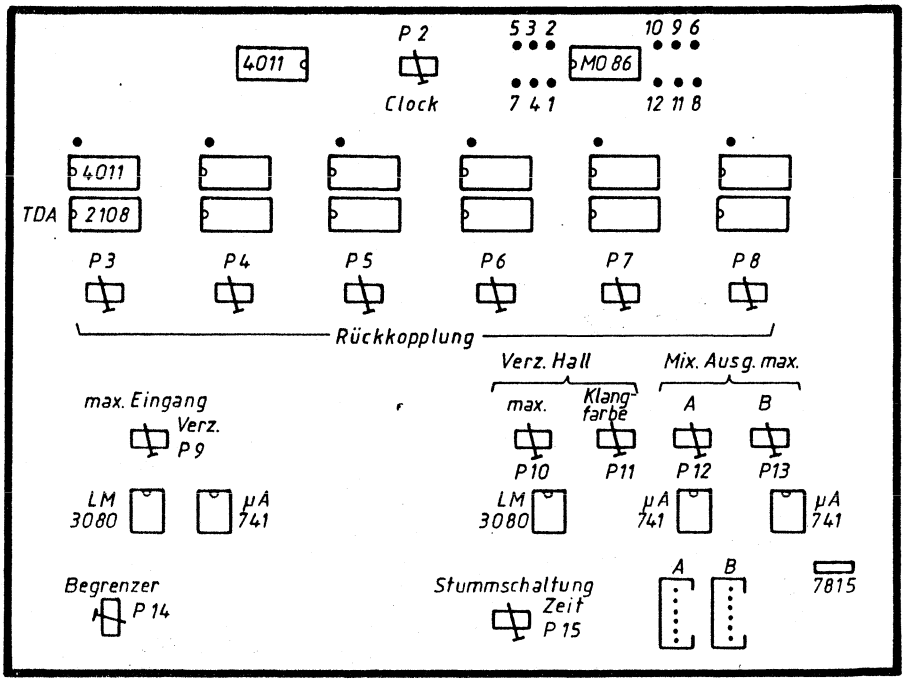

P 2 - P 8 <u>nicht verstellen!</u>

Die Regler sind im Werk mit spez. Testeinrichtung eingestellt worden. (31/109)

						Maßstab	
				1983	Datum	Name	Lageplan für Pot. auf elektr. Hall B 33.010
				Bearb.	21.11.	L. Geisel	
				Gepr.			
				Norm			
				Ahlborn-Orgel GmbH Einsteinstraße 2 7257 Ditzingen-Heimerdingen			31/109 – 0
Zust	Änderung	Datum	Name				Blatt

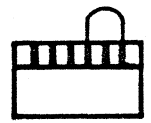

Kurzschlußstecker wenn
kein Hall eingebaut ist

or
ws
ws
bl
tr
rs
or
ge
vio
Hall
II+I+P
1K
1x 22 KOhm
10 KOhm
Ges. Lautstärke
(Volumen)
Hall
ws
Anschluß PC/PLC
tr
or
vio
ws
tr
or
br
zum Vorverstärker B 03.960
Ausgang II+I+P

Schieberegler Anschluß 325 mit Stecker für elektr. Hall B 03.940 / .941 / B 33.010

31/110 - 0

Ahlborn-Orgel GmbH
Einsteinstraße 2
7257 Ditzingen-Heimerdingen

8. Dez. 1983

K. Geßl

Bestell-Nr. 51.6006
Albert Martz, Stuttgart P 74

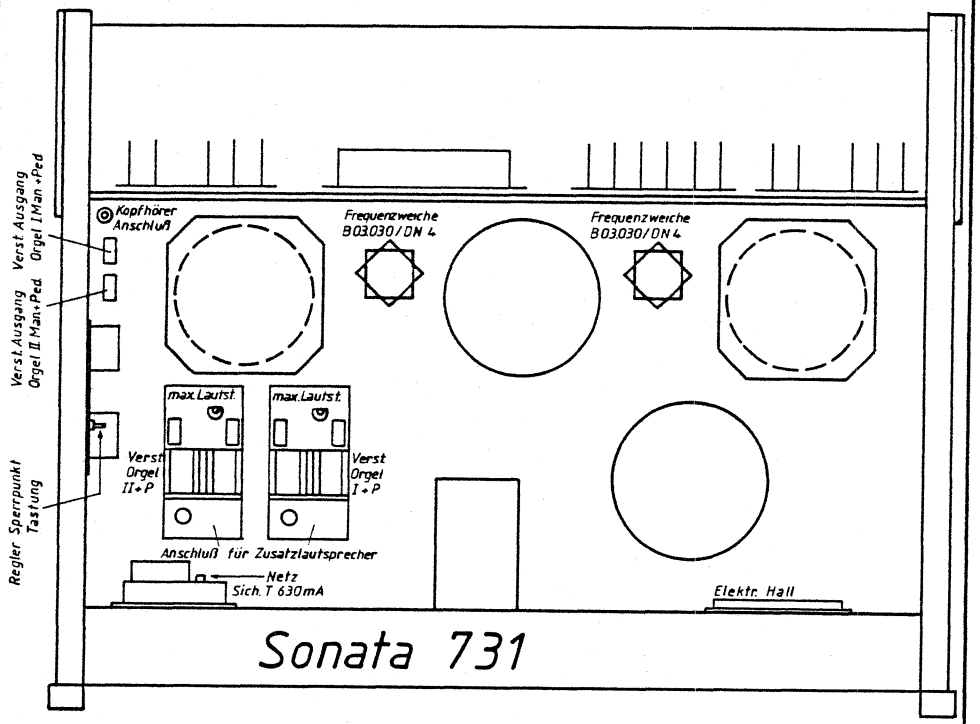

			Maßstab	
	1984	Datum	Name	31/111-0
	Bearb.	10. Jan.	K. Gretl	
	Gepr.			
	Norm			
Zust.	Änderung	Datum	Name	Ahlborn-Orgel GmbH Einsteinstraße 2 7257 Ditzingen-Heimerdingen — Rückseite Sonata 731 — Blatt BI

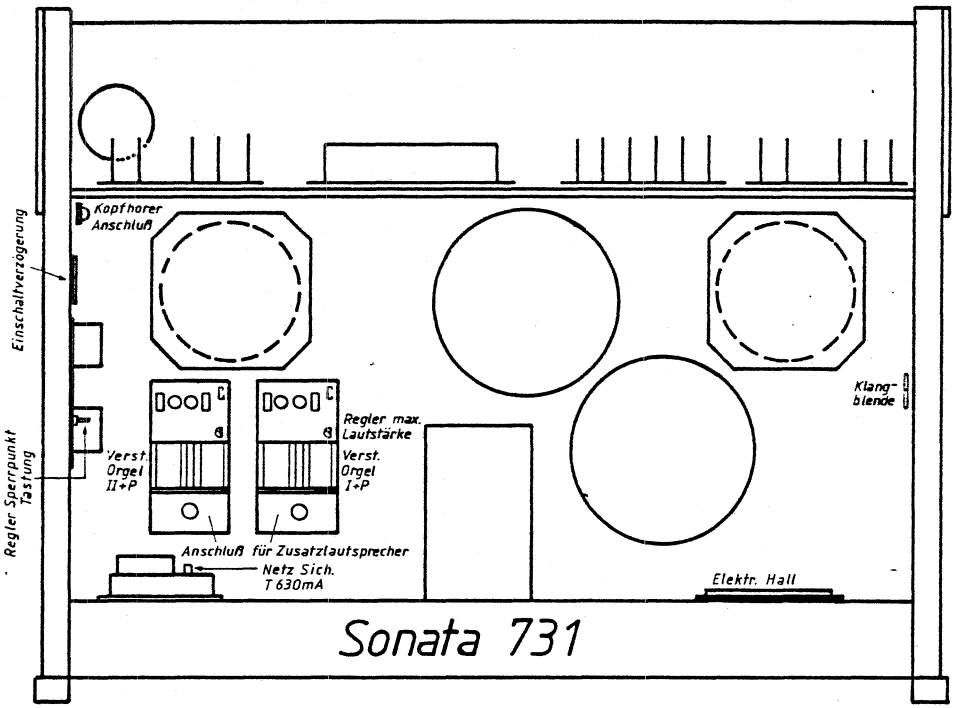

			Maßstab	
	1984	Datum	Name	31/111-1
	Bearb	14.2.	K. Gretl	
	Gepr			
	Norm			
				Ahlborn-Orgel GmbH Einsteinstraße 2 7257 Ditzingen-Heimerdingen — Rückseite Sonata 731 — Blatt BI

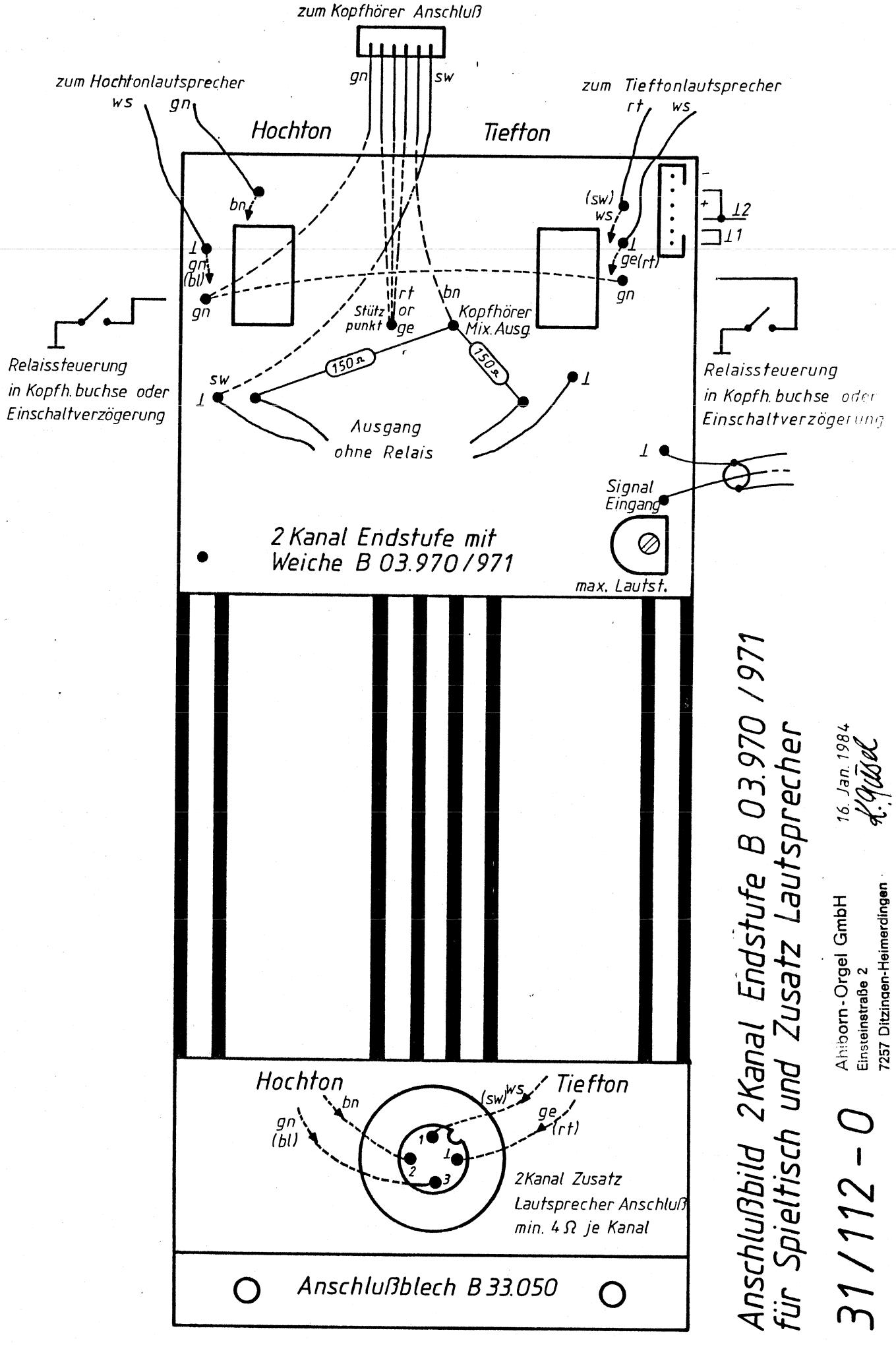

Anschlußbild 2Kanal Endstufe B 03.970 / 971
für Spieltisch und Zusatz Lautsprecher

31 / 112 - 0

Ahlborn-Orgel GmbH
Einsteinstraße 2
7257 Ditzingen-Heimerdingen

16. Jan. 1984
K. Gutsel

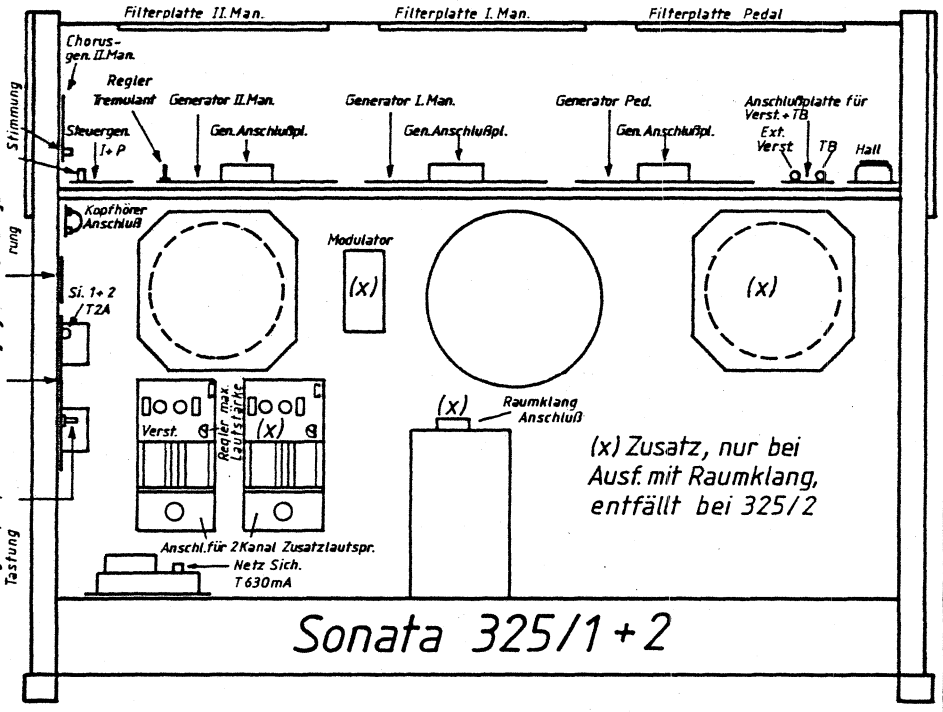

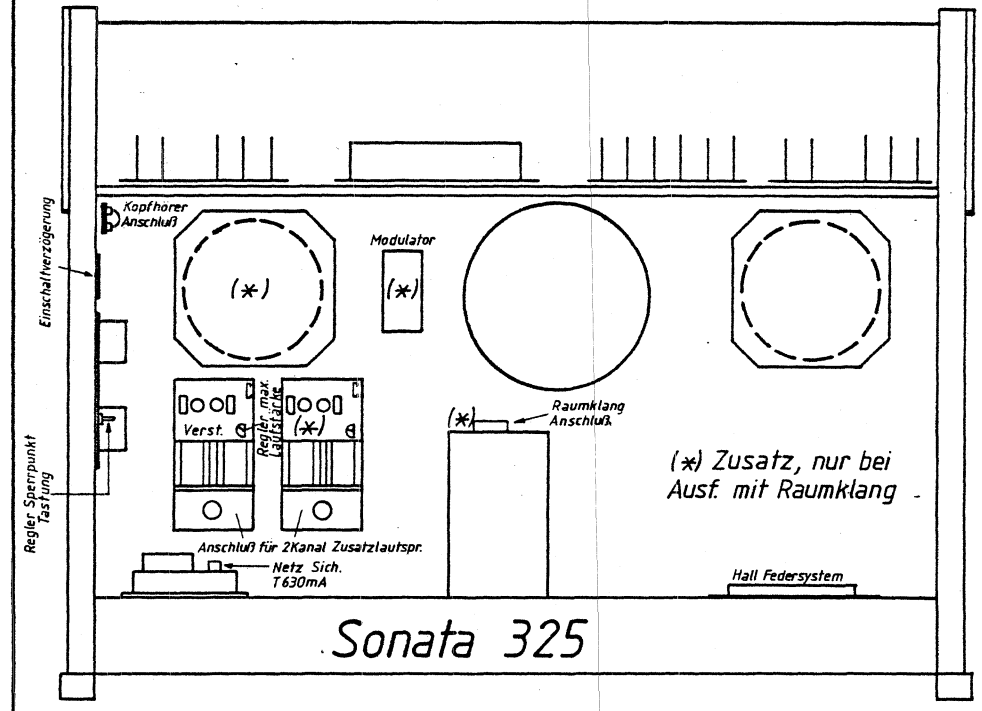

Für diese Zeichnung gelten die Bestimmungen über den Schutz für Urheberrecht

Freimaßtoleranzen			Rückansicht 325/1+2		
1984	Tag	Name			
Bearb.	3.9.		31/113-1	Maßstab	
Gepr.					
Norm.					
Ausgabe	Änderung	Tag	Name		
Ahlborn-Orgel GmbH Einsteinstraße 2 7257 Ditzingen-Heimerdingen					

				Maßstab	
1984	Datum	Name			
Bearb.	16.2.		31/113 - 0		
Gepr.					
Norm					
Ahlborn-Orgel GmbH Einsteinstraße 2 7257 Ditzingen-Heimerdingen			Rückseite Sonata 325	Blatt	
Zust.	Änderung	Datum	Name		Bl

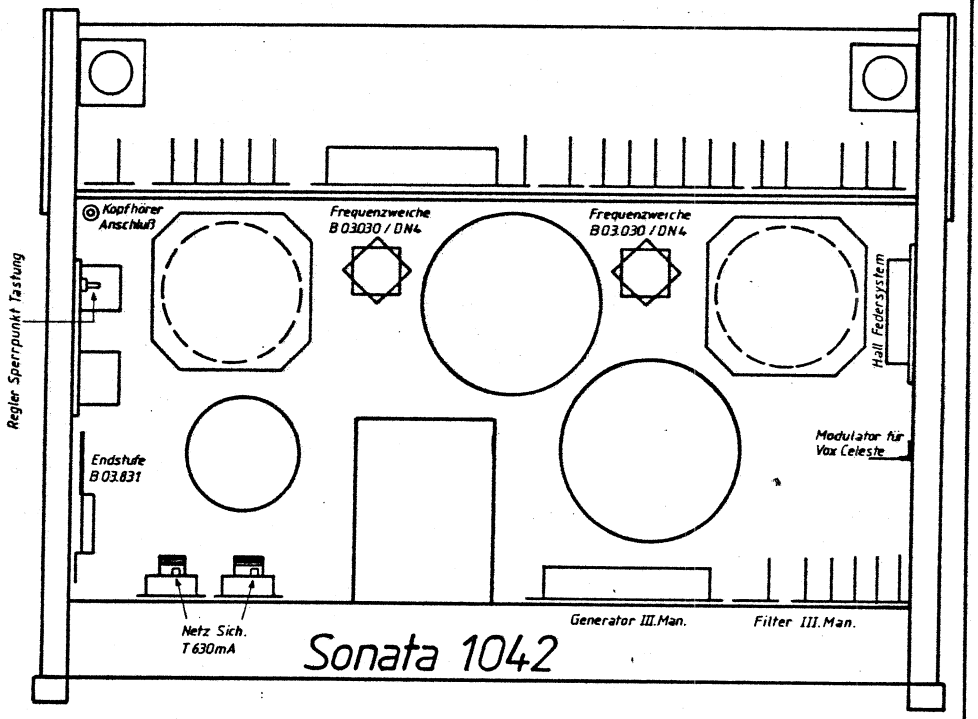

Maßstab

1984	Datum	Name	
Bearb	16.2	[signature]	
Gepr			
Norm			

31/114 - 0

Ahlborn-Orgel GmbH
Einsteinstraße 2
7257 Ditzingen-Heimerdingen

Rückseite Sonata 1042

Blatt

Zust. Änderung Datum Name

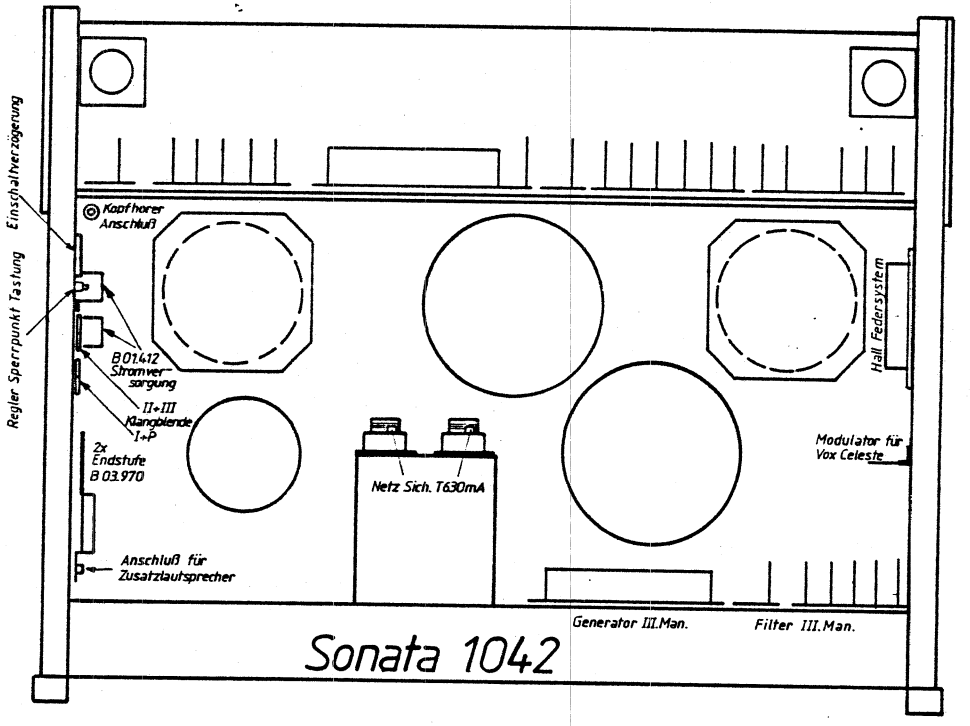

Maßstab

1984	Datum	Name	
Bearb	16.2	[signature]	
Gepr.			
Norm			

31/114 - 1

Ahlborn-Orgel GmbH
Einsteinstraße 2
7257 Ditzingen-Heimerdingen

Rückseite Sonata 1042

Blatt

Bl.

Zust. Änderung Datum

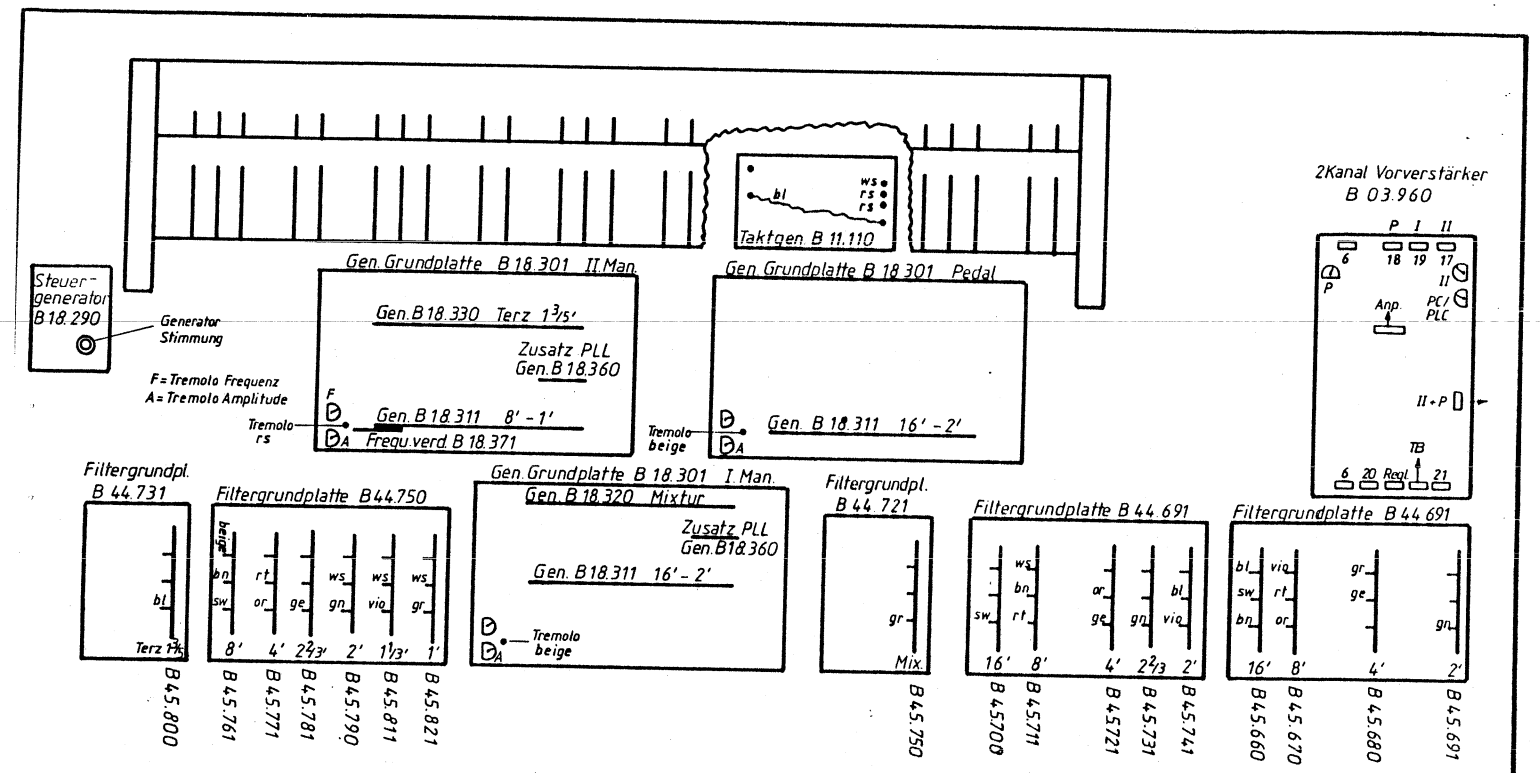

Filterplatten Bestückung Sonata 731

31/115 – 0

Ahlborn-Orgel GmbH
Einsteinstraße 2
7257 Ditzingen-Heimerdingen

7. März 1984
L. Gessel

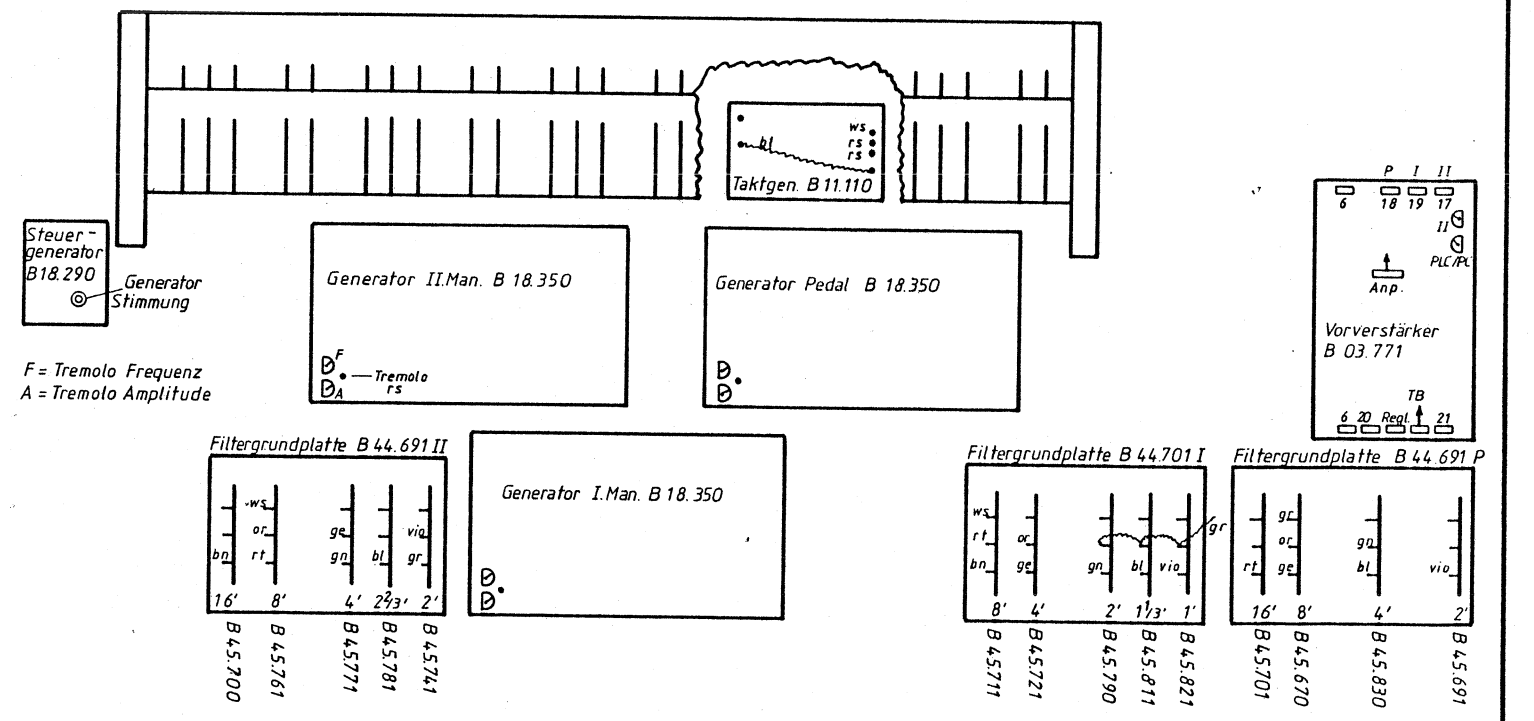

Filterplatten Bestückung Sonata 325

31/116 – 0

Ahlborn-Orgel GmbH
Einsteinstraße 2
7257 Ditzingen-Heimerdingen

7. März 1984
L. Gessel

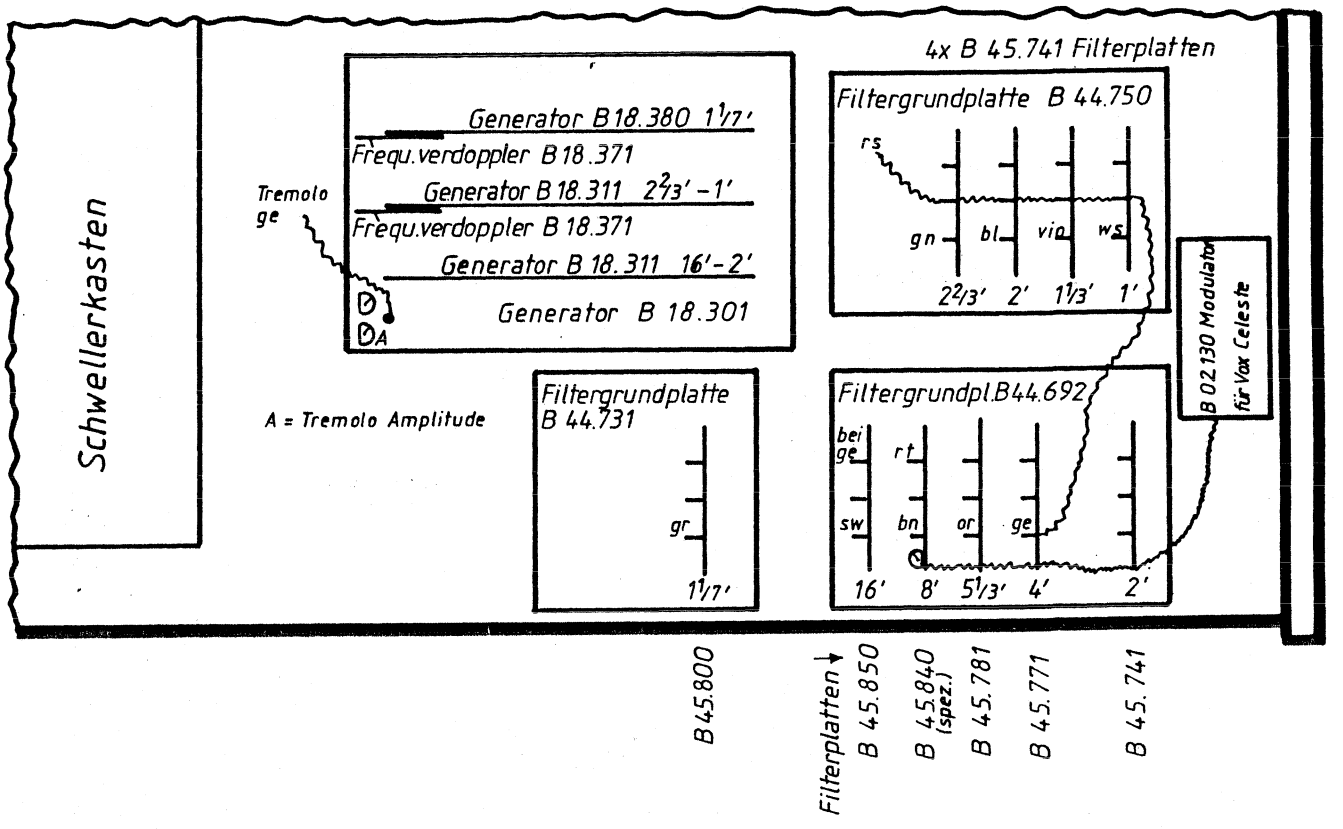

Filterplatten Bestückung für Pedal, I.+II.Manual siehe Schaltbild Sonata 731 31/115

Filterplatten Bestückung III.Manual Sonata 1042

						Maßstab	
				1984	Datum	Name	31/117 - 0
				Bearb.	6.3.	L. Gassel	
				Gepr.			
				Norm			
				Ahlborn-Orgel GmbH Einsteinstraße 2 7257 Ditzingen-Heimerdingen			Blatt
Zust	Änderung	Datum	Name				

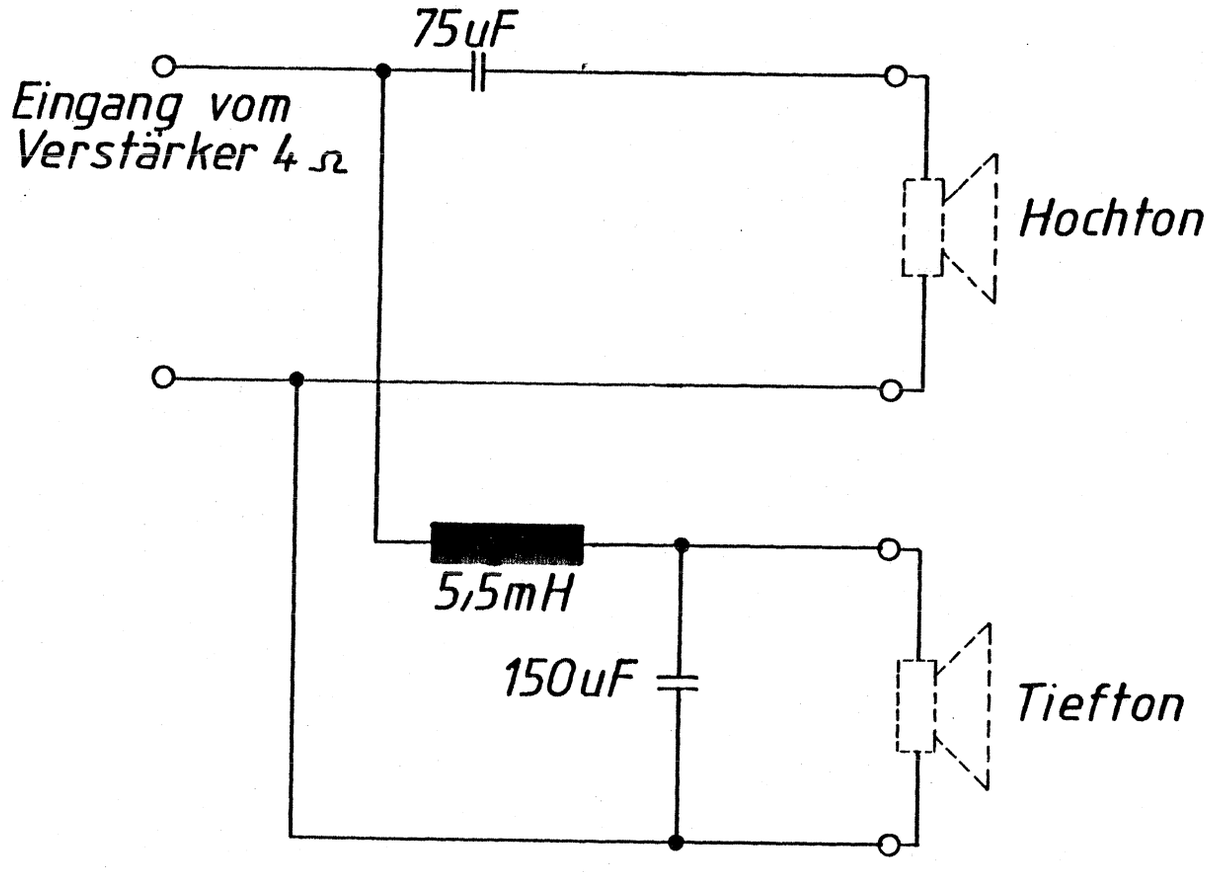

Übernahme 250 Hz 12 dB / Oktave

...r diese Zeichnung gelten die Bestimmungen über den Schutz für Ur... ...cht

Ausgabe	Änderung	Tag	Name

Freimaßtoleranzen

	Tag	Name
1978 Bearb.	25.10.	K. Gesel
Gepr.		
Norm.		

Ahlborn-Orgel GmbH
Einsteinstraße 2
7257 Ditzingen-Heimerdingen

Frequenzweiche B 03030

32/361-0

Maßstab

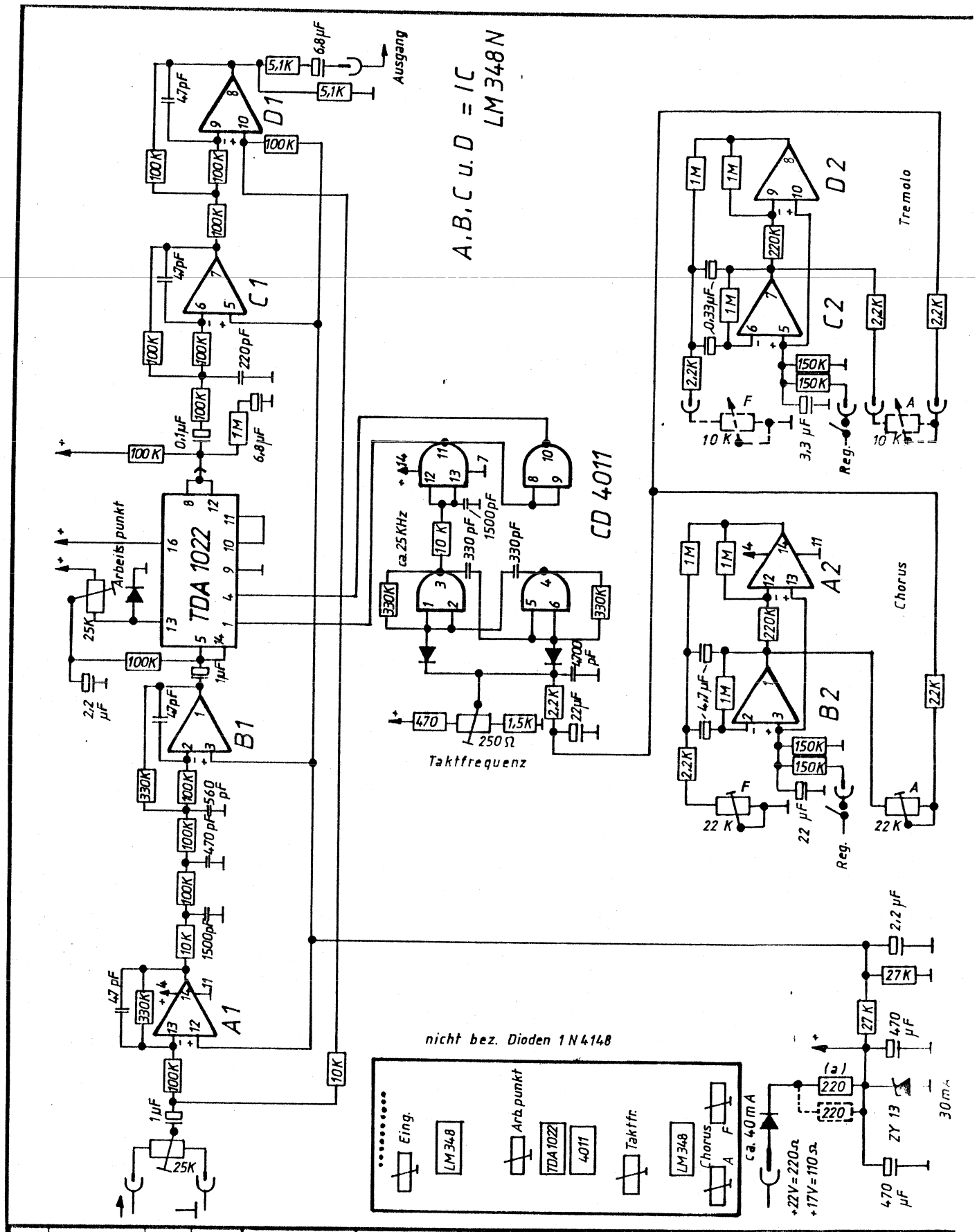

diese Zeichnung gelten die Bestimmungen über den Schutz für Urheberrecht

				Freimaßtoleranzen		Tremolo Raumklang B 02.131
				1979	Tag	Name
				Bearb.	29.11.	K. Gusel
				Gepr.		
				Norm.		
a)	bei B02.130 war 100Ω für +17V			Ahlborn-Orgel GmbH Einsteinstraße 2 7257 Ditzingen-Heimerdingen		32/394-1
Ausgabe	Änderung	Tag	Name			Maßstab

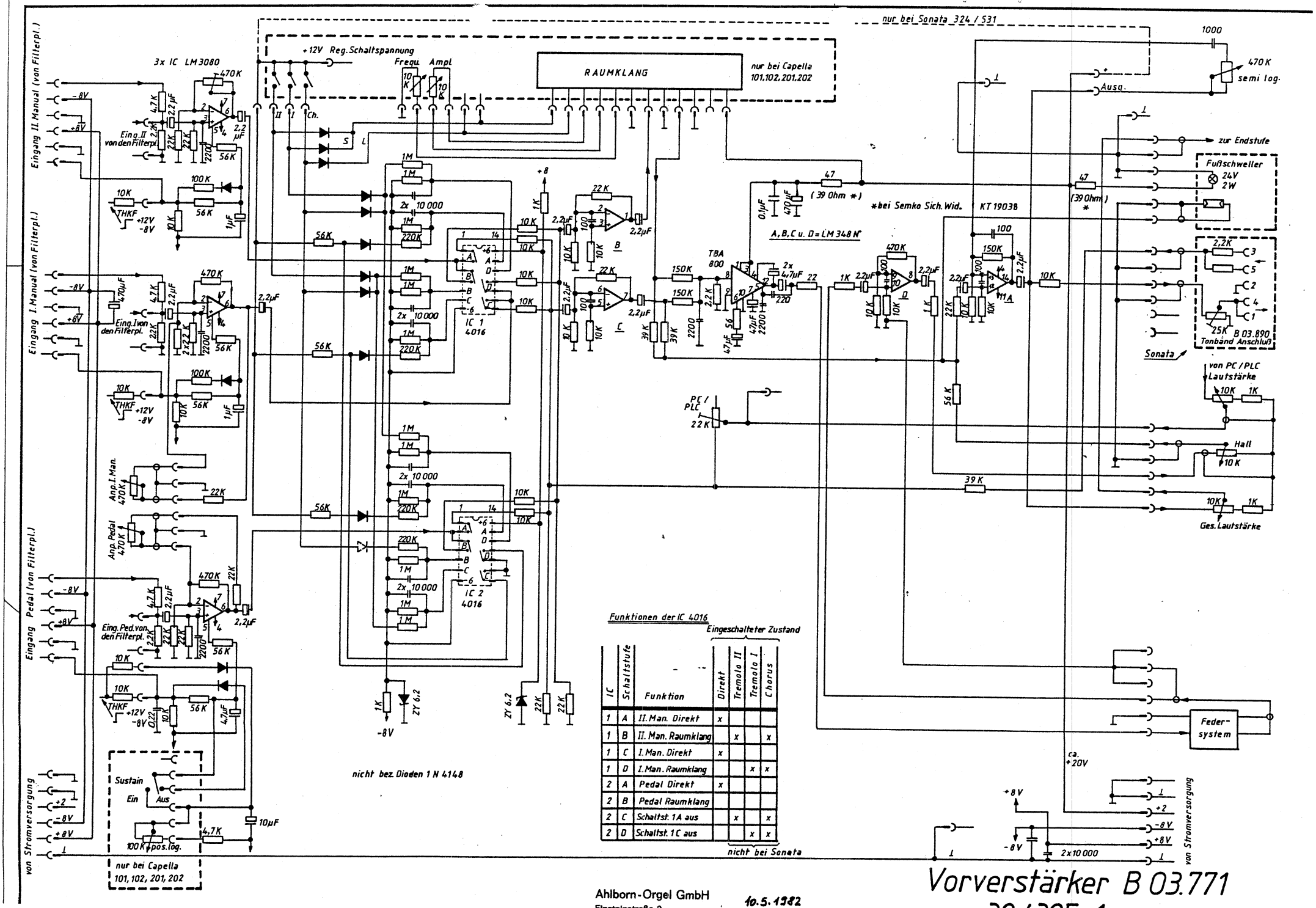

Funktionen der IC 4016

IC	Schaltstufe	Funktion	Direkt	Tremolo II	Tremolo I	Chorus
			Eingeschalteter Zustand			
1	A	II. Man. Direkt	x			
1	B	II. Man. Raumklang		x		x
1	C	I. Man. Direkt	x			
1	D	I. Man. Raumklang			x	x
2	A	Pedal Direkt	x			
2	B	Pedal Raumklang				
2	C	Schaltst. 1A aus		x		x
2	D	Schaltst. 1C aus			x	x

nicht bei Sonata

Ahlborn-Orgel GmbH
Einsteinstraße 2

10.5.1982

Vorverstärker B 03.771

32 / 205 _1

Für diese Zeichnung gelten die Bestimmungen über den Schutz für Urheberrecht

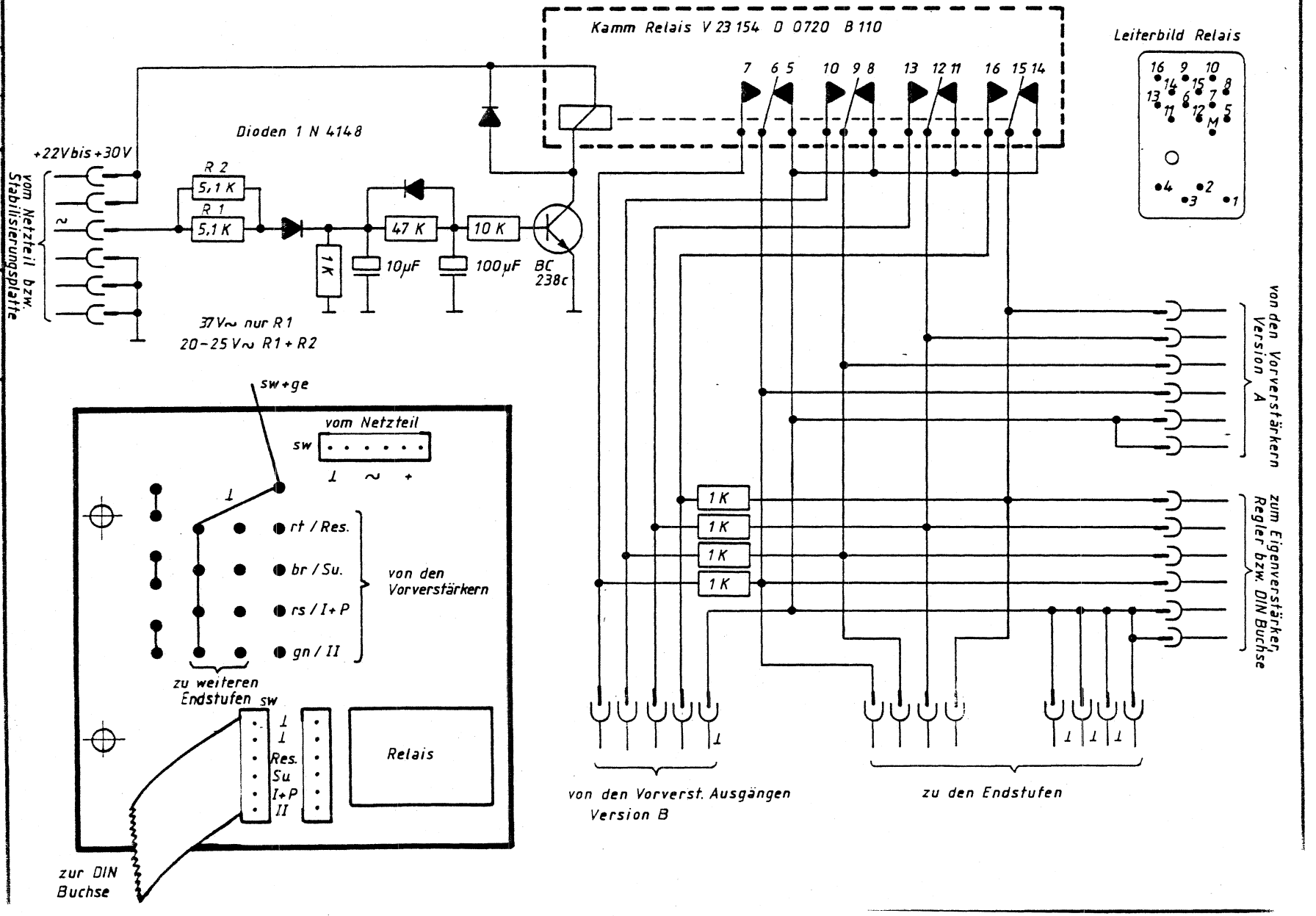

Aus-gabe	Änderung	Tag	Name

Freimaßtoleranzen

	Tag	Name
Bearb.	19.4.83	
Gepr.		
Norm.		

Ahlborn-Orgel GmbH
Einsteinstraße 2
7257 Ditzingen-Heimerdinger

Einschaltverzögerung B 03.801

32/452-1

Ahlborn-Orgel GmbH
Einsteinstraße 2
7257 Ditzingen-Heimerdingen

7.4.1981
K. Güsel

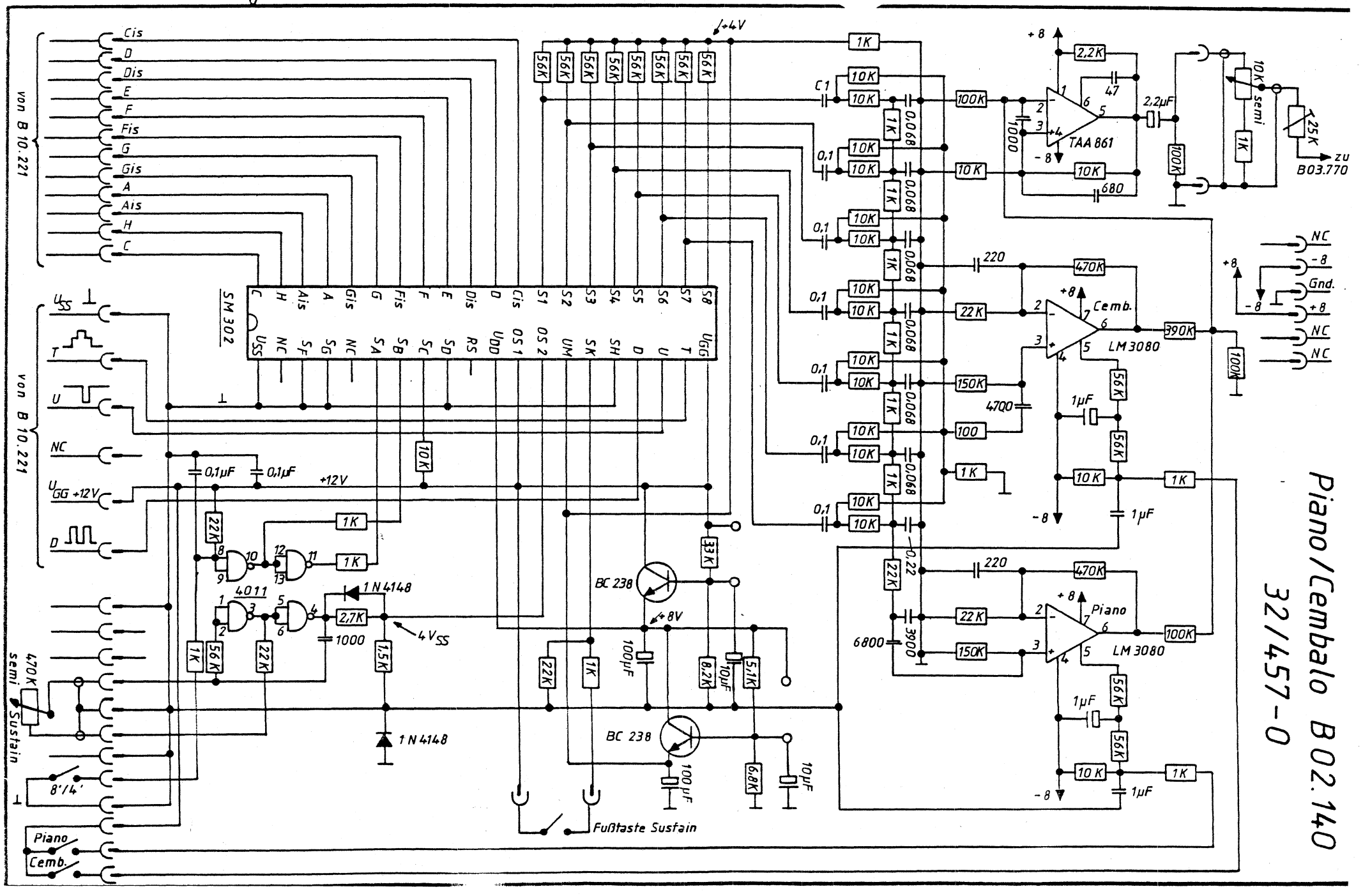

Bestell Nr 51 6006
Albert Mantz Stuttgart P 74

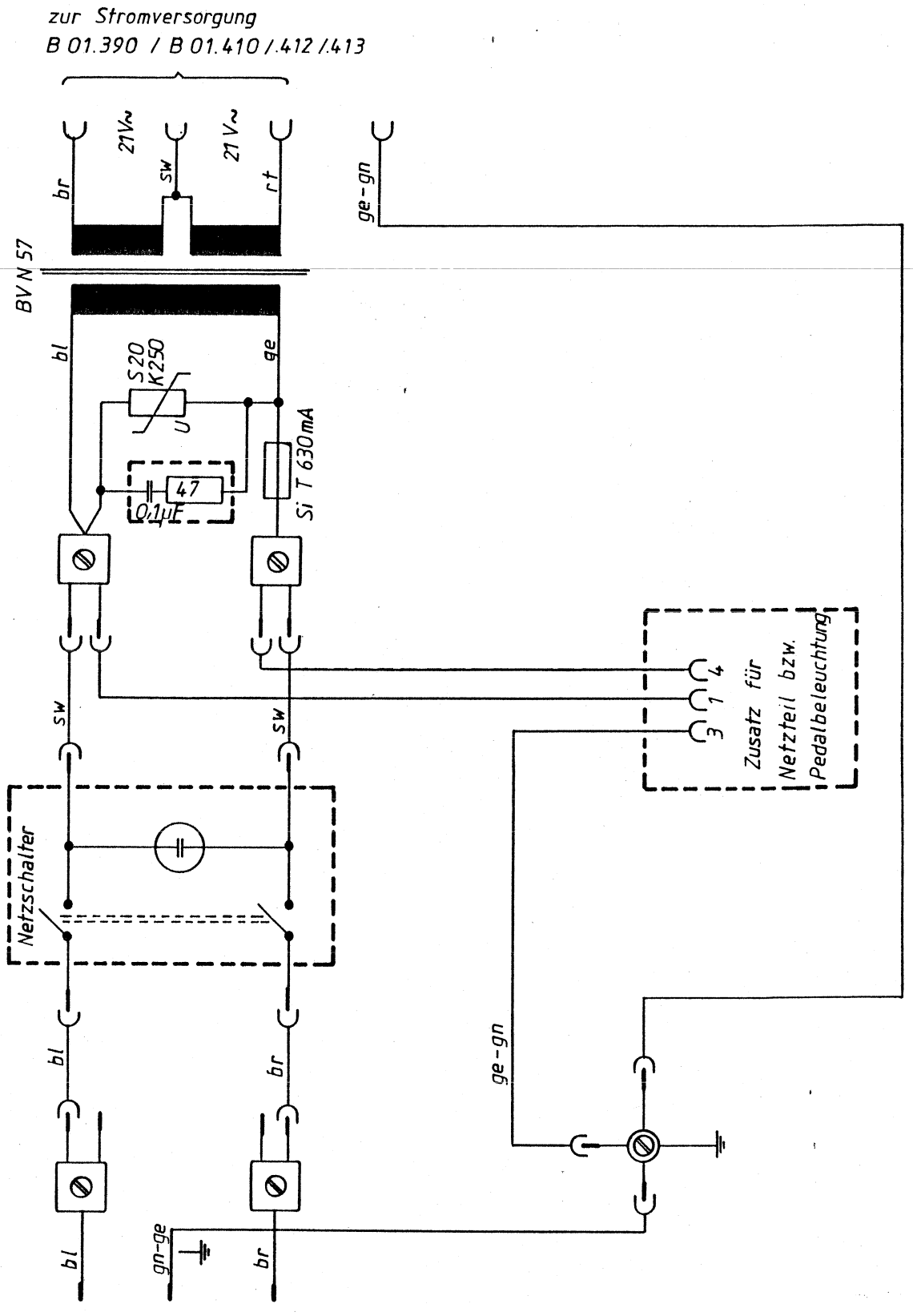

ar diese Zeichnung gelten die Bestimmungen über den Schutz für Urheber-

Ausgabe	Änderung	Tag	Name

Freimaßtoleranzen

1981	Tag	Name
Bearb.	15.12.	A. Gusel
Gepr.		
Norm.		

Ahlborn-Orgel GmbH
Einsteinstraße 2
7257 Ditzingen-Heimerdingen

Netzteil B 01.380

32/463-0

Maßstab

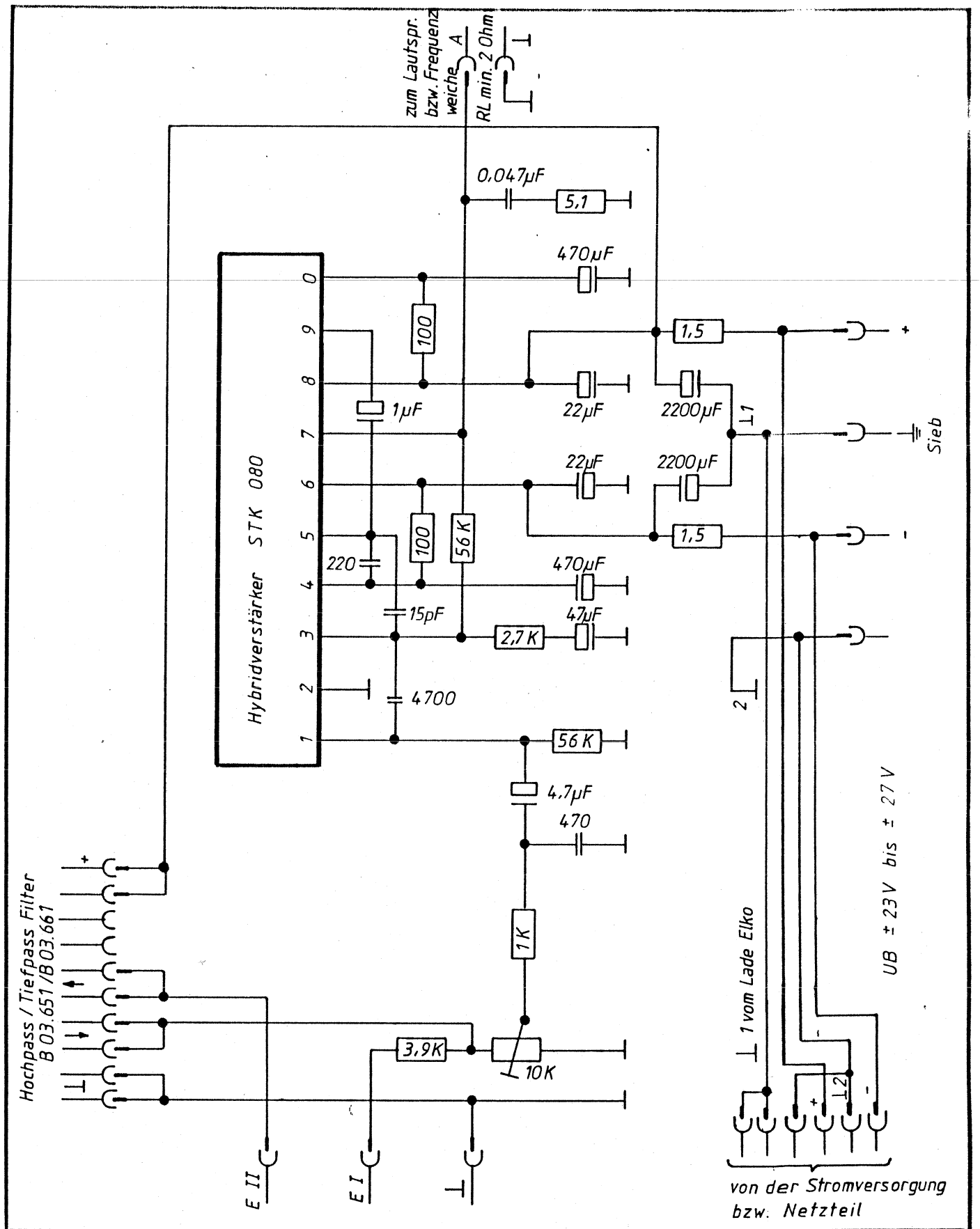

diese Zeichnung gelten die Bestimmungen über den Schutz für Urheber.

Ausgabe	Änderung	Tag	Name

Freimaßtoleranzen

1981	Tag	Name
Bearb.	29.8.	K. Gisel
Gepr		
Norm		

Ahlborn-Orgel GmbH
Einsteinstraße 2
7257 Ditzingen-Heimerdingen

Endstufe B 03.830

32/466-0

Maßstab

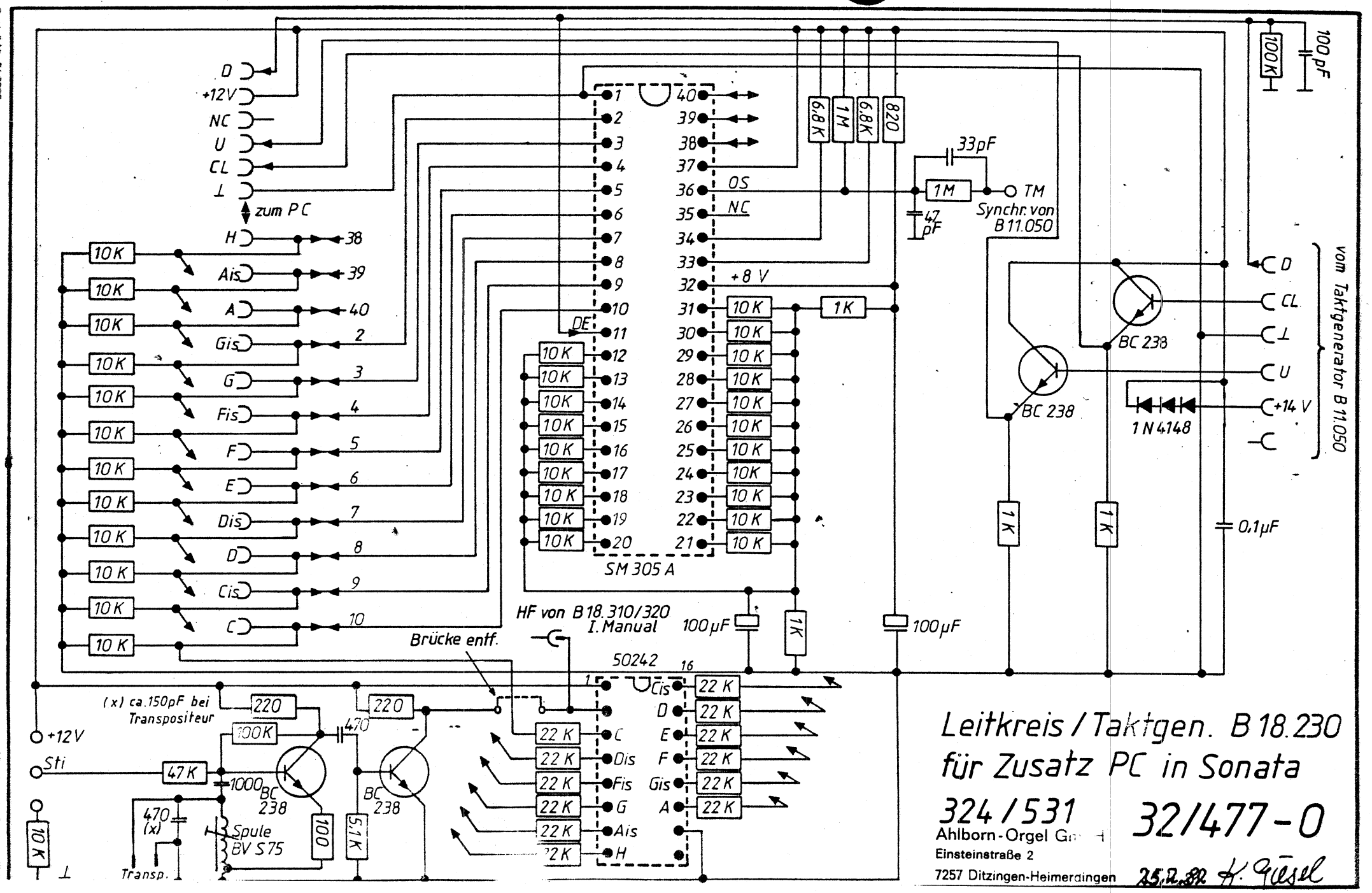

Bestell-Nr 51 6006

Albert Mertz, Stuttgart P 7

Bestell-Nr. 51 6006

Tastenkontaktsatz Ped.

flach B 07.440/450
konkav B 07.460/470

32/481-0

Ahlborn-Orgel GmbH
Einsteinstraße 2
7257 Ditzingen-Heimerdingen

9. März 82 K. Gösel

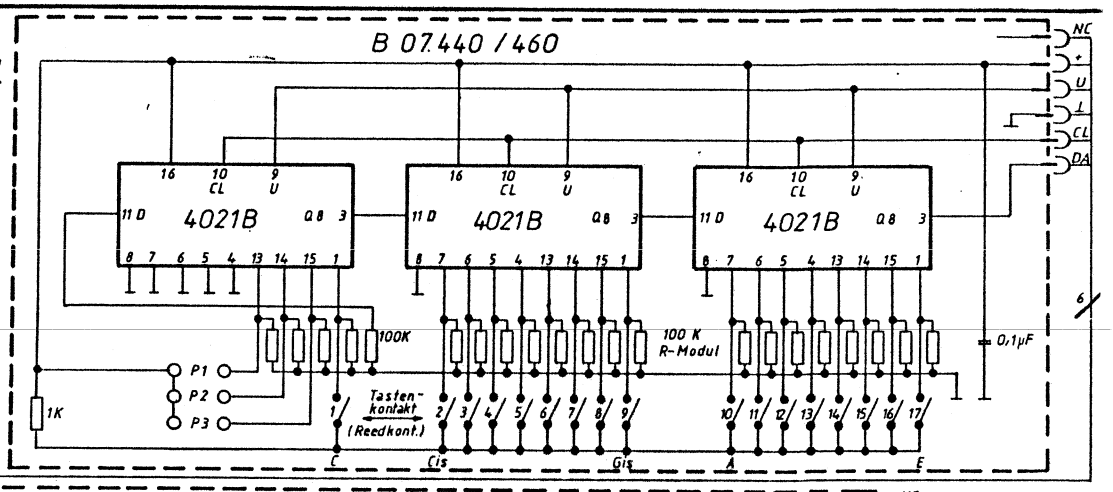

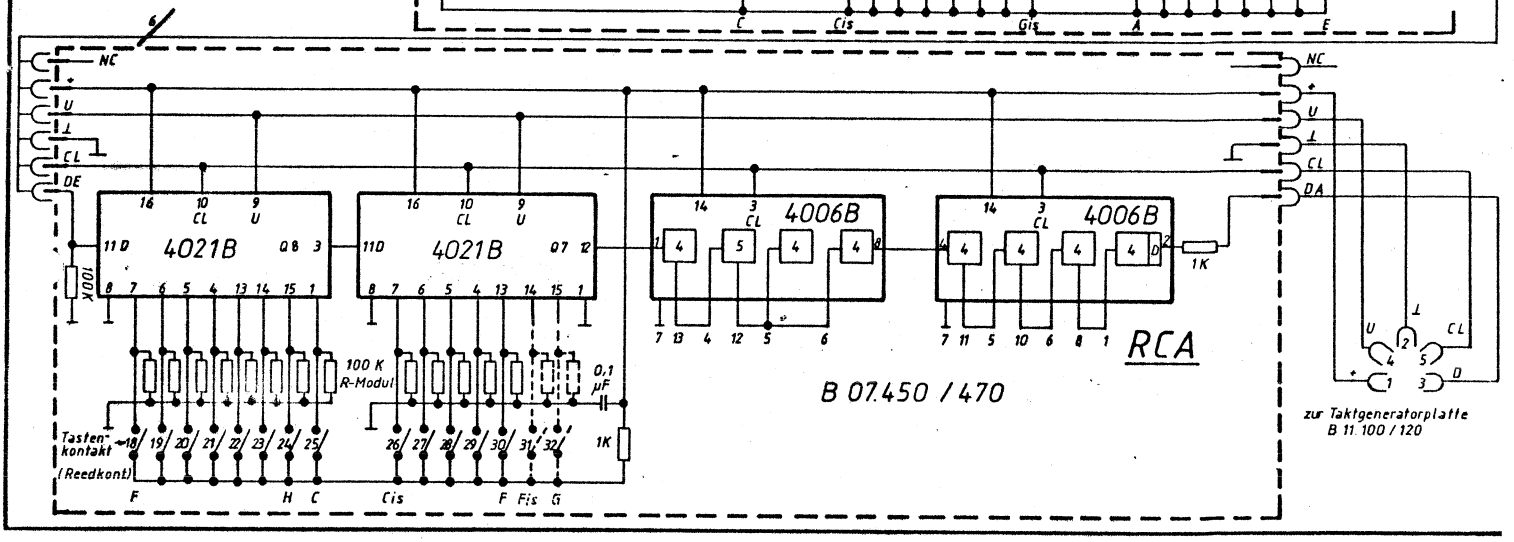

Tastenkontaktsatz Ped.

flach B 07.441/451
konkav B 07.460/471

32/481-1

Ahlborn-Orgel GmbH
Einsteinstraße 2
7257 Ditzingen-Heimerdingen

9. März 82 K. Gösel

Sonata
$U_{SS} = 1$
$U_{DD} = +14$ V

Cantate
$U_{SS} = +10$ V
$U_{DD} = +22$ V

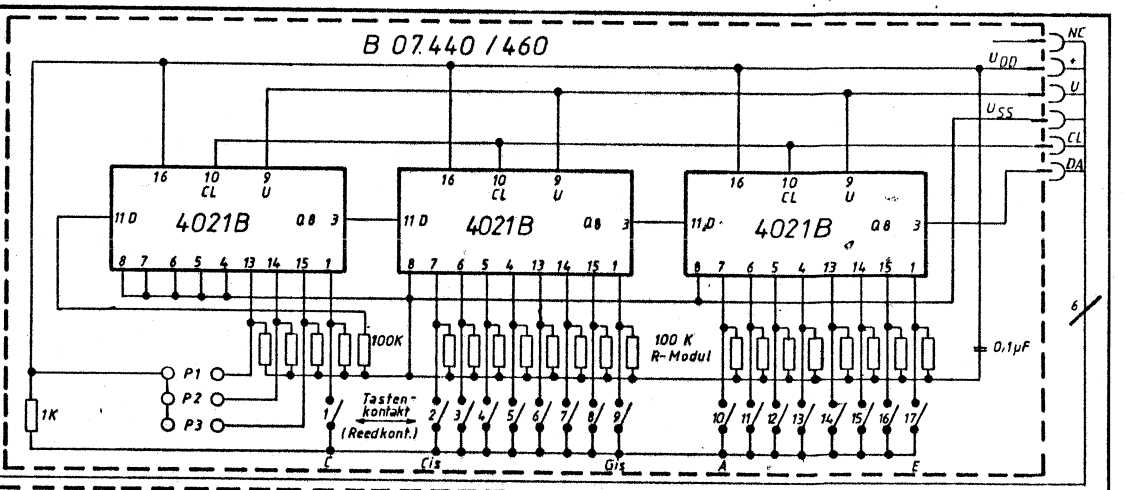

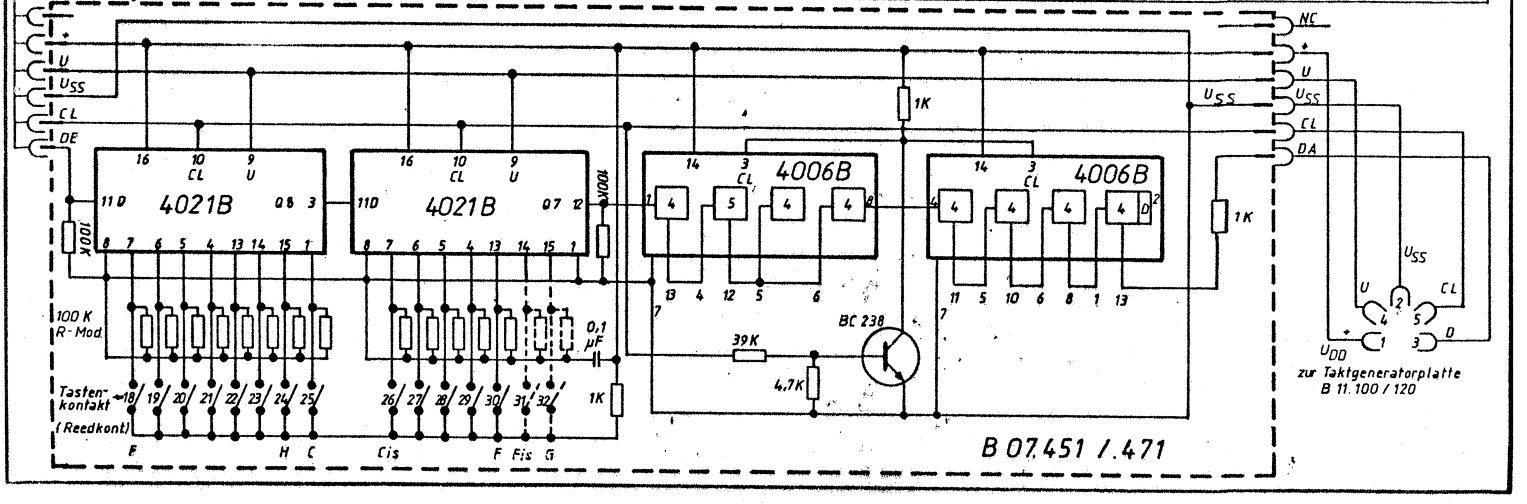

Tastenkontaktsatz Ped.

flach B 07.441 / 452
konkav B 07.460 / 472

32/481 — 2

Ahlborn-Orgel GmbH
Einsteinstraße 2
7257 Ditzingen-Heimerdingen

9. März 82 K. Gusel

Sonata
U_{SS} = ⊥
U_{DD} = +14 V

Cantate
U_{SS} = +10 V
U_{DD} = +22 V

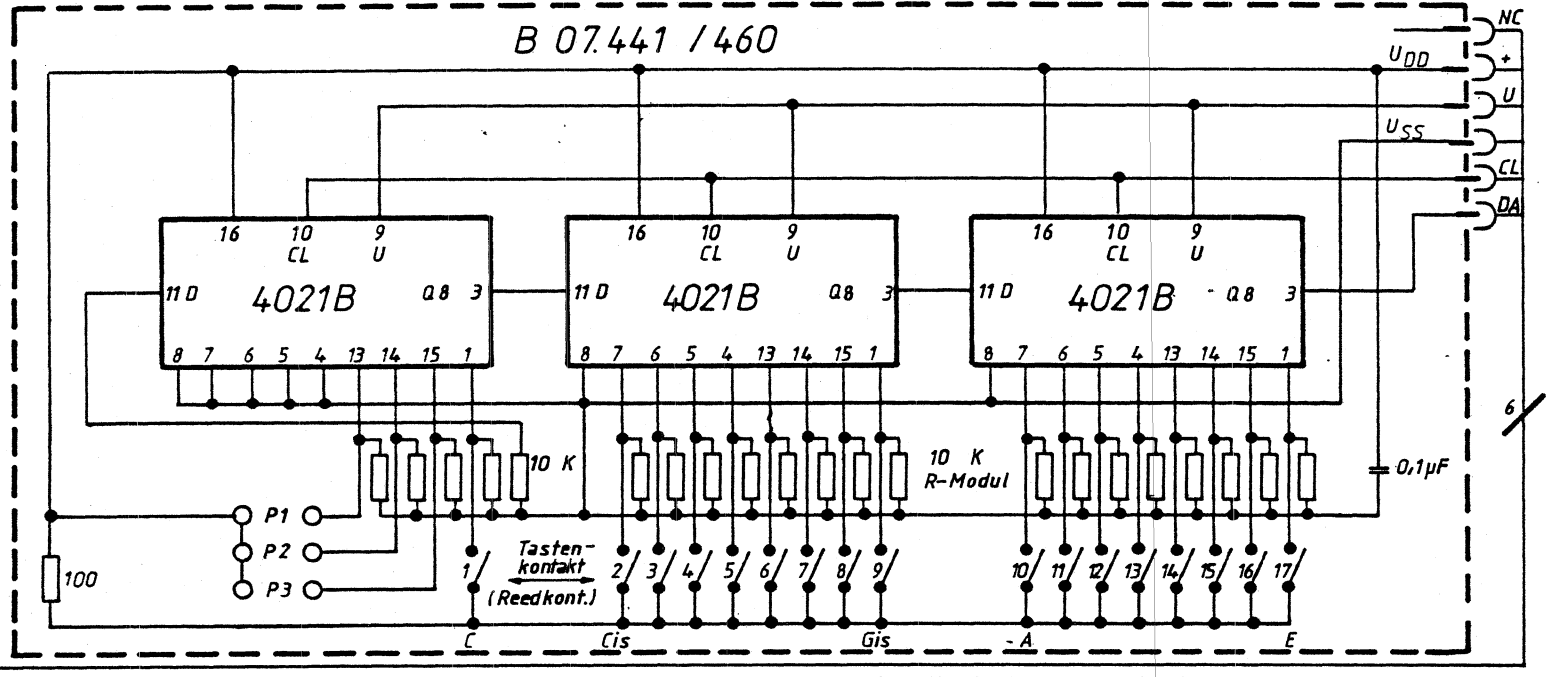

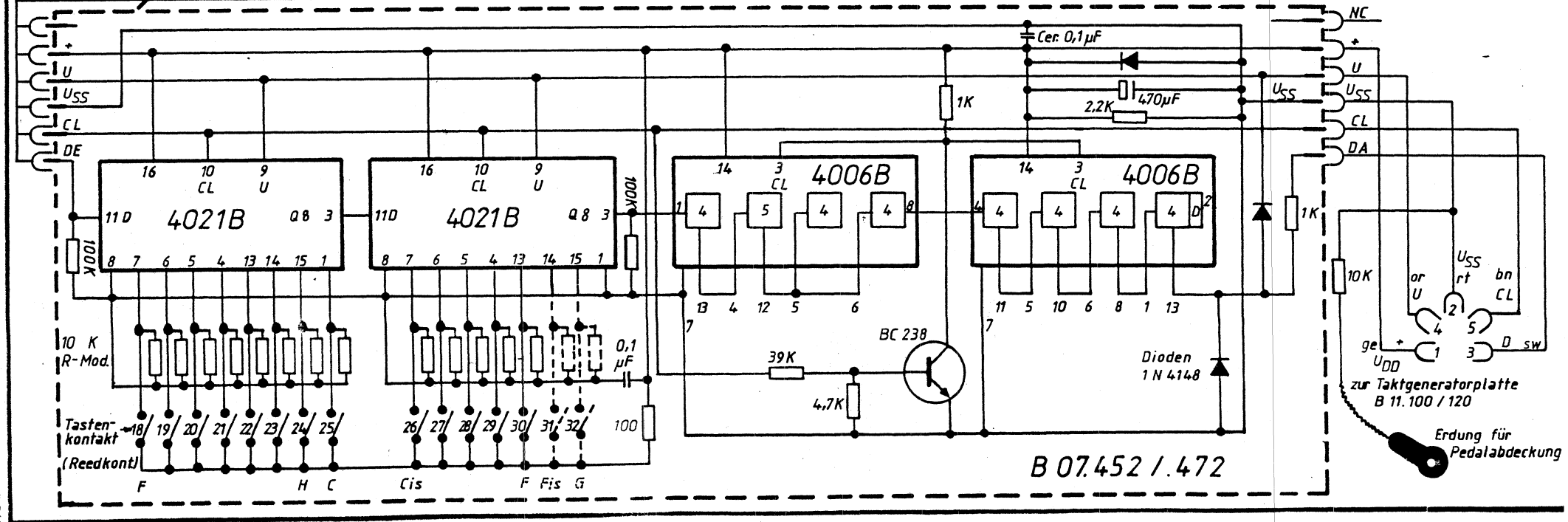

Bestell-Nr. 51.6006
Albert Martz, Stuttgart P 741

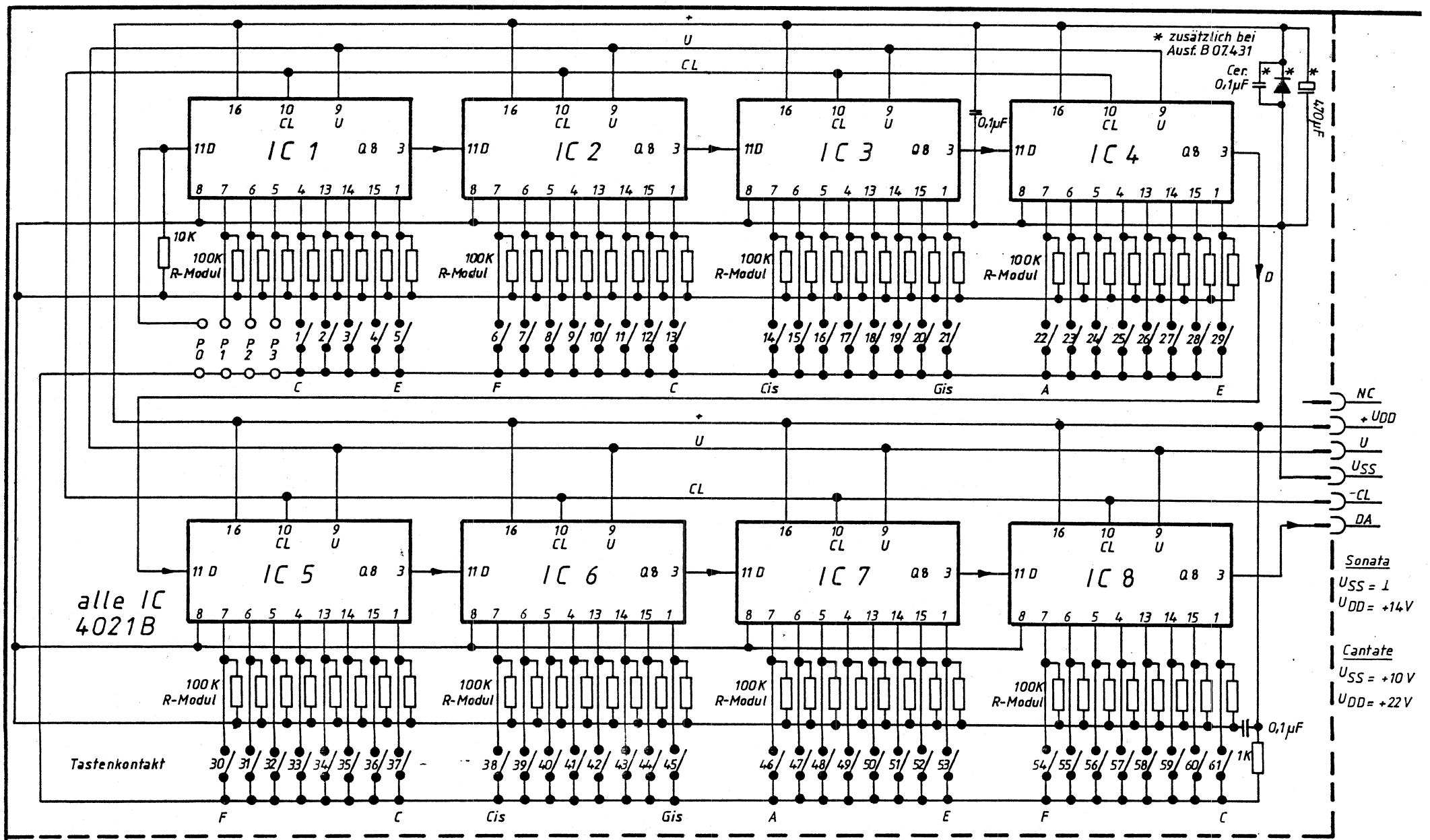

Tastenkontaktsatz Manual B 07.430/431

32/482-1

Ahlborn-Orgel GmbH
Einsteinstraße 2
7257 Ditzingen-Heimerdingen

10. 3. 1982
K. Gusel

Bestell-Nr. 51.6006

Albert Mertz, Stuttgart P 7

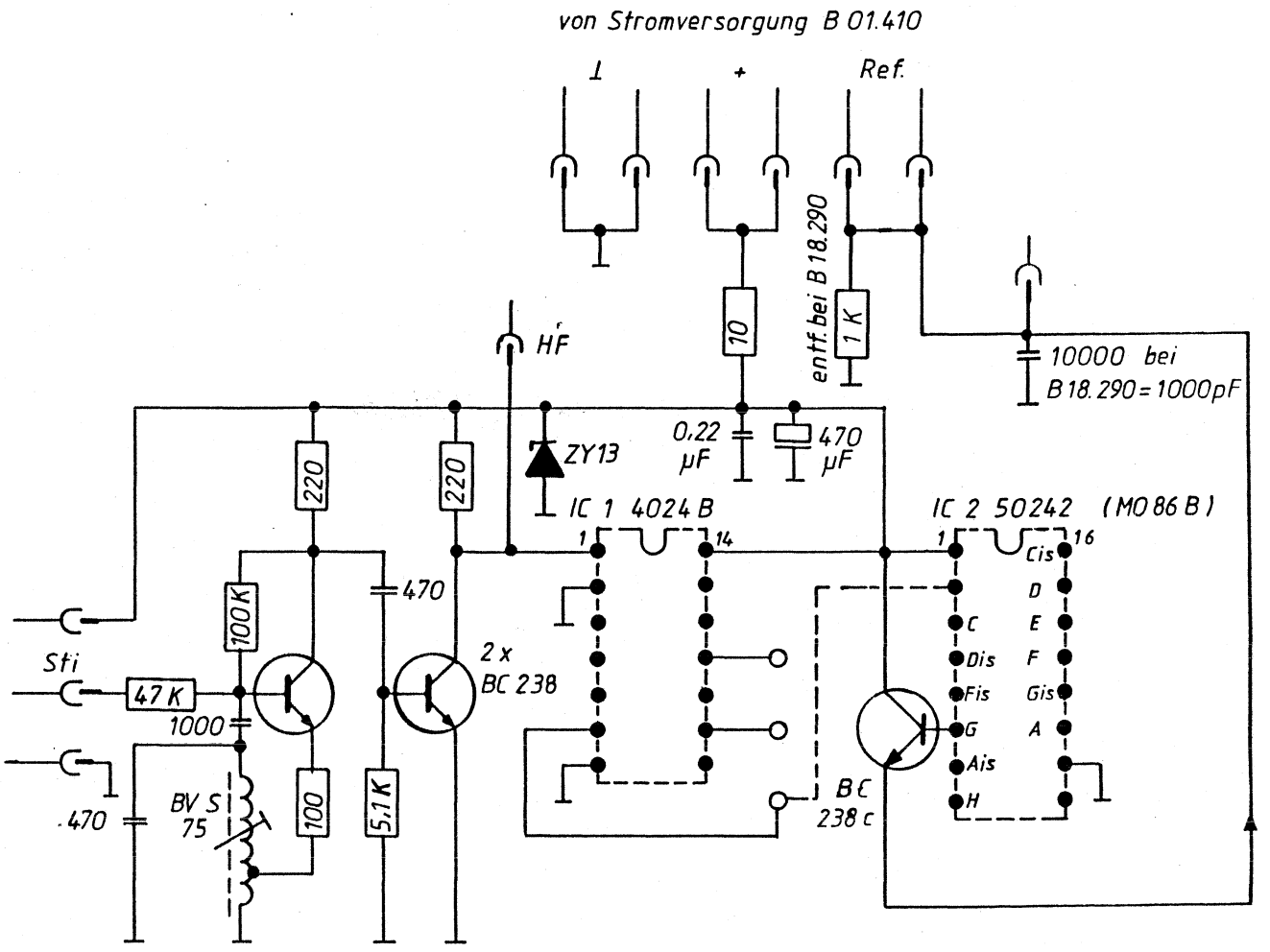

B 18.290 = 32/484 -0 ohne Ref. Ausk.-Transistor

Für diese Zeichnung gelten die Bestimmungen über den Schutz für Urheber...

				Freimaßtoleranzen		Steuergenerator B 18.290.29
				1982	Tag	Name
				Bearb.	24.3.	R. Gasel
				Gepr.		
				Norm.		
Ausgabe	Änderung	Tag	Name	Ahlborn-Orgel GmbH Einsteinstraße 2 7257 Ditzingen-Heimerdingen		32/484 -1

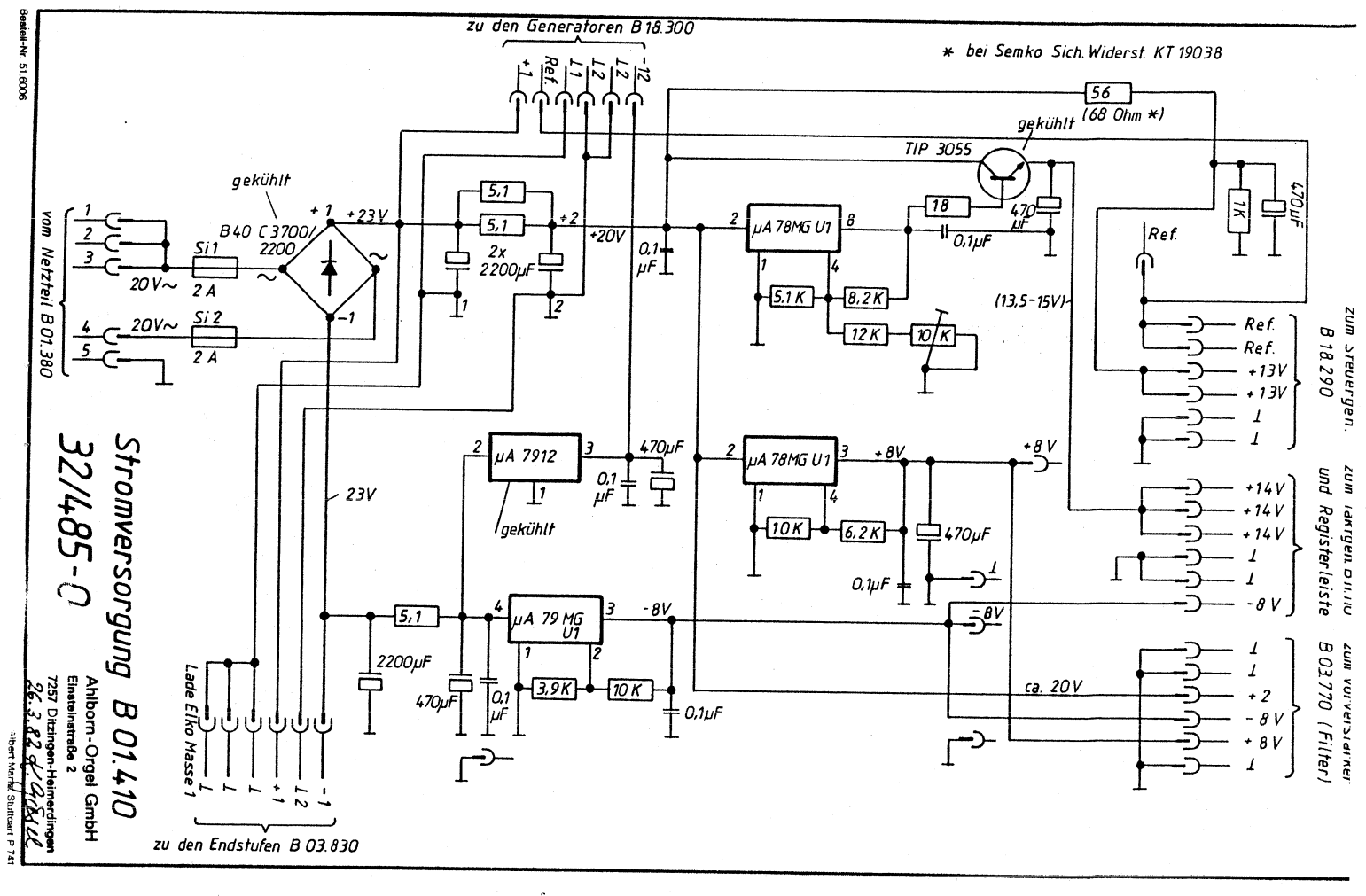
zu den Generatoren B 18.300
* bei Semko Sich. Widerst. KT 19038
Ref. L1 L2 L2 -12
56 (68 Ohm *)
gekühlt
TIP 3055
470 µF
18
0,1µF
µA 78MG U1
5,1 K
8,2 K
12 K
10 K
(13,5-15V)
1K
470µF
Ref.
vom Netzteil B 01.380
20V~
Si 1
Si 2
2 A
B 40 C 3700/2200
+23V
+20V
5,1
2x 2200µF
0,1 µF
µA 7912
470µF
23V
µA 78MG U1
+8V
10K
6,2K
470µF
0,1µF
µA 79 MG U1
-8V
3,9K
10K
2200µF
470µF
ca. 20V
Lade Elko Masse
zu den Endstufen B 03.830
zum Steuergen. B 18.290
Ref. Ref. +13V +13V
zum Taktgen. B 11.110 und Registerleiste
+14V +14V +14V -8V
zum Vorverstärker B 03.770 (Filter)
+2 -8V +8V
Stromversorgung B 01.410
32/485-0
Ahlborn-Orgel GmbH
Einsteinstraße 2
7257 Ditzingen-Heimerdingen
26.3.82

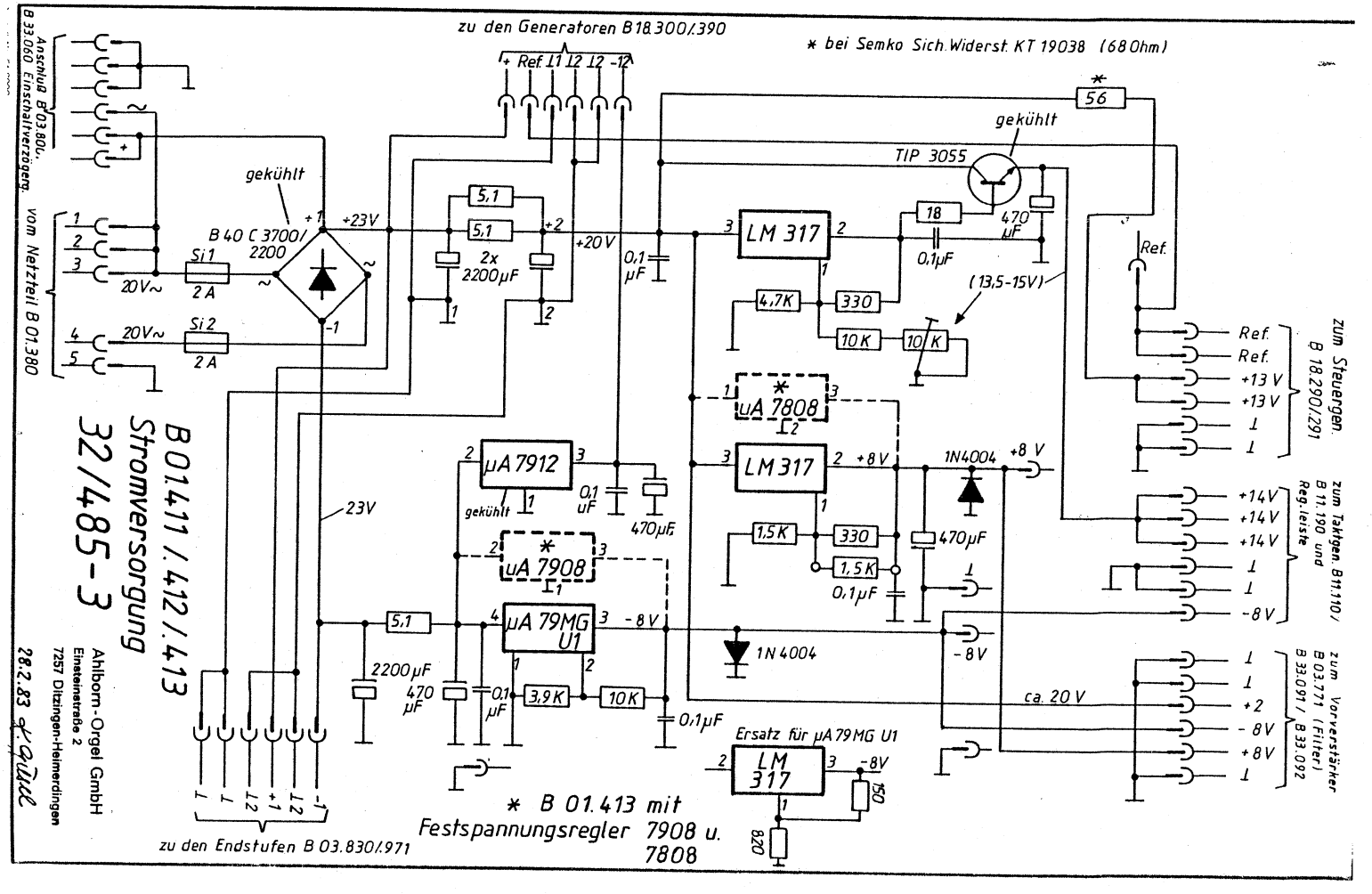
zu den Generatoren B 18.300/.390
* bei Semko Sich. Widerst. KT 19038 (68 Ohm)
Ref. L1 L2 L2 -12
56
gekühlt
TIP 3055
470 µF
18
0,1µF
LM 317
4,7K
330
10K
(13,5-15V)
Anschluß B 03.801, B 33.060 Einschaltverzögerg.
vom Netzteil B 01.380
20V~
Si 1
Si 2
2 A
B 40 C 3700/2200
+23V
+20V
5,1
2x 2200µF
0,1 µF
µA 7808
µA 7912
470µF
23V
LM 317
+8V
1N4004
1,5K
330
1,5K
0,1µF
470µF
µA 7908
µA 79MG U1
-8V
3,9K
10K
2200µF
470 µF
ca. 20V
Ersatz für µA 79MG U1
LM 317
150
820
zu den Endstufen B 03.830/.971
zum Steuergen. B 18.290/291
Ref. Ref. +13V +13V
zum Taktgen. B 11.110/ B 11.190 und Reg.leiste
+14V +14V +14V -8V
zum Vorverstärker B 03.771 (Filter) B 33.091/ B 33.092
+2 -8V +8V
B 01.411 / .412 / .413
Stromversorgung
32/485-3
Ahlborn-Orgel GmbH
Einsteinstraße 2
7257 Ditzingen-Heimerdingen
28.2.83
* B 01.413 mit Festspannungsregler 7908 u. 7808

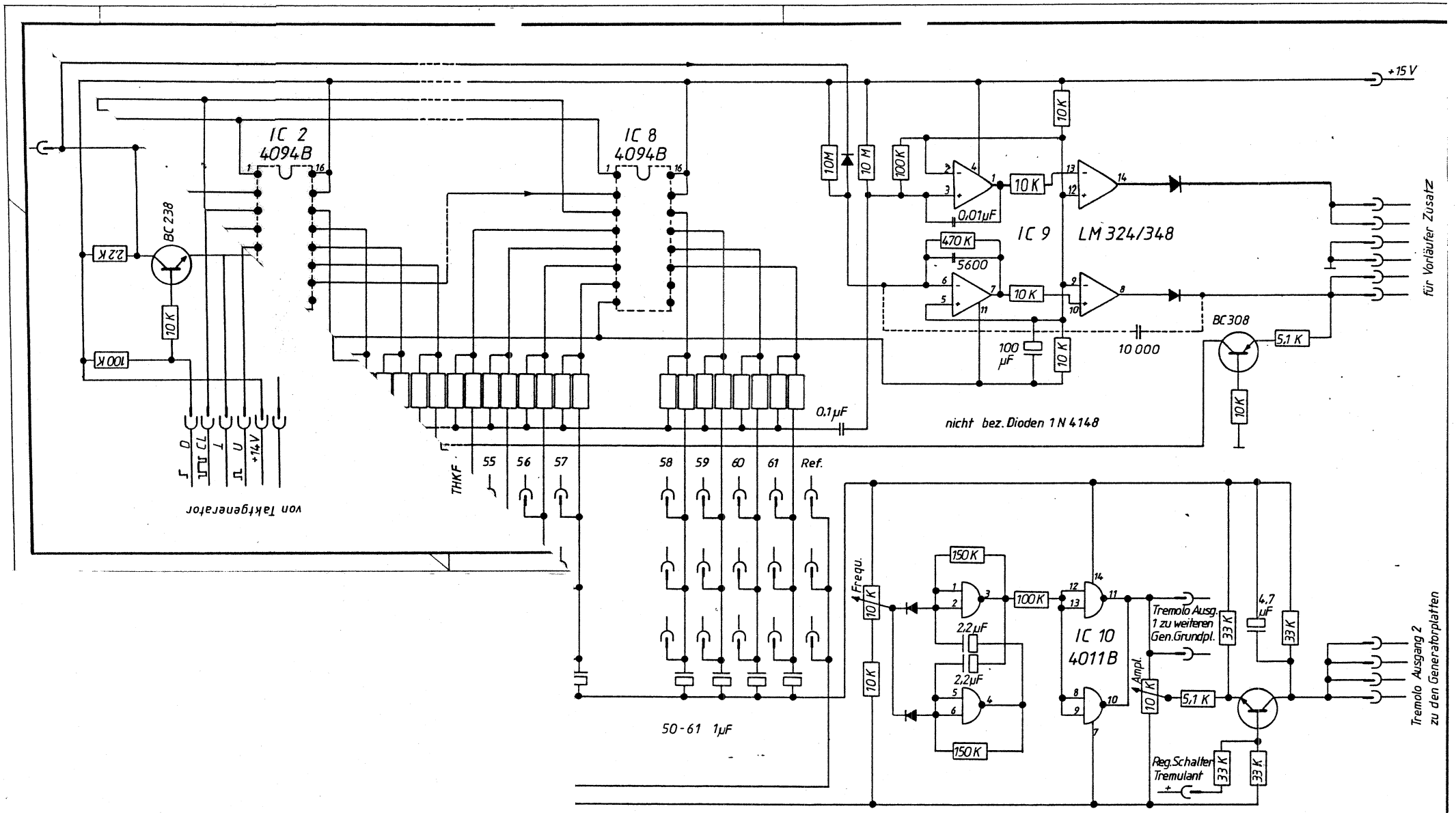

Generator Grundplatte B 18.300

32/486 -0

Ahlborn-Orgel GmbH
Einsteinstraße 2

30.3.82

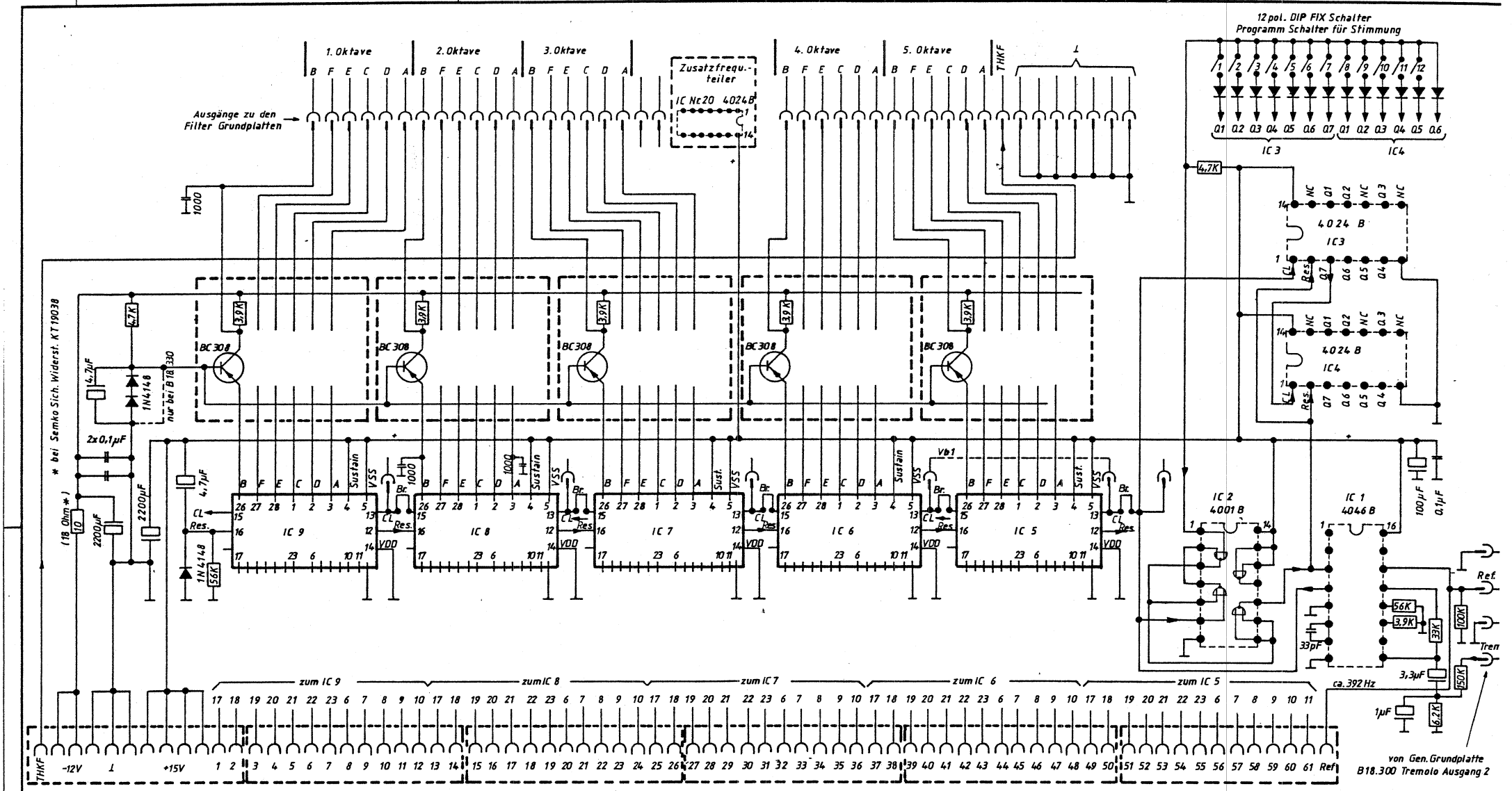

B 18.310 16' - 2' mit Brücken Br.1 und Br.2 Ausgang A = 16', B = 8', C = 5 1/3', D = 4', E = 2 2/3', F = 2'
IC 5 - 9 Typ 17 8'-1' mit Br.2, Br.1 entfällt dafür Verbindung Vb1 aufgesteckt Ausgang A = 8', B = 4', C = 2 2/3', D = 2', E = 1 1/3', F = 1'

B 18.320 Mixtur Brücken Br.1 und Br.2 entfallen, dafür Verbindung Vb1 und Vb 2 aufgesteckt
IC 5 - 9 Typ 17

B 18.330 Terz 3 1/5' - 1 3/5' mit Br.1 und Br. 2 Ausgang A = 3 1/5', B = 1 3/5'
IC 5 - 9 Typ 15

B 18.380 Septime 1 1/7' - 2 2/7' wie B 18.330 Ausgang A = 2 2/7'; B = 1 1/7'
zusätzlich Frequenzverdoppler B 18.371
IC Typ 15 = TMS 3615 IC Typ 17 = TMS 3617

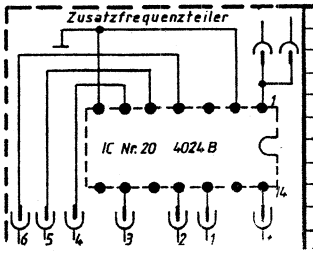

Freimaßtoleranzen

1982	Tag	Name
Bearb.	17.5.	[signature]
Gepr.		
Norm.		

Ahlborn-Orgel GmbH
Einsteinstraße 2
7257 Ditzingen-Heimerdingen

Generator B 18.310 / B 18.311 / B 18.320 / B 18.330 / B 18.380

Maßstab

32/487 - 1

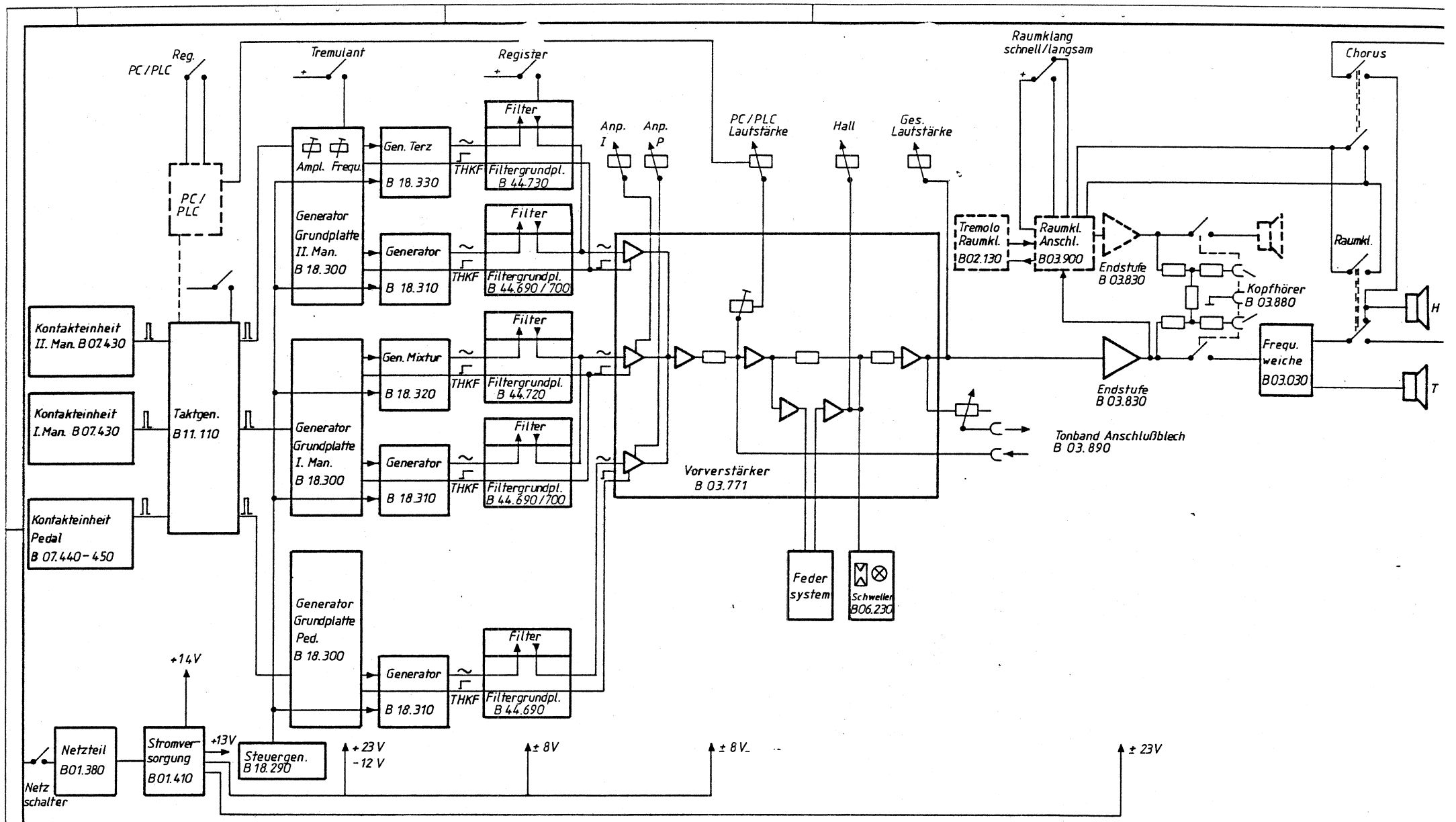

Freimaßtoleranzen			Blockschaltbild Sonata 531
1982	Tag	Name	
Bearb.	25.5.	A. Gusel	32/488-0
Gepr.			Maßstab
Norm.			
Ahlborn-Orgel GmbH Einsteinstraße 2			

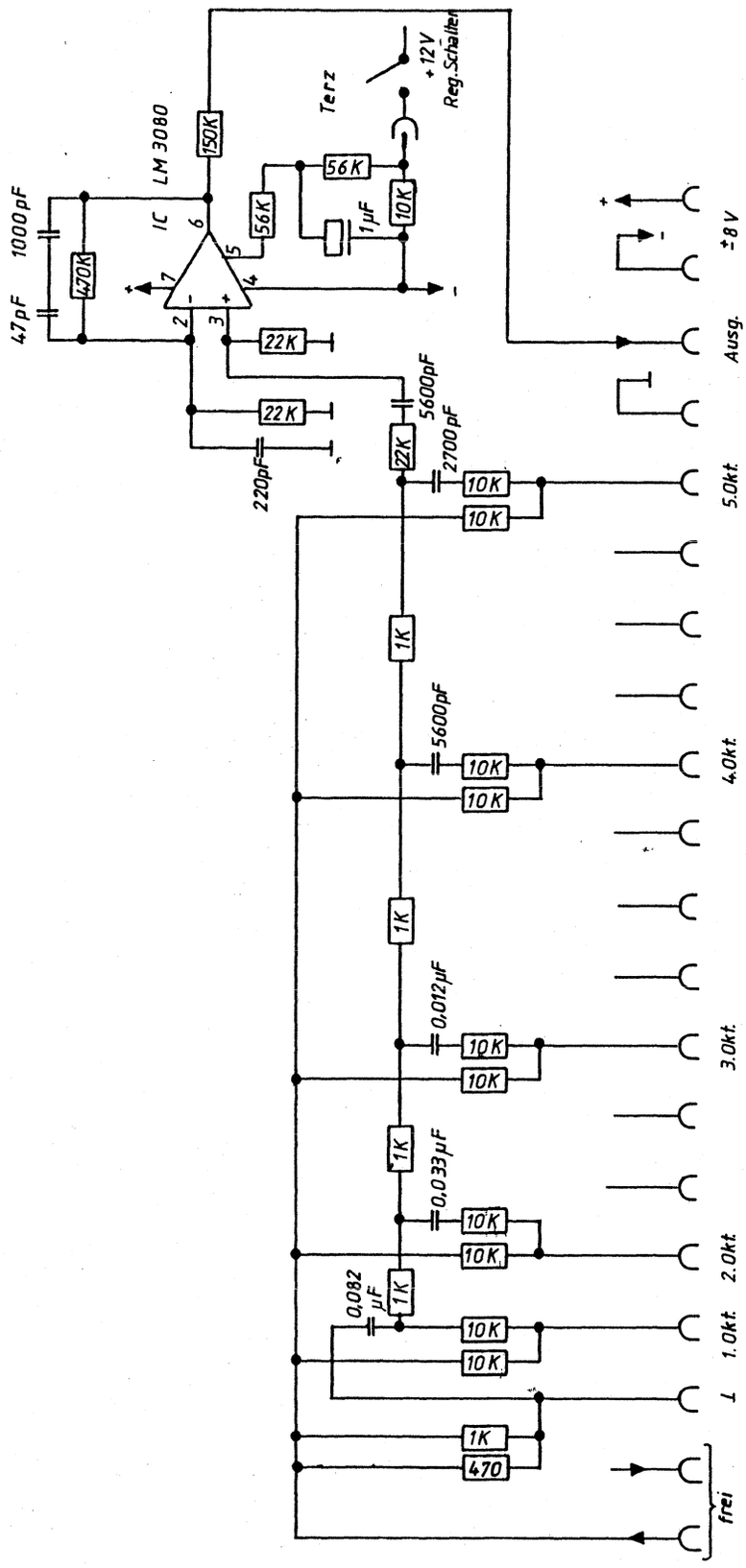

Für diese Zeichnung gelten die Bestimmungen über den Schutz für Urhe...

Ausgabe	Änderung	Tag	Name

Freimaßtoleranzen

1982	Tag	Name
Bearb.	28.5.9	K. Gesel
Gepr.		
Norm.		

Ahlborn-Orgel GmbH
Einsteinstraße 2
7257 Ditzingen-Heimerdingen

Filterplatte Man. 1 3/5' B 45.800

32/489-0

Maßstab

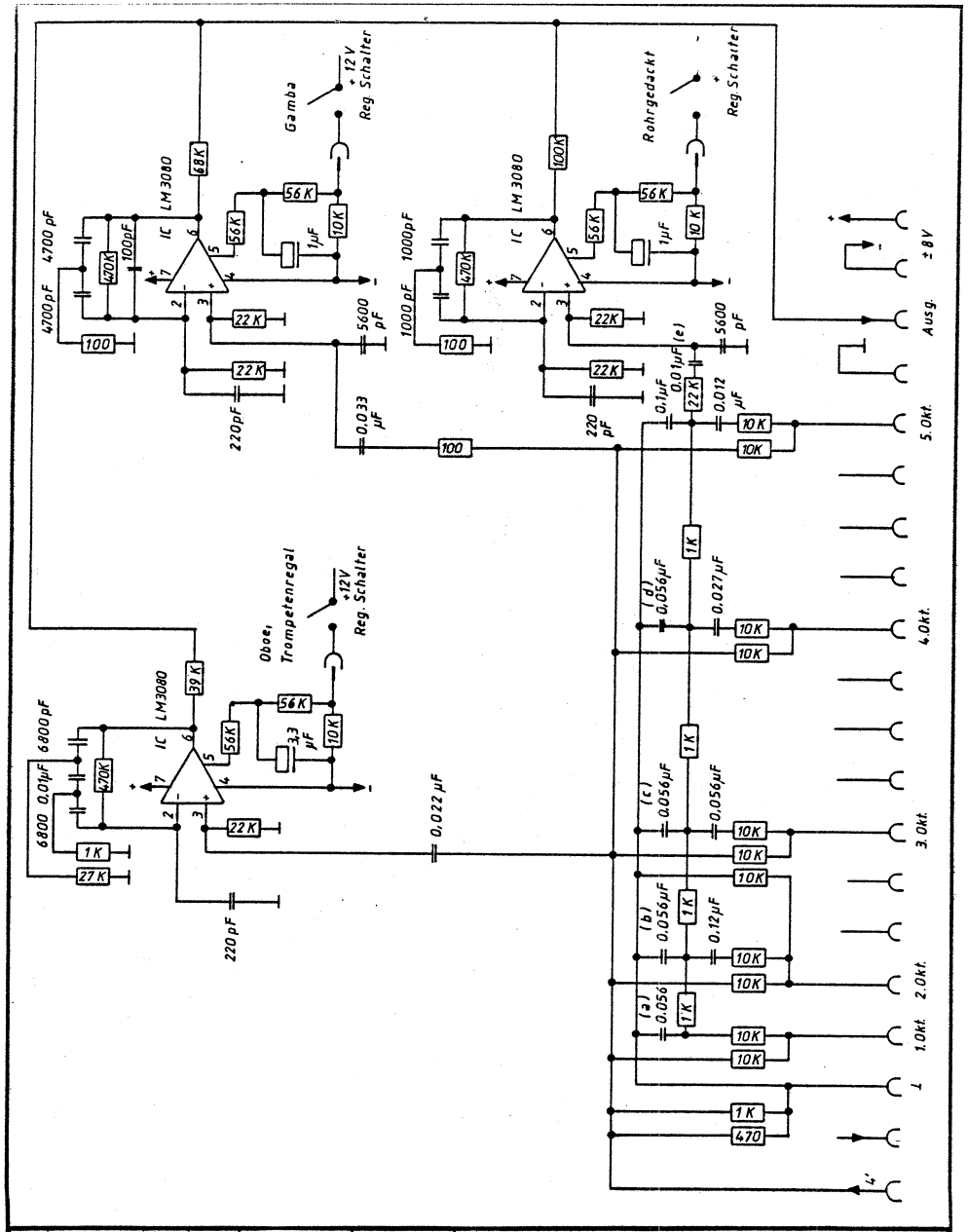

Für diese Zeichnung gelten die Bestimmungen über den Schutz für Urheb...

				Freimaßtoleranzen		Filterplatte Man. 8' B 45.760 / B 45.761
				1982	Tag	Name
war	bei B 45.760			Bearb.	3.6.	K. Gasel
(e)	war 0,033 µF			Gepr.		32/490-0
(d)	nur bei B 45.761	1.3	83	Norm.		
(c+b)	war 0,1 µF		K.G.	Ahlborn-Orgel GmbH		
(a)	war 0,33 µF			Einsteinstraße 2		
Ausgabe	Änderung	Tag	Name	7257 Ditzingen-Heimerdingen		

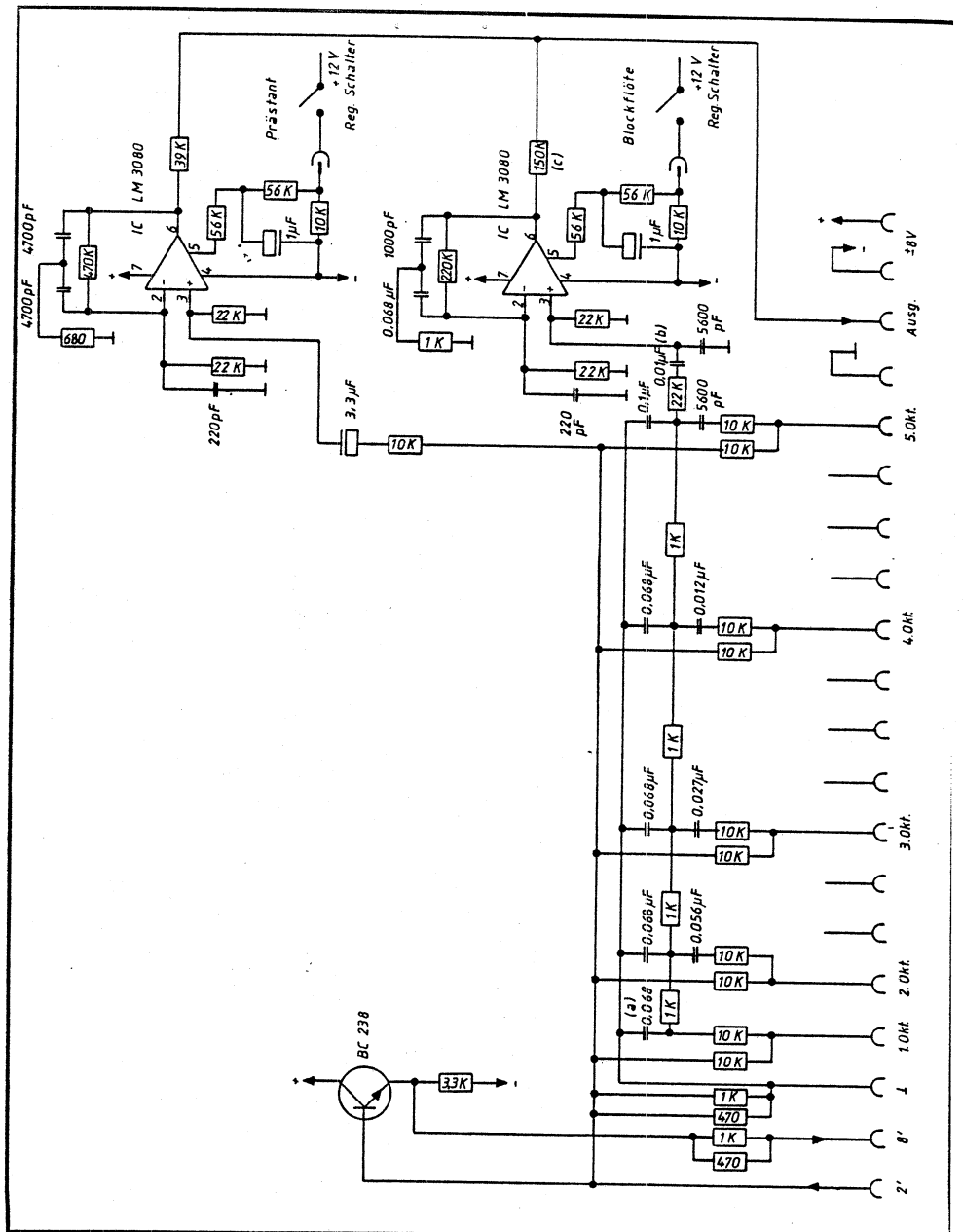

Für diese Zeichnung gelten die Bestimmungen über den Schutz für Urheb...

				Freimaßtoleranzen		Filterplatte Man. 4' B 45.770 / B 45.771
				1982	Tag	Name
war	bei B 45.770			Bearb.	3.6.	K. Gasel
(c)	war 330 KOhm			Gepr.		32/491-0
(b)	war 0,033 µF	1.3.83	K.G.	Norm.		
(a)	war 0,33 µF			Ahlborn-Orgel GmbH		
Ausgabe	Änderung	Tag	Name	Einsteinstraße 2		
				7257 Ditzingen-Heimerdingen		

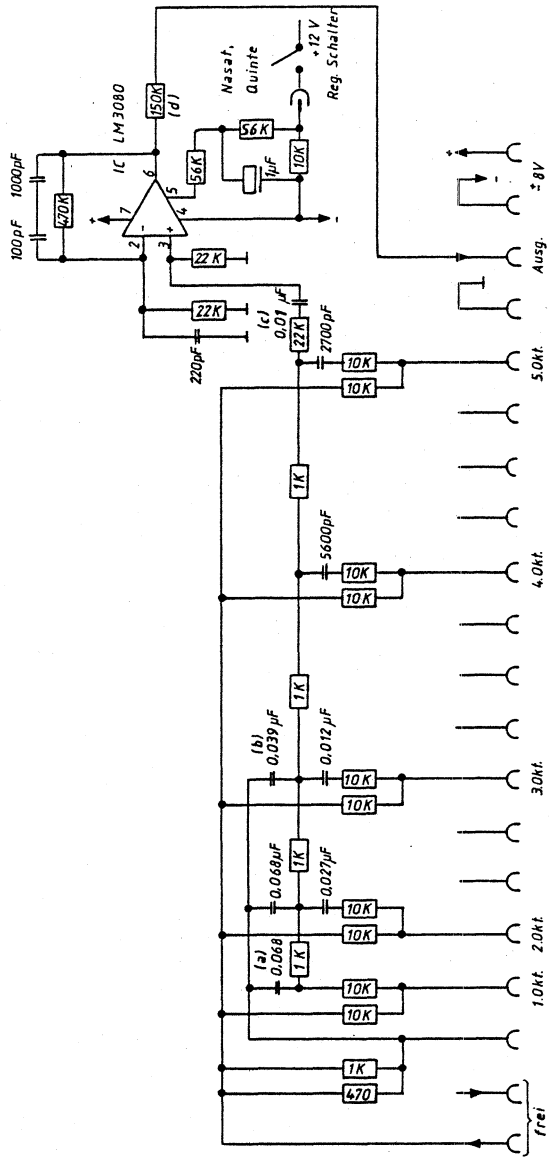

Für diese Zeichnung gelten die Bestimmungen über den Schutz für Urhe...

war bei B 45.780				
(d)	war 270 KOhm			
(c)	war 0,033 µF	1.3.83		
(b)	nur bei B 45.781		K.G.	
(a)	war 0,33 µF			
Aus-				

Freimaßtoleranzen

1982	Tag	Name
Bearb.	28.5.	K. Giesel
Gepr.		
Norm.		

Ahlborn-Orgel GmbH
Einsteinstraße 2
7257 Ditzingen-Heimerdingen

Filterplatte Man. 2²/₃' B 45.780/ B 45.781

Maßstab

32/492-0

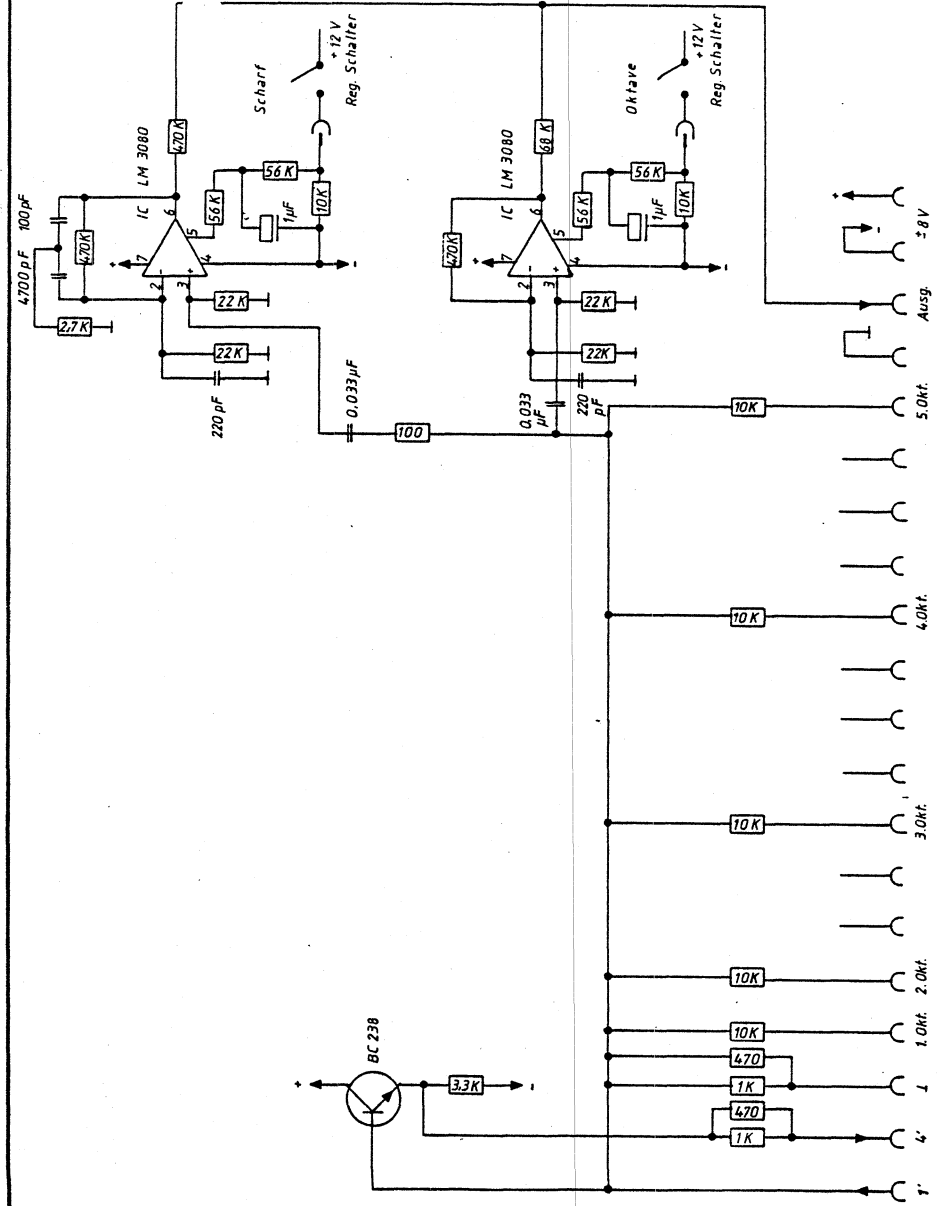

Für diese Zeichnung gelten die Bestimmungen über den Schutz für Urhe...

Freimaßtoleranzen

1982	Tag	Name
Bearb.	3.6.	K. Giesel
Gepr.		
Norm.		

Ahlborn-Orgel GmbH
Einsteinstraße 2
7257 Ditzingen-Heimerdingen

Aus-gabe	Änderung	Tag	Name

Filterplatte Man. 2' B 45.790

Maßstab

32/493-0

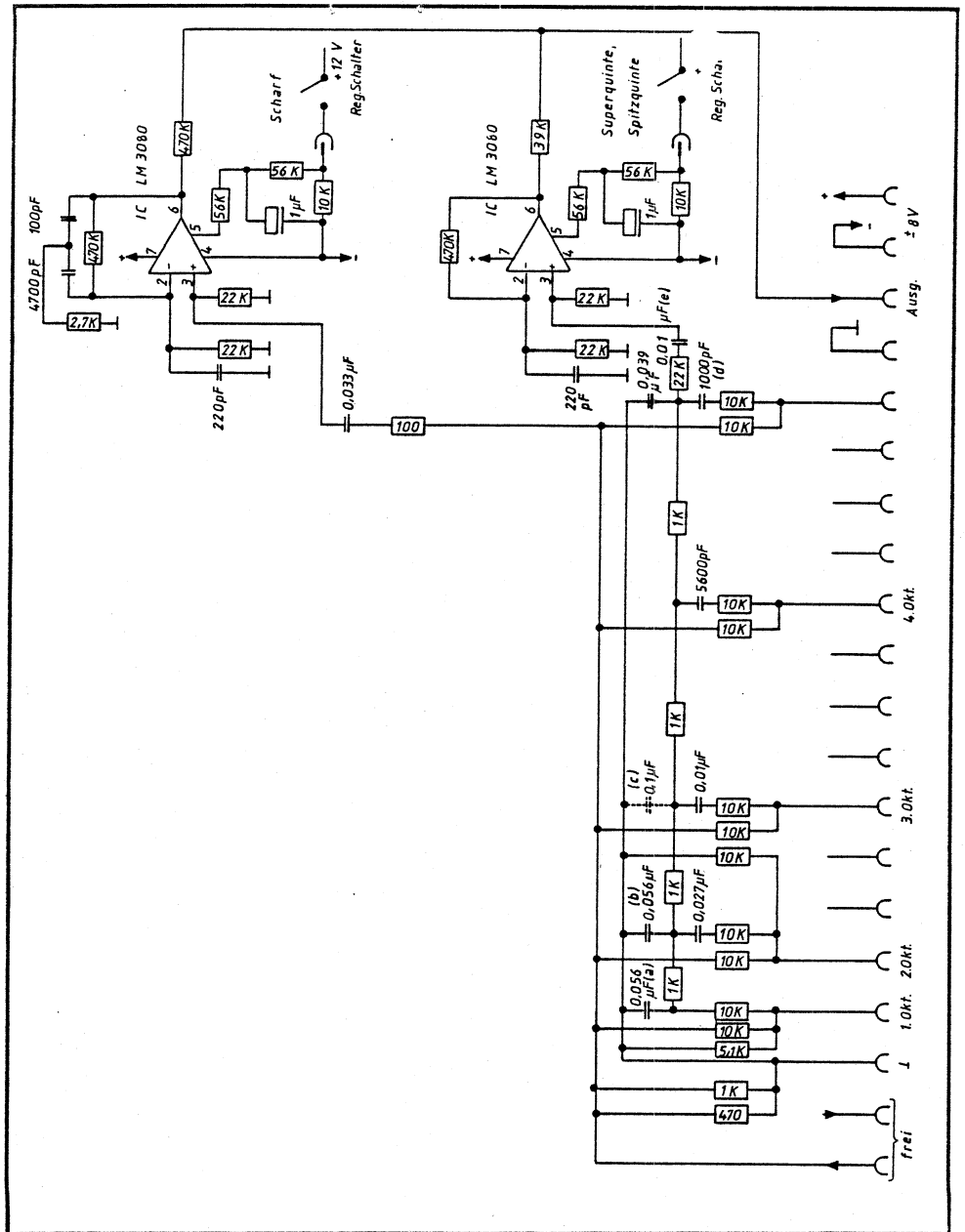

Für diese Zeichnung gelten die Bestimmungen über den Schutz für Urheberrecht

				Freimaßtoleranzen		Filterplatte Man.1⅓' B45.810 /.811
war	bei B 45.810			1982	Tag	Name
(e)	war 0,033µF			Bearb.	28.5.	K. Giesel
(d)	war 2700pF			Gepr.		
(c)	nur bei B45.810	1.3.83	K.G.	Norm.		
(b)	war 0,22µF			Ahlborn-Orgel GmbH		
(a)	war 0,047µF			Einsteinstraße 2		
Aus-						

32/494-0

Maßstab

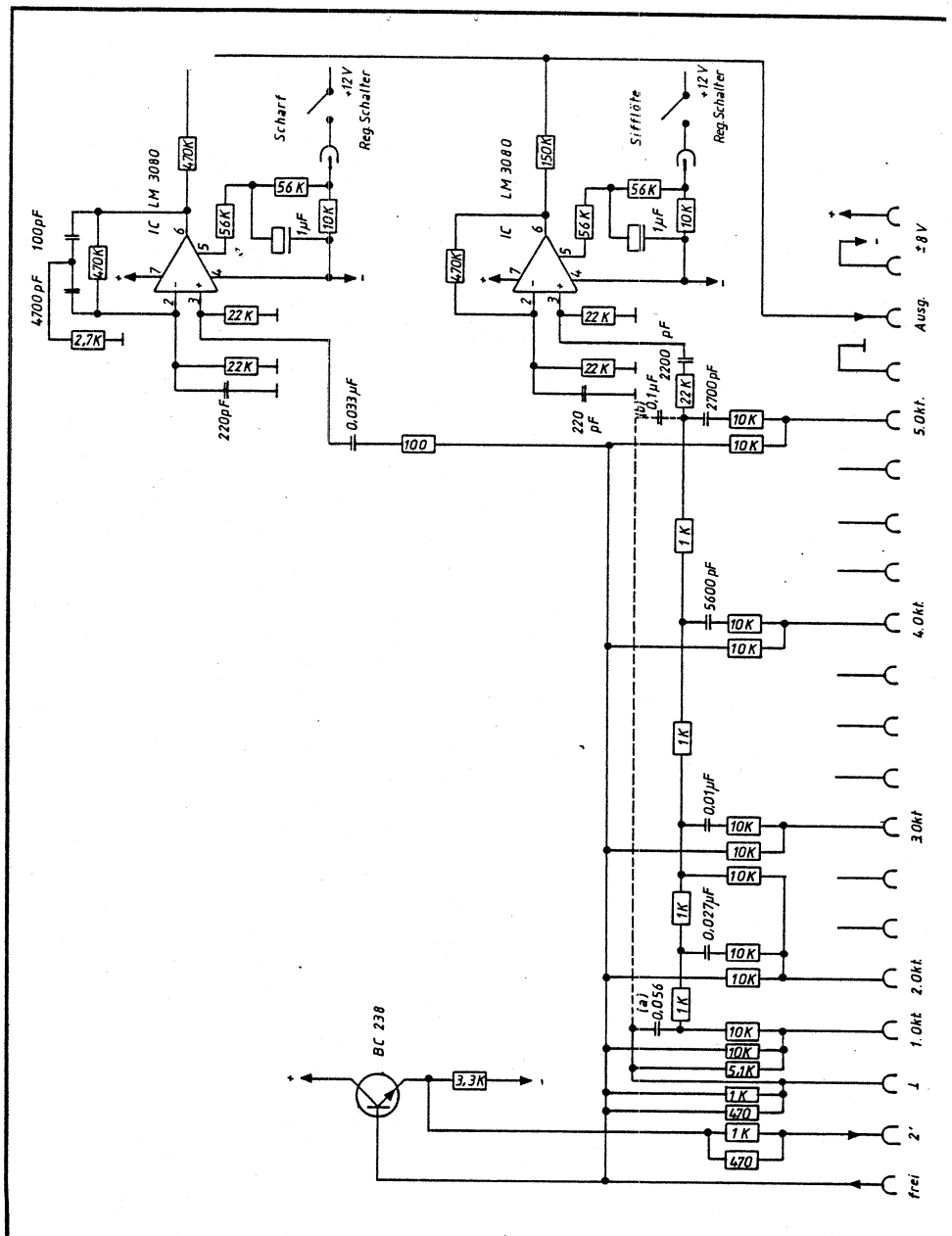

Für diese Zeichnung gelten die Bestimmungen über den Schutz für Urheberrecht

				Freimaßtoleranzen		Filterplatte Man.1' B 45.820/ B 45.821
				1982	Tag	Name
				Bearb.	28.5.	K. Giesel
war	bei B 45.820			Gepr.		
				Norm.		
(b)	nur bei B45.820	1.3.83		Ahlborn-Orgel GmbH		
(a)	war 0,1µF		K.G.	Einsteinstraße 2		
Aus-	Änderung	Tag	Name	7257 Ditzingen-Heimerdingen		

32/495-0

Maßstab

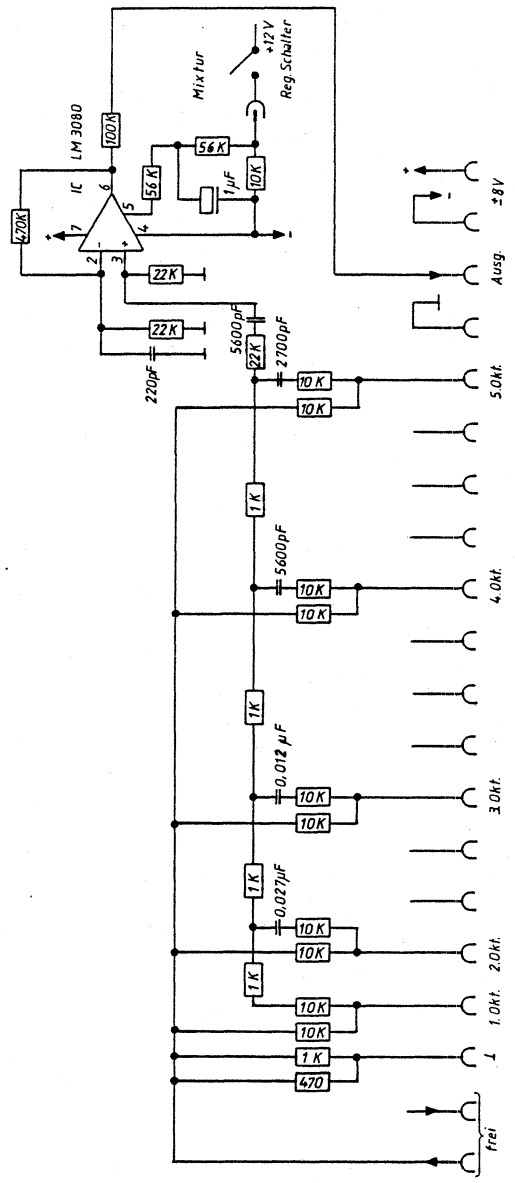

Für diese Zeichnung gelten die Bestimmungen über den Schutz für Urheberrecht

			Freimaßtoleranzen	Filterplatte Man. Mix. B 45.750	
			1982 Tag Name Bearb. 28.5. K. Geisel Gepr. Norm.	32/496-0	Maßstab
			Ahlborn-Orgel GmbH Einsteinstraße 2 7257 Ditzingen-Heimerdingen		
Ausgabe	Änderung	Tag	Name		

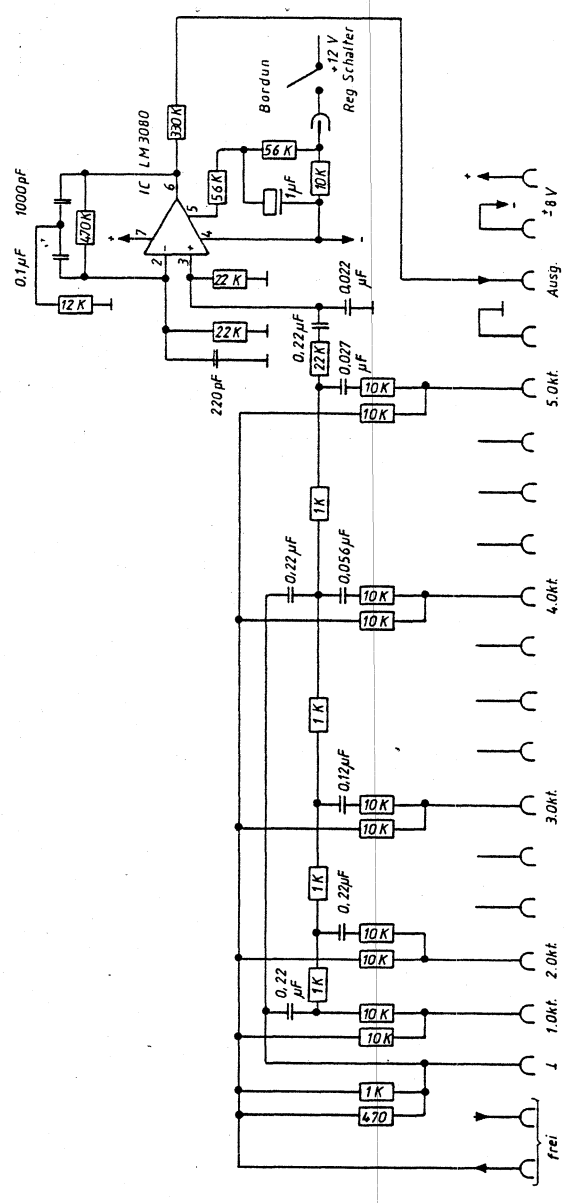

Für diese Zeichnung gelten die Bestimmungen über den Schutz für Urheberrecht

			Freimaßtoleranzen	Filterplatte Man.16' B 45.700	
			1982 Tag Name Bearb. 28.5. K. Geisel Gepr. Norm.	32/497-0	Maßstab
			Ahlborn-Orgel GmbH Einsteinstraße 2 7257 Ditzingen-Heimerdingen		
Ausgabe	Änderung	Tag	Name		

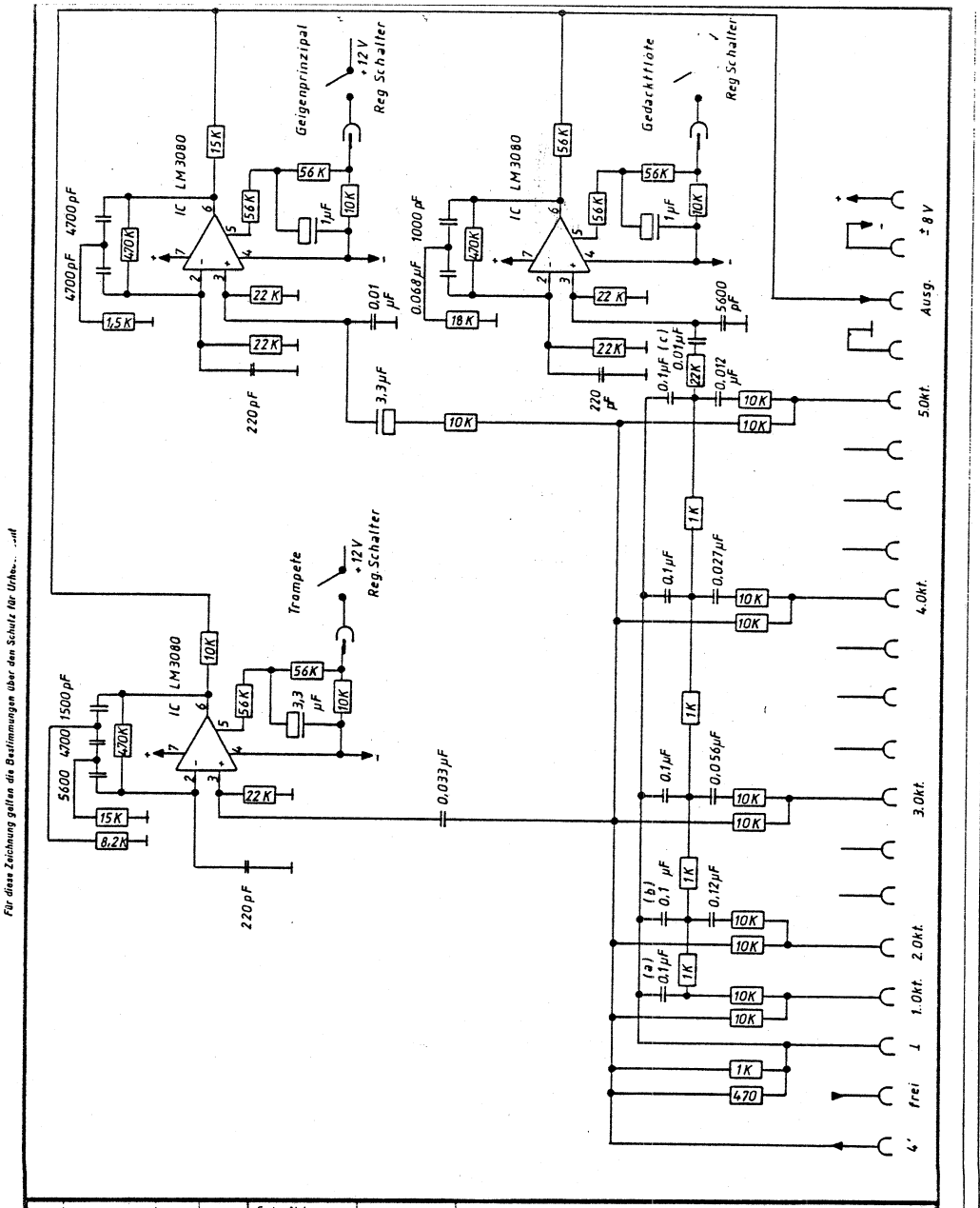

Für diese Zeichnung gelten die Bestimmungen über den Schutz für Urhe...

	war bei B 45.710		
(c)	war 0,033 µF		
(b)	war 0,33 µF	13.83	K.G.
(a)	war 0,33 µF		
Ausgabe	Änderung	Tag	Name

Freimaßtoleranzen

1982	Tag	Name
Bearb.	3.6.	K. Gusel
Gepr.		
Norm.		

Ahlborn-Orgel GmbH
Einsteinstraße ...
7257 Ditzingen-Heimerdingen

Filterplatte Man. 8' B 45.710 / B 45.711

32/498 - 0

Maßstab

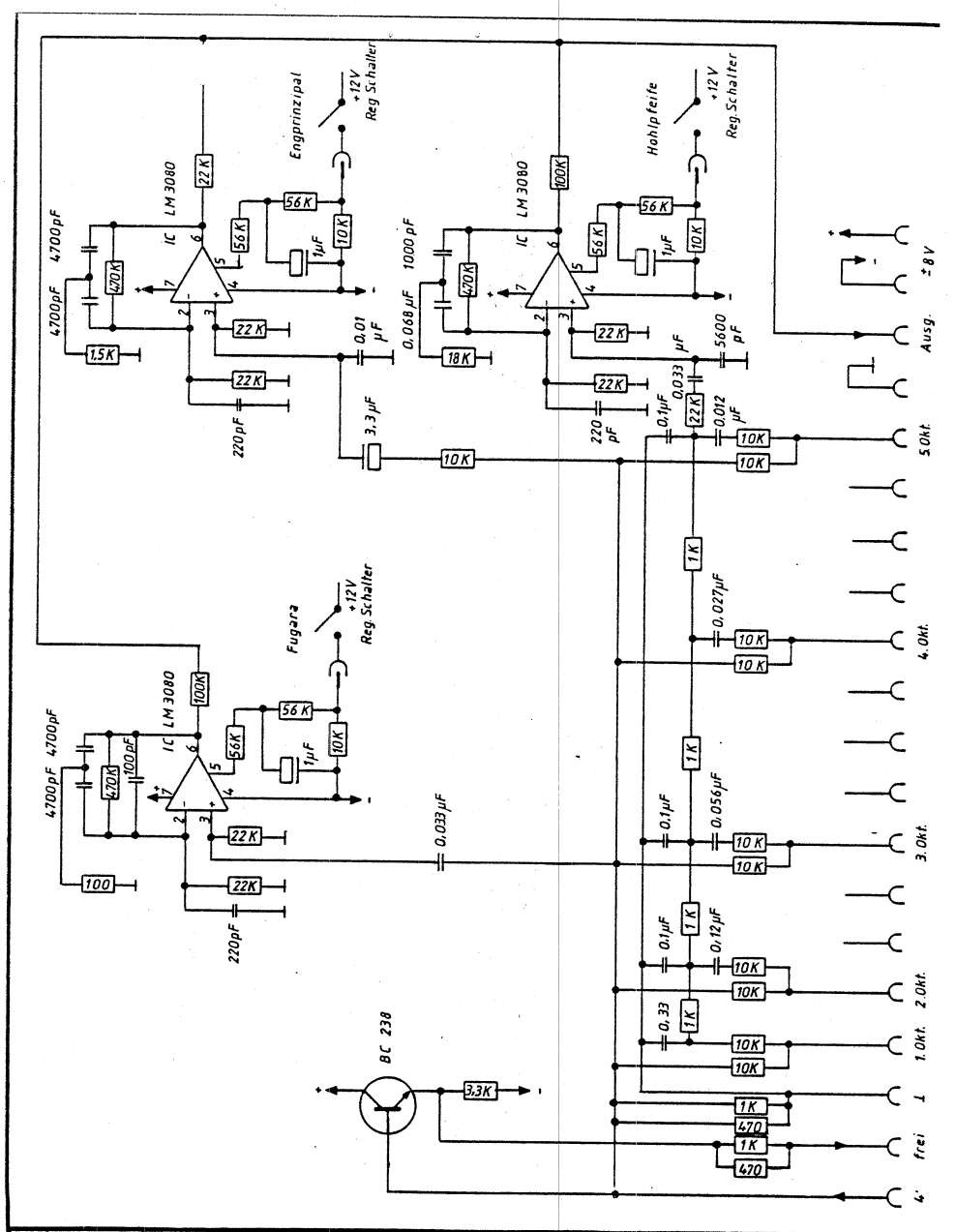

Für diese Zeichnung gelten die Bestimmungen über den Schutz für Urhe...

Freimaßtoleranzen

1982	Tag	Name
Bearb.	3.6.	K. Gusel
Gepr.		
Norm.		

Ahlborn-Orgel GmbH
Einsteinstraße 2
7257 Ditzingen-Heimerdingen

Filterplatte Man. 8' B45.840/841

32/499 - 0

Maßstab

Ausgabe	Änderung	Tag	Name

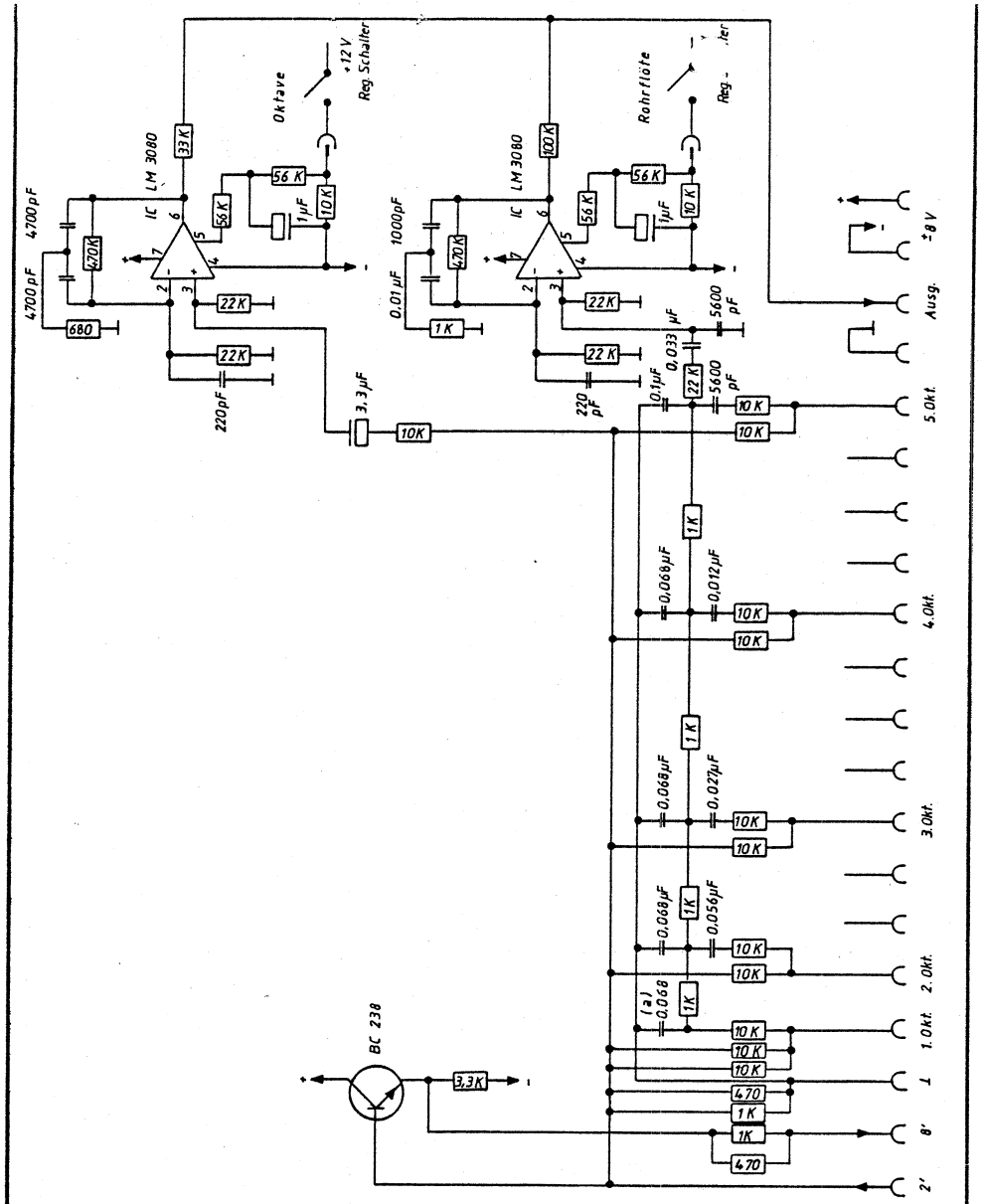

				Freimaßtoleranzen	Filterplatte Man. 4' B 45.720 / B 45.721	
				1982 Tag Name		Maßstab
				Bearb. 3.6.	32/500-0	
				Gepr.		
				Norm.		
war bei B 45.720				Ahlborn-Orgel GmbH		
(a) war 0.33 µF	1.3.83	K.G.		Einsteinstraße 2		
Ausgabe	Änderung	Tag	Name	7257 Ditzingen-Heimerdingen		

Für diese Zeichnung gelten die Bestimmungen über den Schutz für Urheber...

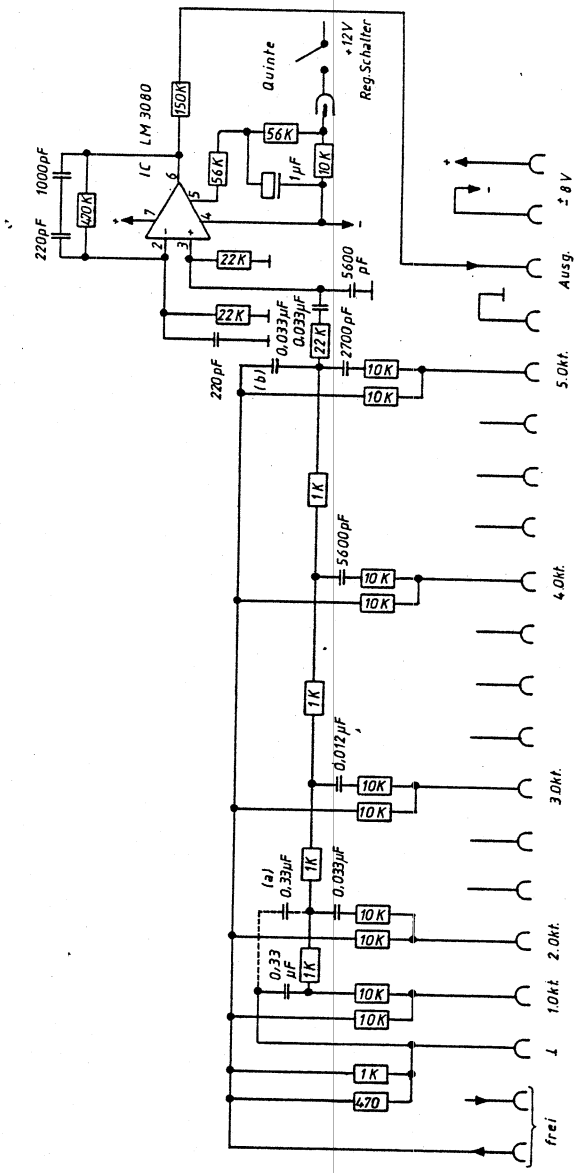

				Freimaßtoleranzen	Filterplatte Man. 2 2/3' B 45.730 B 45.731	
				1982 Tag Name		Maßstab
				Bearb. 28.5.	32/501-0	
				Gepr.		
war bei B 45.730				Norm.		
(b) nur bei B 45.731	1.3.83			Ahlborn-Orgel GmbH		
(a) nur bei B 45.730		K.G.		Einsteinstraße 2		
Ausgabe	Änderung	Tag	Name	7257 Ditzingen-Heimerdingen		

Für diese Zeichnung gelten die Bestimmungen über den Schutz für Urheber...

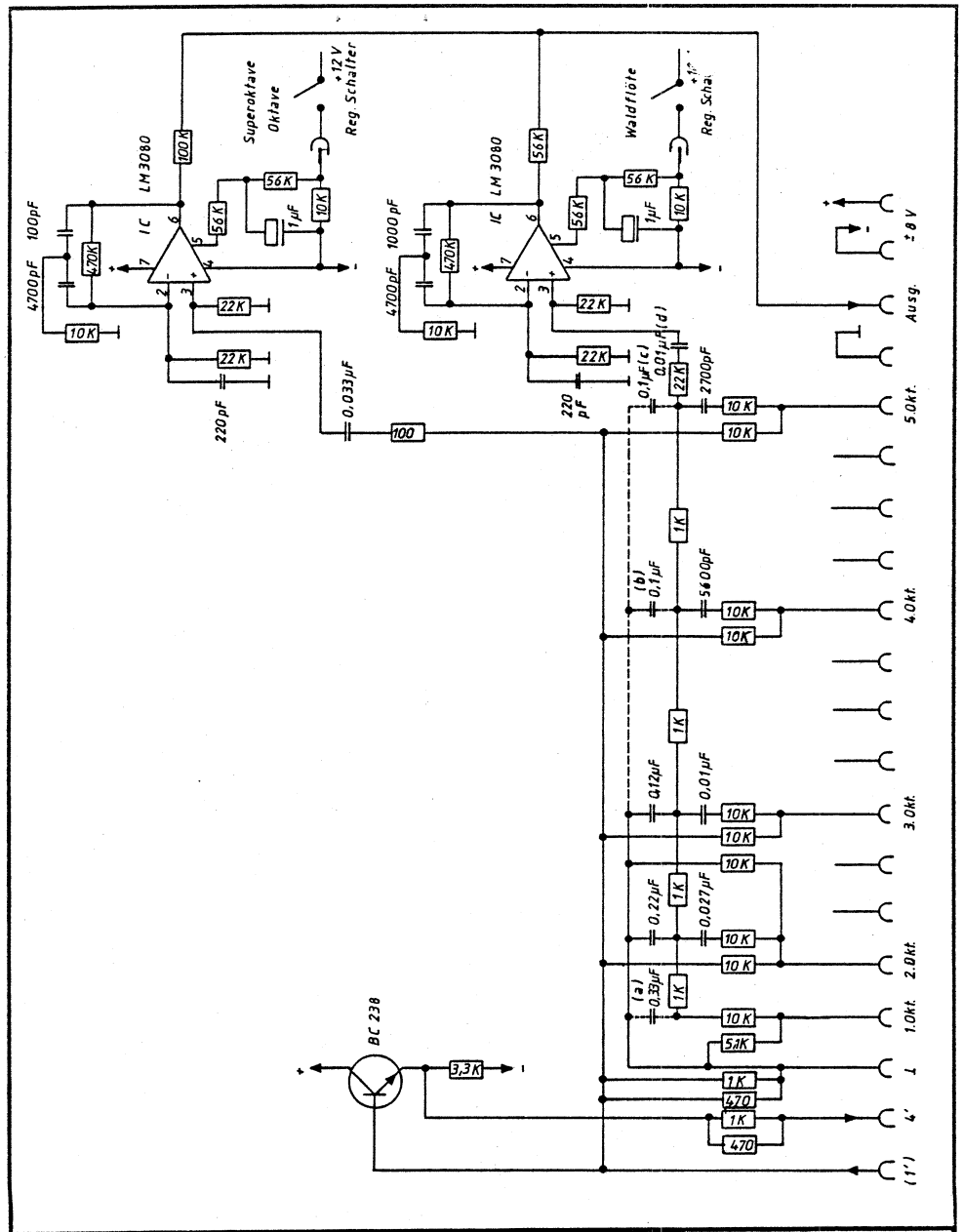

Für diese Zeichnung gelten die Bestimmungen über den Schutz für Urheberrecht

				Freimaßtoleranzen		Filterplatte Man. 2' B 45.740 / B 45.741
				1982	Tag	Name
war	bei B 45.740			Bearb.	28.5.	K. Giesel
(d)	war 0,033 µF			Gepr.		
		1.3.83	K.G.	Norm.		
(a, b, c,) nur bei B 45.740				Ahlborn-Orgel GmbH Einsteinstraße 2 7257 Ditzingen-Heimerdingen		
Aus-	Änderung	Tag	Name			

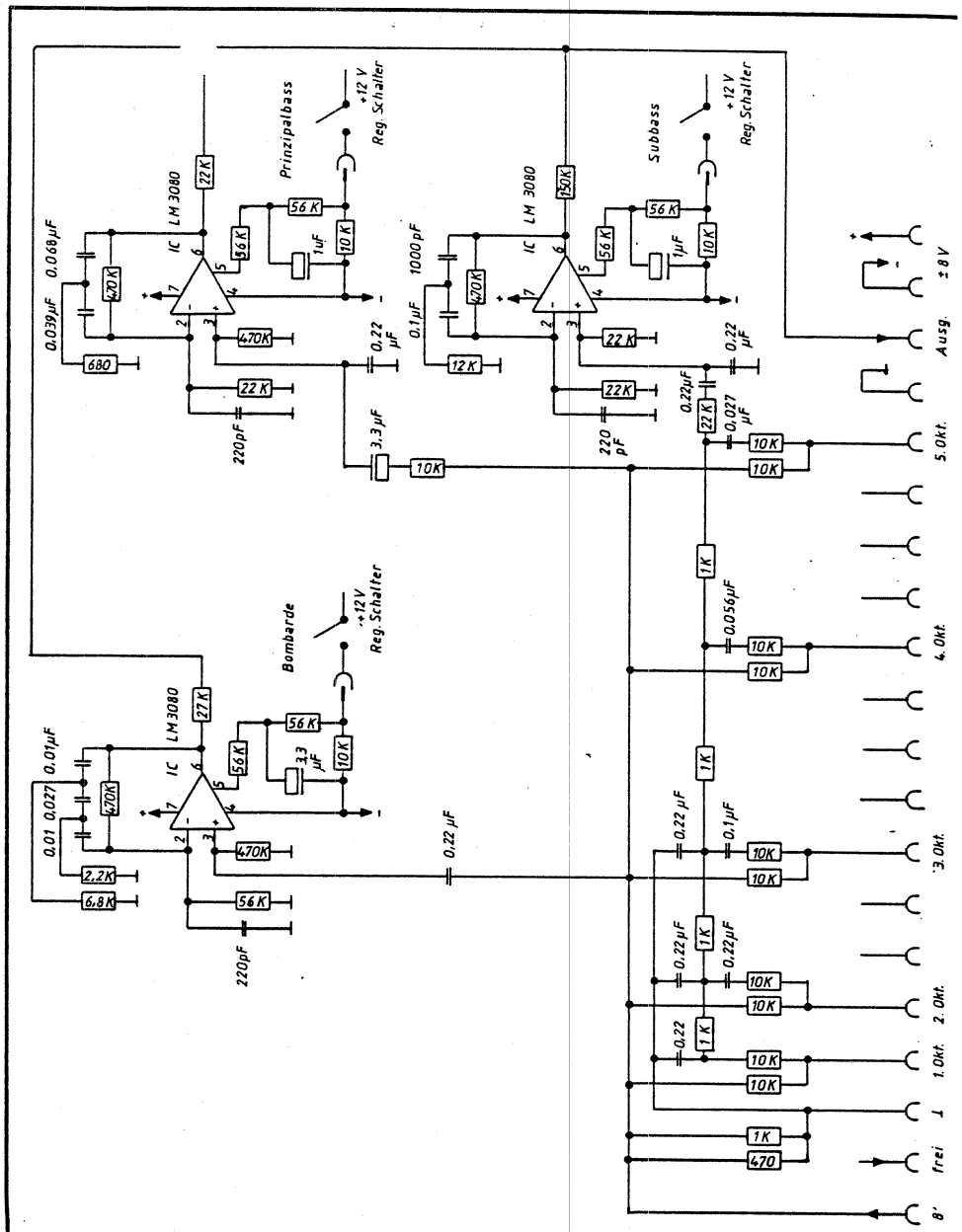

Für diese Zeichnung gelten die Bestimmungen über den Schutz für Urheberrecht

				Freimaßtoleranzen		Filterplatte Ped. 16' B 45.660
				1982	Tag	Name
				Bearb.	3.6.	K. Giesel
				Gepr.		
				Norm.		
				Ahlborn-Orgel GmbH Einsteinstraße 2 7257 Ditzingen-Heimerdingen		
Aus-	Änderung	Tag	Name			

32/503-0

Maßstab

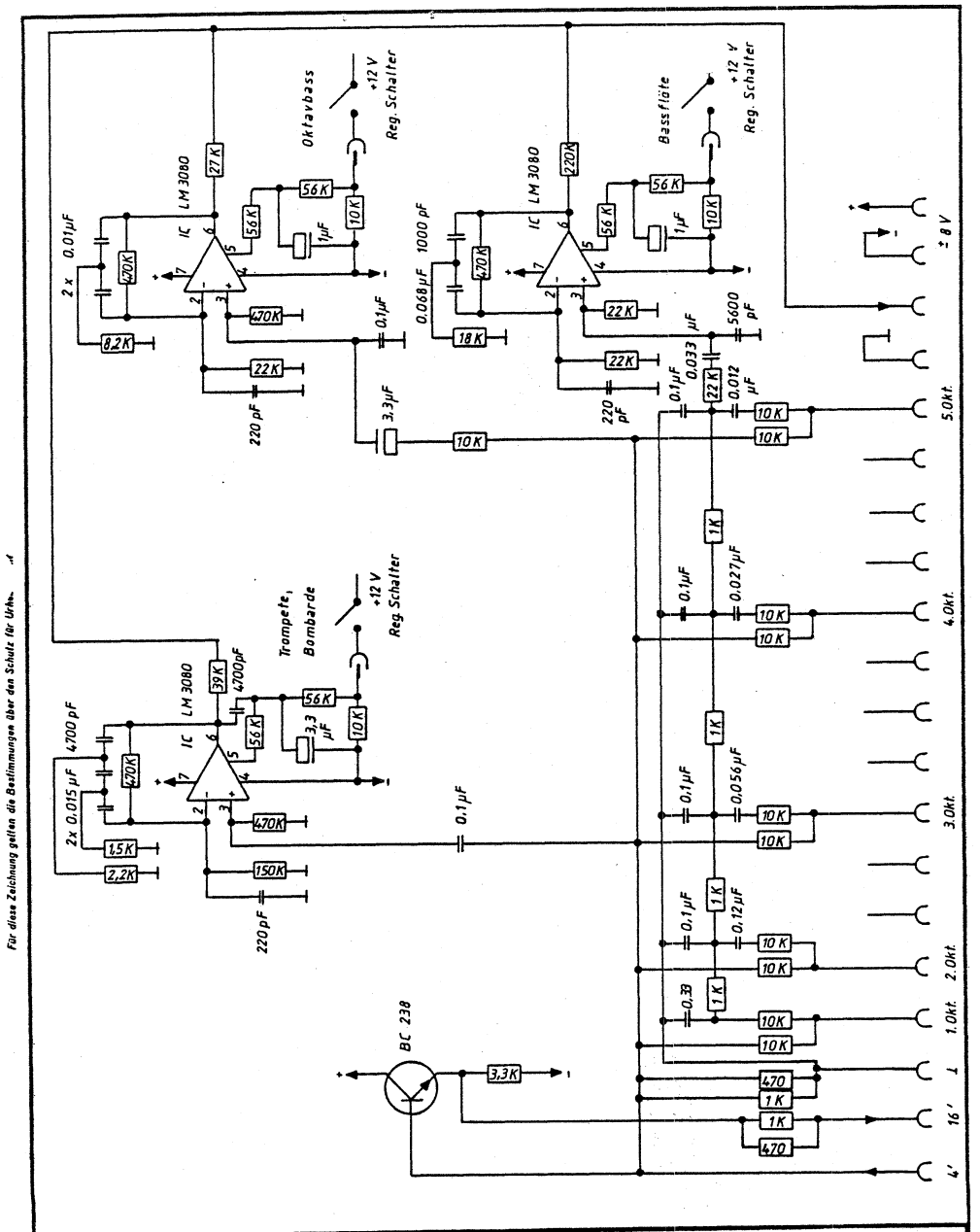

Für diese Zeichnung gelten die Bestimmungen über den Schutz für Urhe...

Freimaßtoleranzen			Filterplatte Ped. 8' B 45.670
1982	Tag	Name	
Bearb.	3.6.	K. Gusel	32/504-0
Gepr.			
Norm.			
Ahlborn-Orgel GmbH Einsteinstraße 2 7257 Ditzingen-Heimerdingen			Maßstab

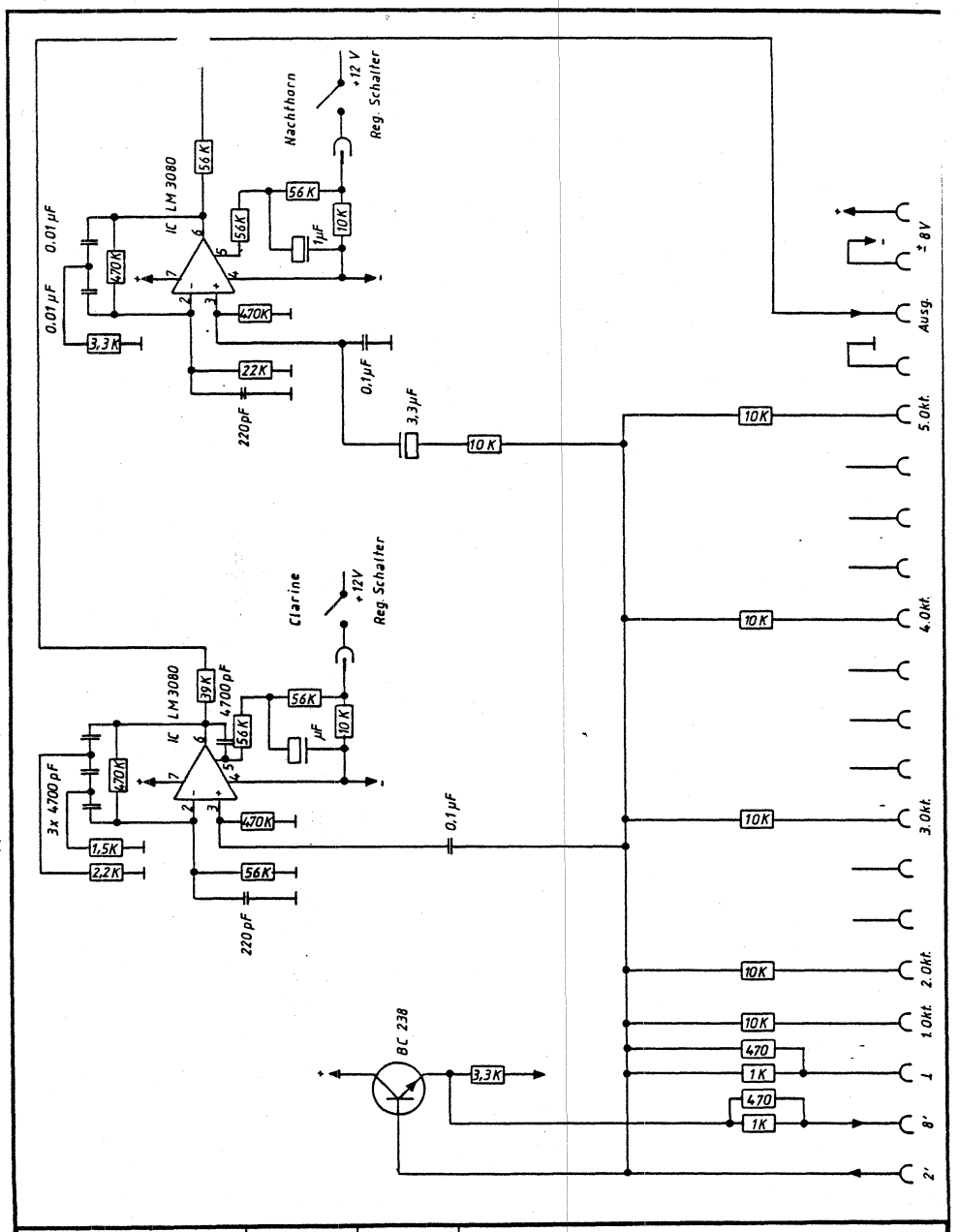

Für diese Zeichnung gelten die Bestimmungen über den Schutz für Urhe...

Freimaßtoleranzen			Filterplatte Ped. 4' B 45.680
1982	Tag	Name	
Bearb.	3.6.	K. Gusel	32/505-0
Gepr.			
Norm.			
Ahlborn-Orgel GmbH Einsteinstraße 2 7257 Ditzingen-Heimerdingen			Maßstab

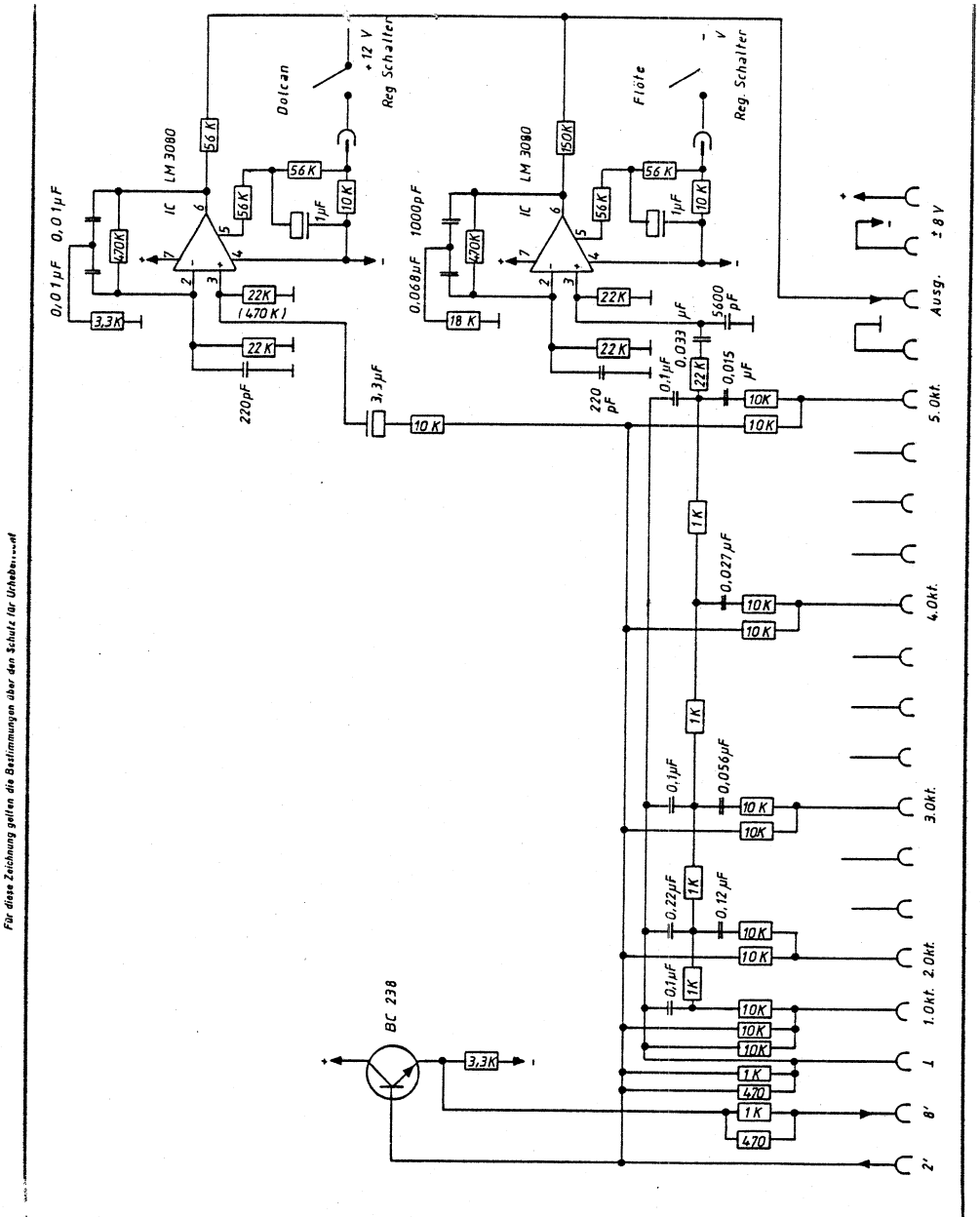

Für diese Zeichnung gelten die Bestimmungen über den Schutz für Urheberrecht

			Freimaßtoleranzen		Filterplatte Ped. 4' B 45.830
			1982 Tag Name		
			Bearb. 28.5.		32/506-0
			Gepr.		Maßstab
			Norm.		
Ausgabe	Änderung	Tag	Name	Ahlborn-Orgel GmbH Einsteinstraße 2 7257 Ditzingen-Heimerdingen	

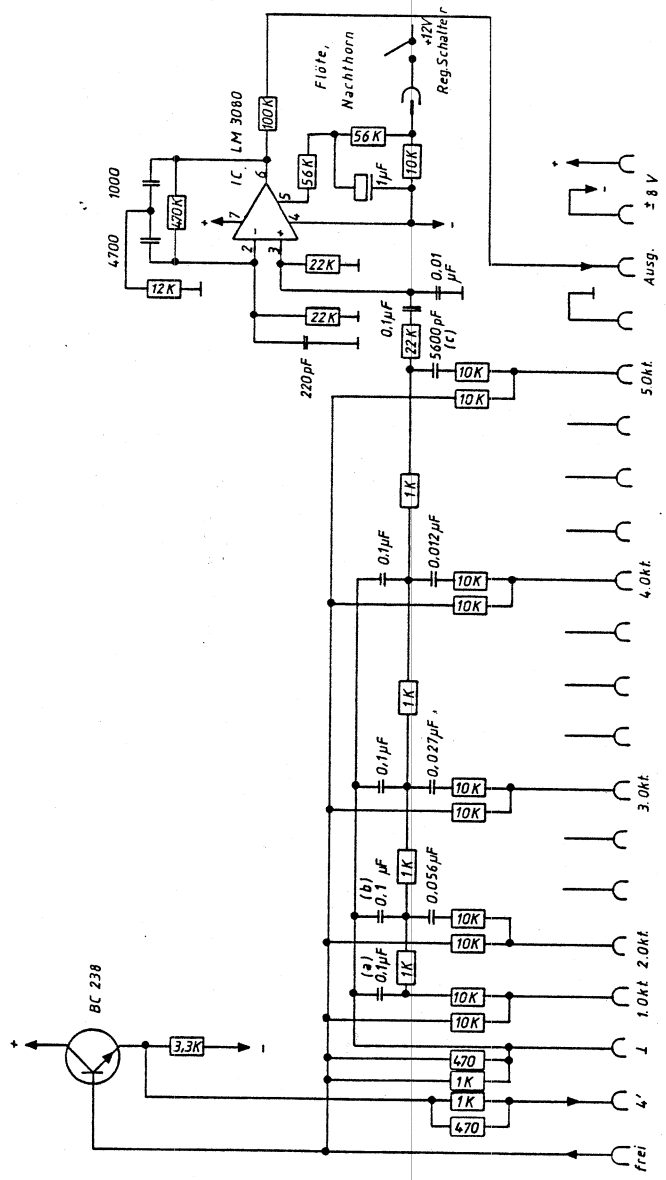

Für diese Zeichnung gelten die Bestimmungen über den Schutz für Urheberrecht

			Freimaßtoleranzen		Filterplatte Ped. 2' B 45.690 / B 45.691
			1982 Tag Name		
			Bearb. 28.5.		32/507-0
war bei B 45.690			Gepr.		Maßstab
(c) war 0,022µF			Norm.		
(b) war 0,22 µF			1.3.83 KG	Ahlborn-Orgel GmbH Einsteinstraße 2 7257 Ditzingen-Heimerdingen	
(a) war 0,33 µF					
Ausgabe	Änderung	Tag	Name		

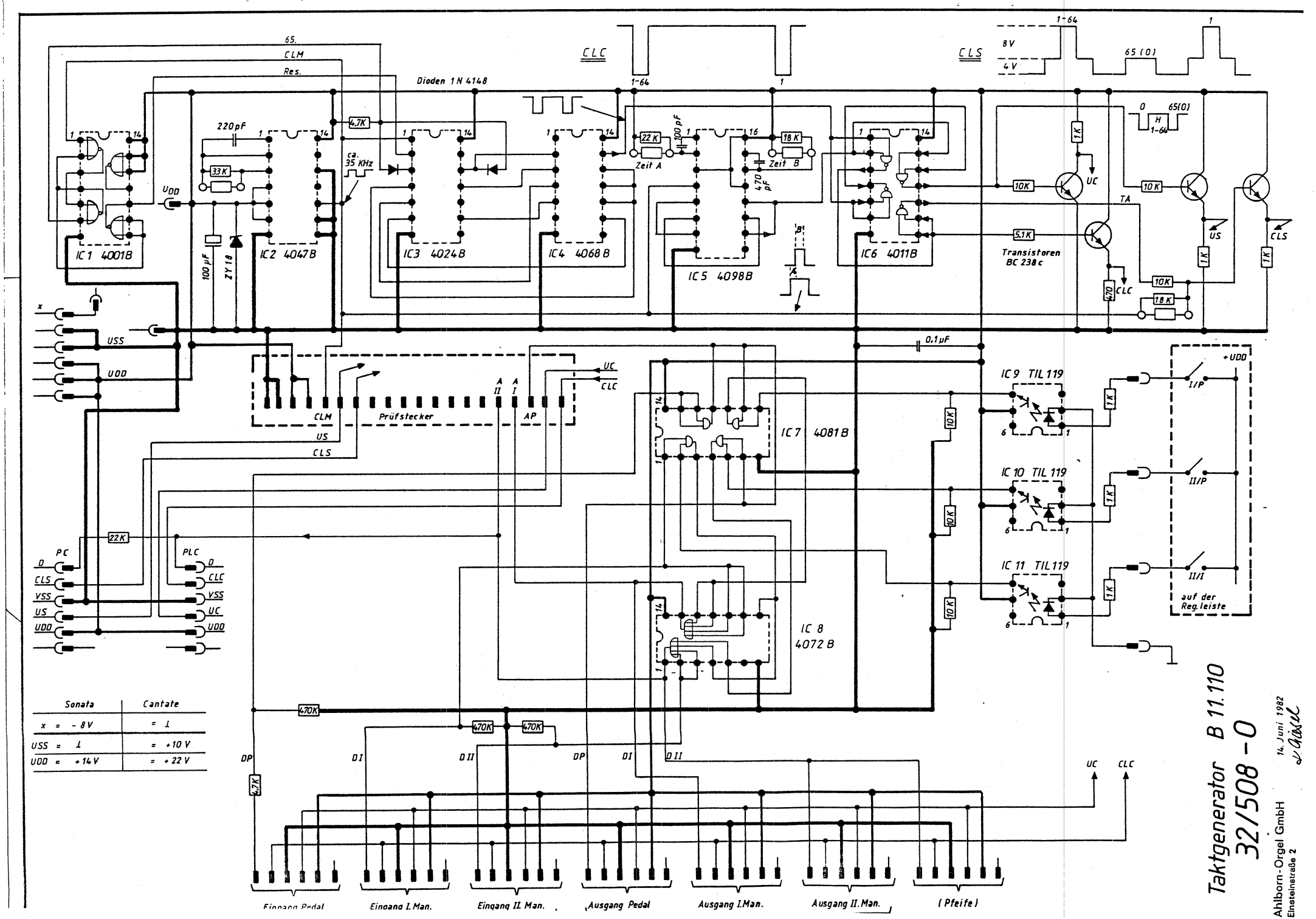

Sonata	Cantate
x = - 8 V	= 1
USS = 1	= +10 V
UDD = +14 V	= +22 V

Taktgenerator B 11.110
32/508 - 0

14. Juni 1982

Ahlborn-Orgel GmbH
Einsteinstraße 2

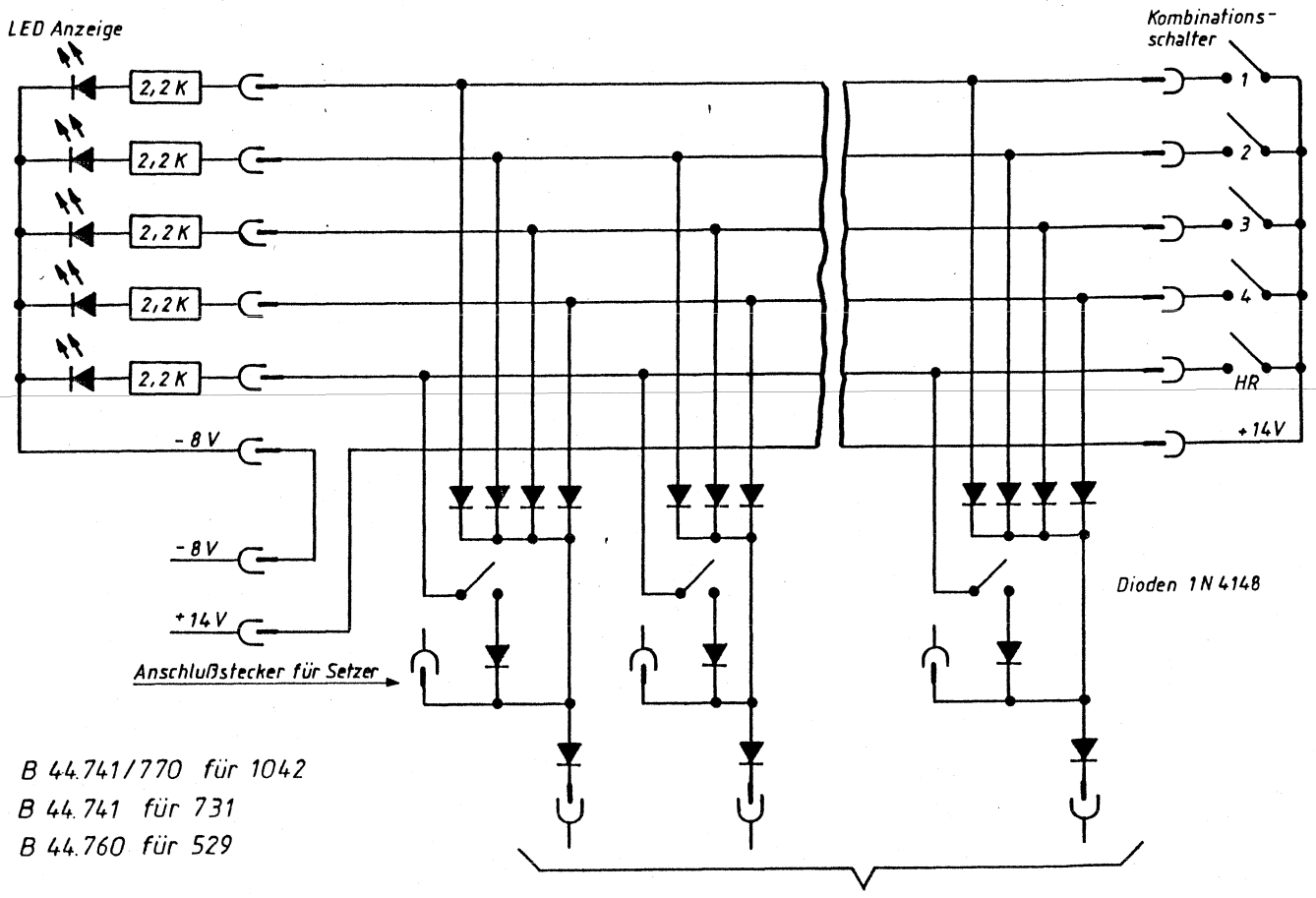

B 44.741/770 für 1042
B 44.741 für 731
B 44.760 für 529

Dioden Bestückung der Kombinationen
siehe 33/191, 33/195, 33/196, 33/198

B 44.711 für 324/325

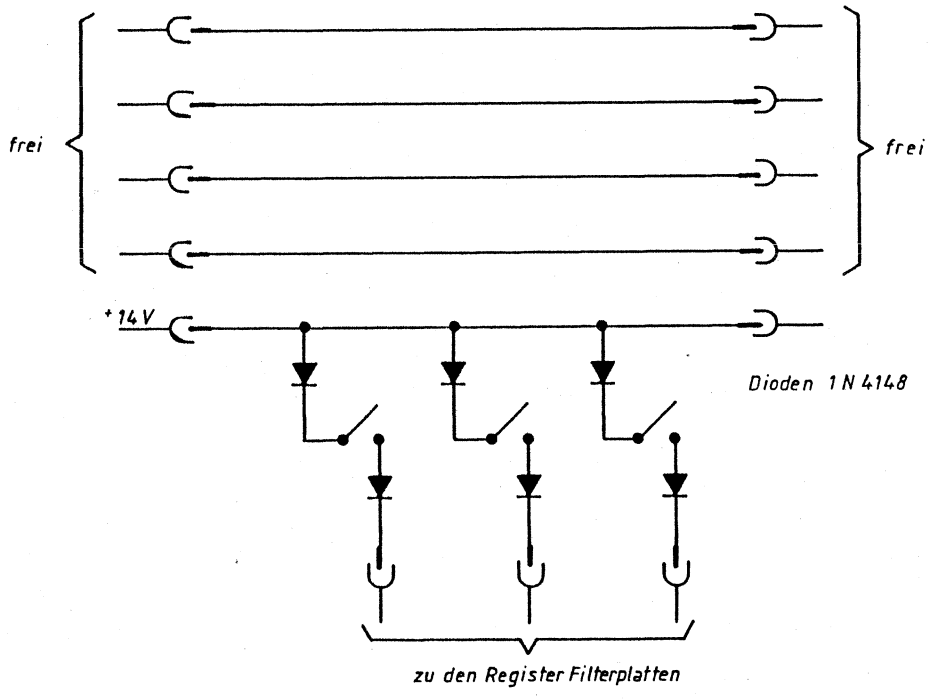

Reg. Steuerplatten B 44.711/.741/.760/.770

32/509 - 1

Ahlborn-Orgel GmbH
Einsteinstraße 2
7257 Ditzingen-Heimerdingen

6. März 1984
L. Gaßl

Bestell-Nr. 51.6006
Albert Martz, Stuttgart P 74

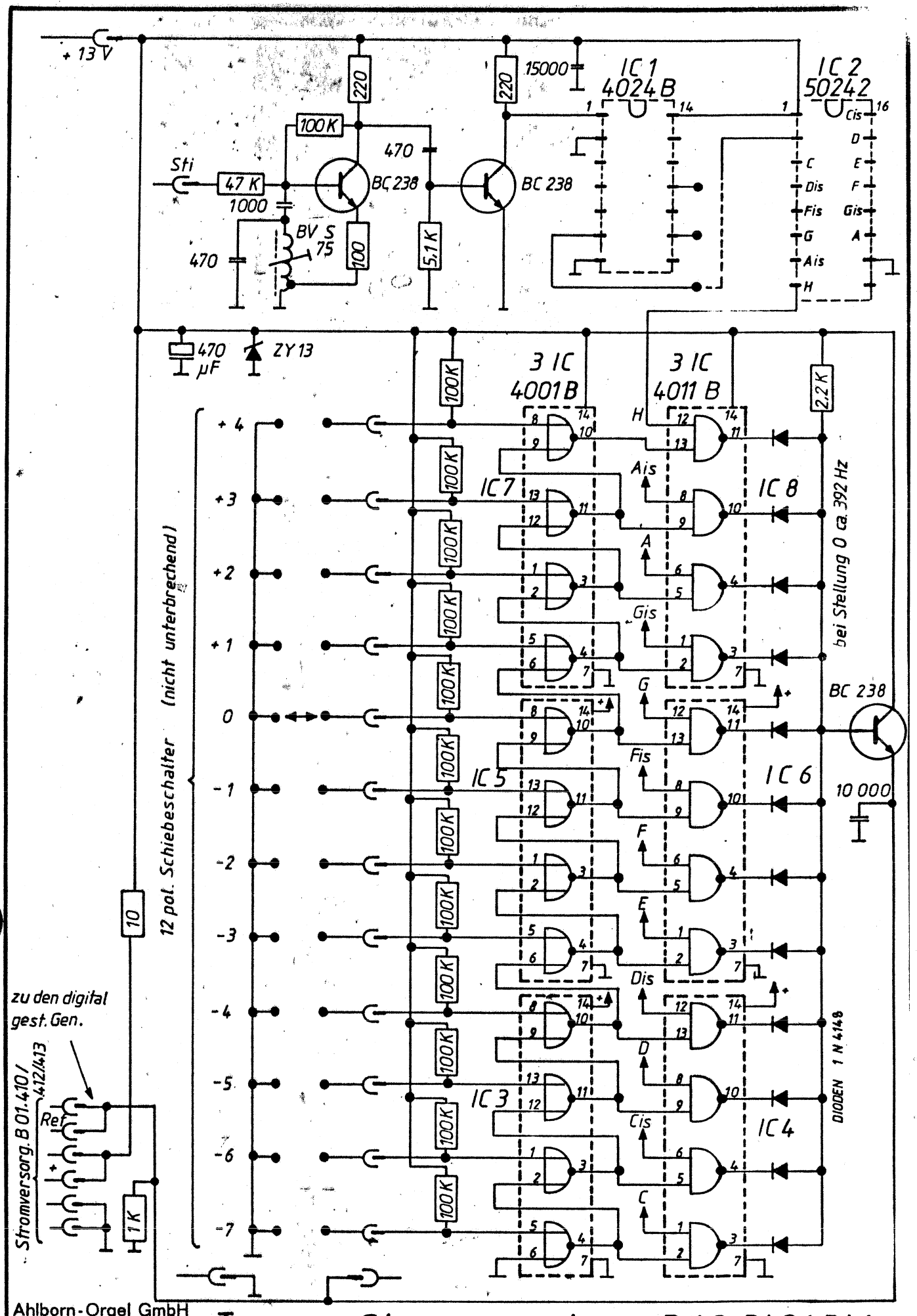

Ahlborn-Orgel GmbH
Einsteinstraße 2
7257 Ditzingen-Heimerdingen

12.7.82 K. Gäsel

Transpos. Steuergenerator B 18.340/.341

B 18.340 = 32/511-0 ohne Ref. Auskoppeltransistor

32/511 – 1

Raumklang Anschluß 325 mit Endstufen B 03.970 /.971 und B 03.900

32 / 512 – 1

Ahlborn-Orgel GmbH
Einsteinstraße 2
7257 Ditzingen-Heimerdingen

12. April 1984
K. Gissel

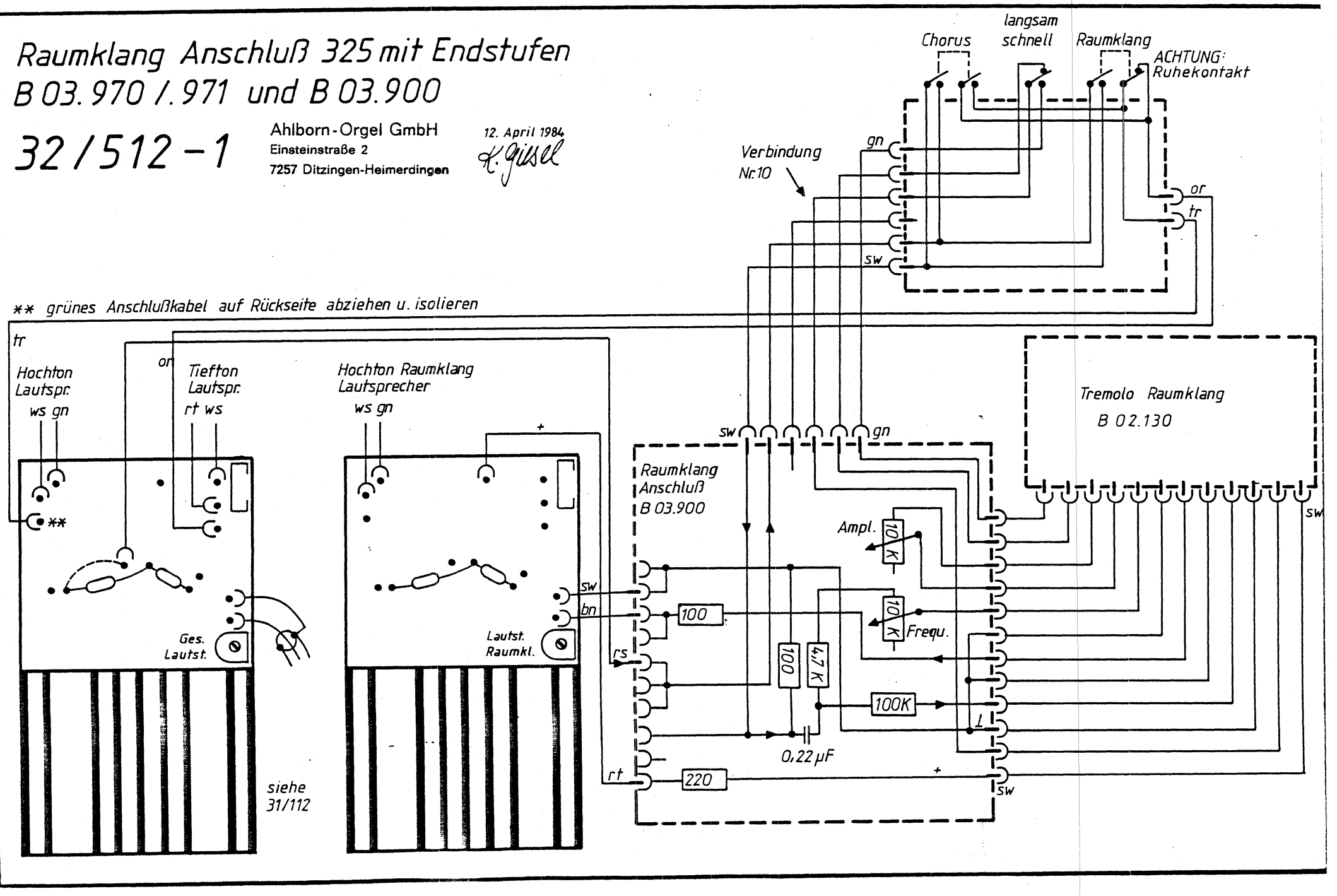

Bestell-Nr. 51.6006
Albert Martz, Stuttgart P 741

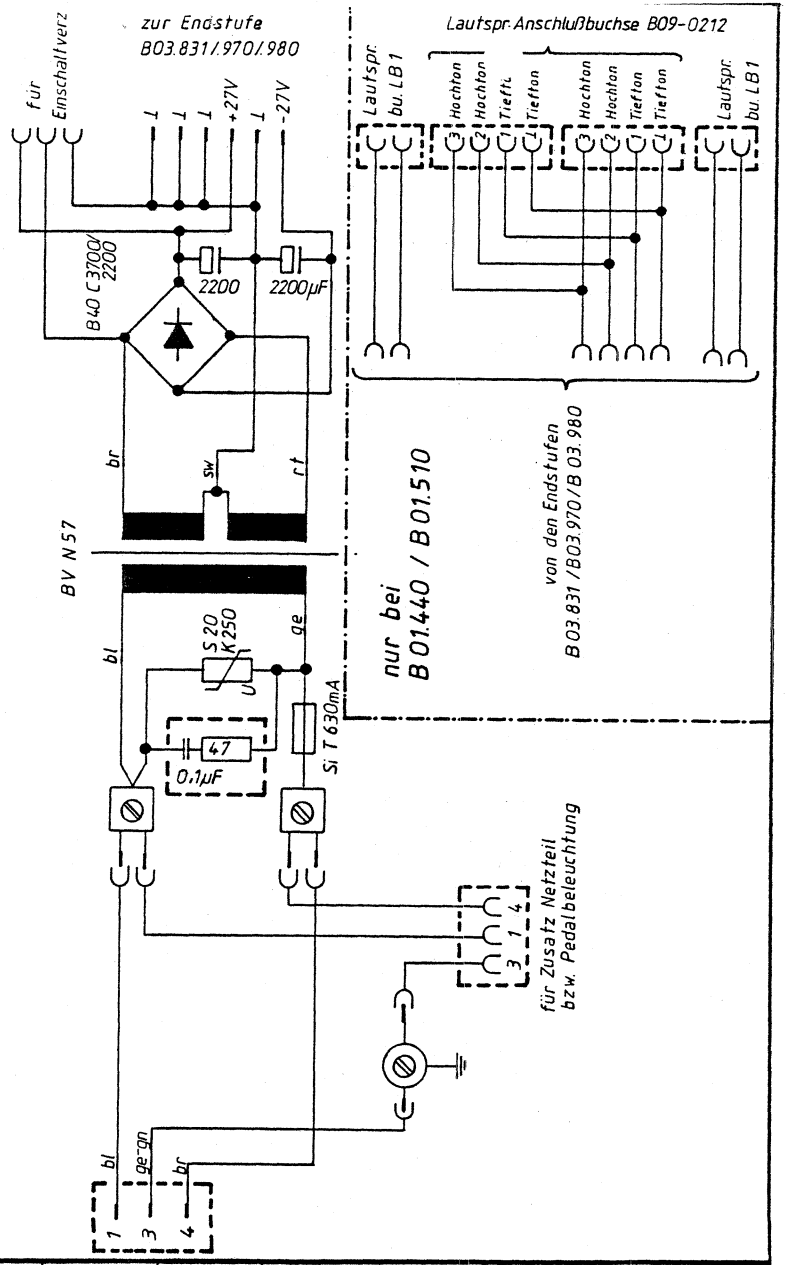

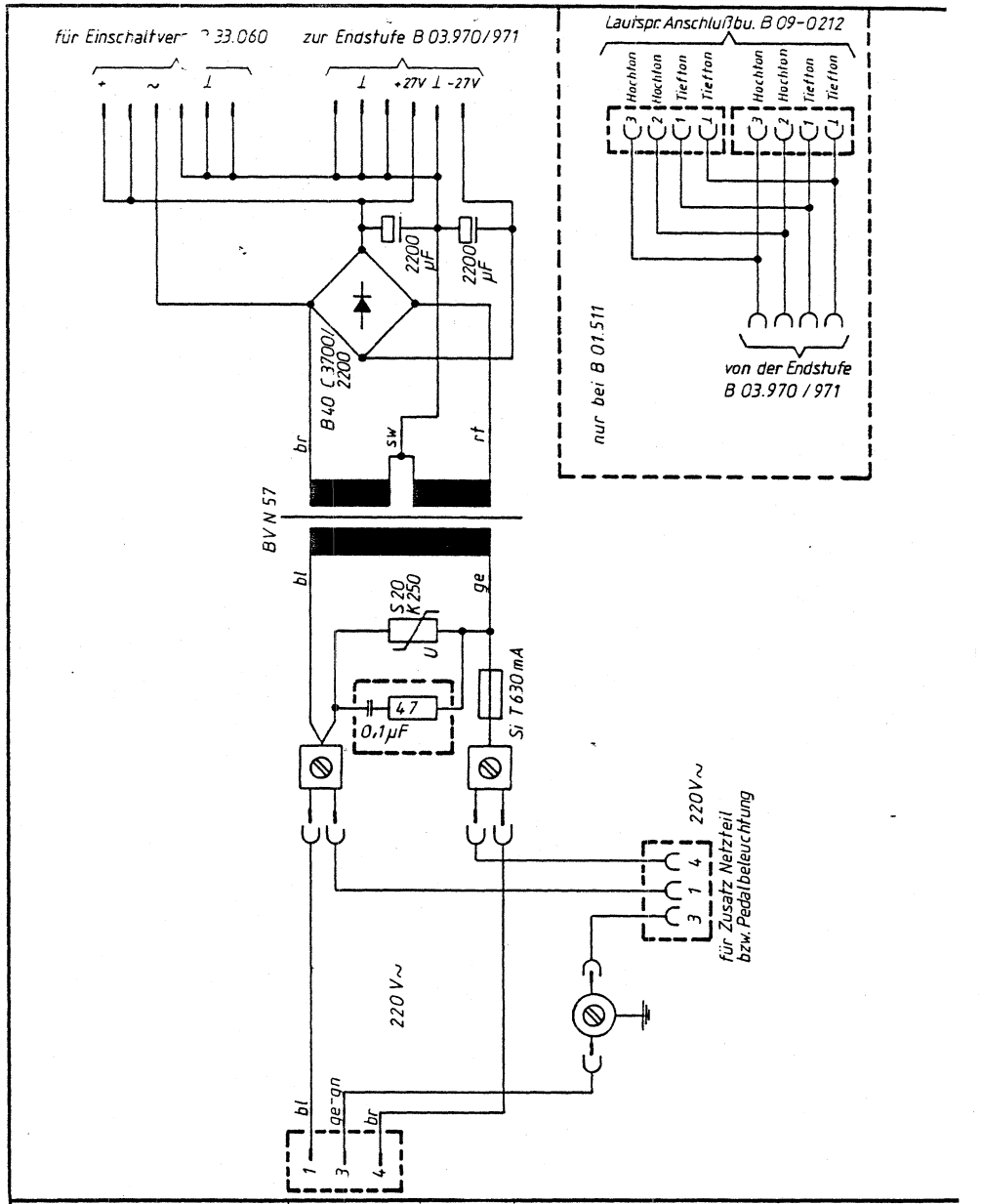

Für diese Zeichnung gelten die Bestimmungen über den Schutz für Urheberrecht

Freimaßtoleranzen		Netzteil B 01.440 / .490 / .510	
1983	Tag	Name	Maßstab
Bearb.	12.4.	L. Gusel	32/517-0
Gepr.			
Norm.			
Ausgabe	Änderung	Name	Ahlborn-Orgel GmbH Einsteinstraße 2 7257 Ditzingen-Heimerdingen

			Maßstab
			Netzteil B01.491 /.511
1984	Datum	Name	
Bearb.	12.7.	L. Gusel	32/517-1
Gepr.			
Norm.			
Zust.	Änderung	Datum	Name

Ahlborn-Orgel GmbH
Einsteinstraße 2
7257 Ditzingen-Heimerdingen

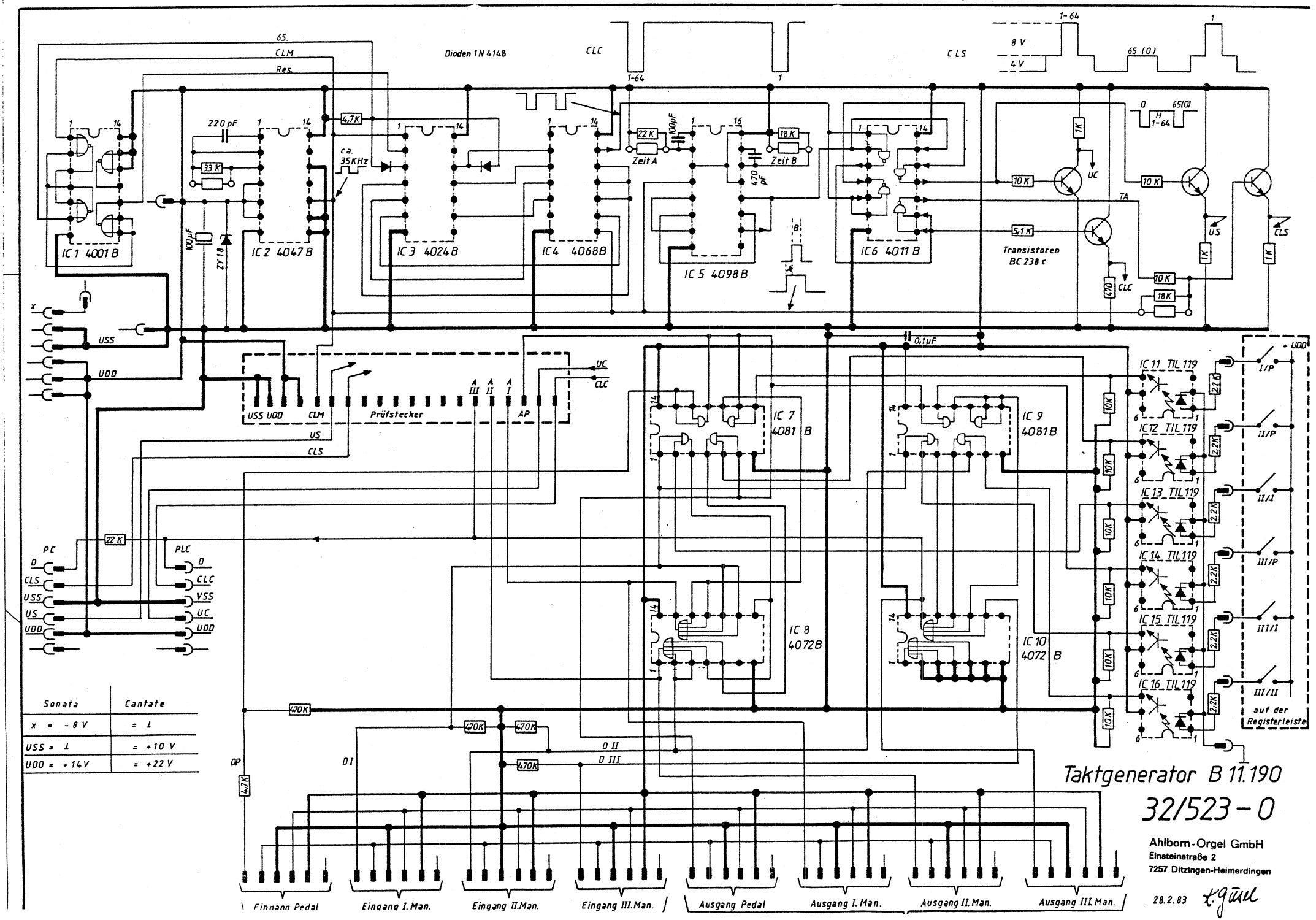

Sonata	Cantate
x = - 8 V	= ⊥
USS = ⊥	= +10 V
UDD = +14 V	= +22 V

Taktgenerator B 11.190

32/523 - 0

Ahlborn-Orgel GmbH
Einsteinstraße 2
7257 Ditzingen-Heimerdingen

28.2.83

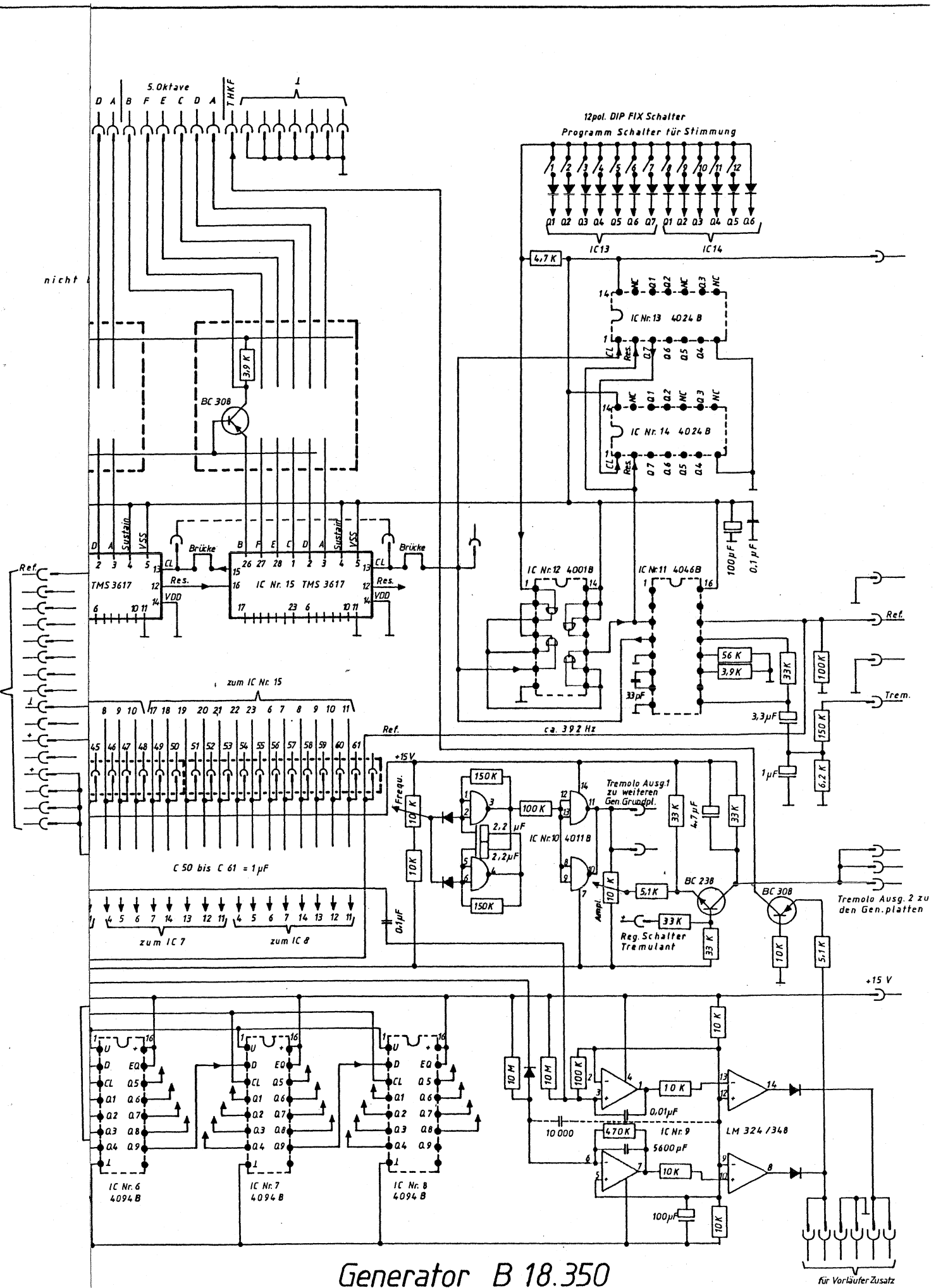

Generator B 18.350

32/525 - 0

Ahlborn-Orgel GmbH
Einsteinstraße 2
7257 Ditzingen-Heimerdingen

9.3.83 F. Gassl

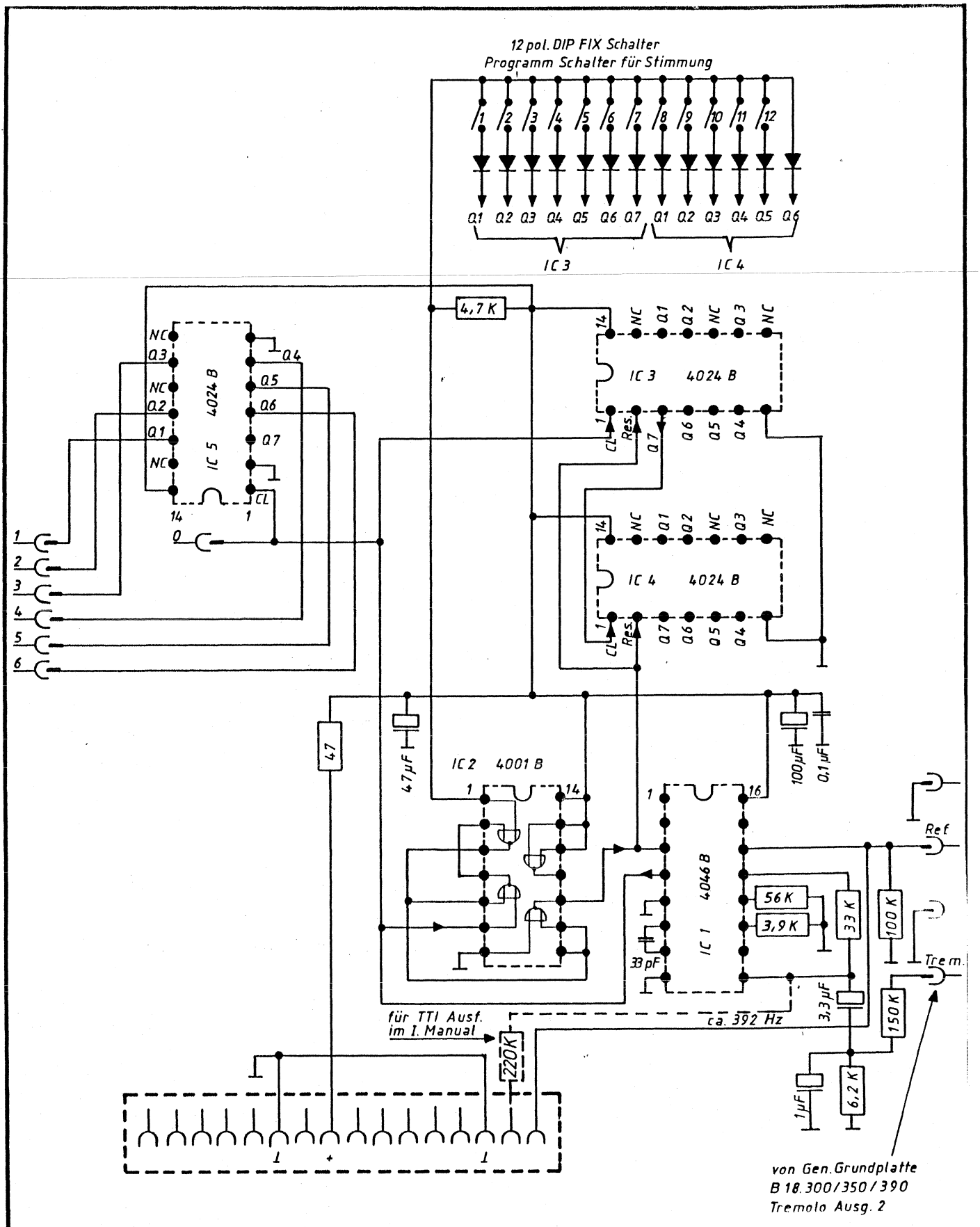

Für diese Zeichnung gelten die Bestimmungen über den Schutz für Urheberrecht

Ausgabe	Änderung	Tag	Name

Freimaßtoleranzen

1983	Tag	Name
Bearb.	3.3.	K. Gusel
Gepr.		
Norm.		

Ahlborn-Orgel GmbH
Einsteinstraße 2
7257 Ditzingen-Heimerdingen

Zusatz PLL Generator B 18.360/ B 18.361

32/524-0

Maßstab

Für diese Zeichnung gelten die Bestimmungen über den Schutz für Urheberrecht

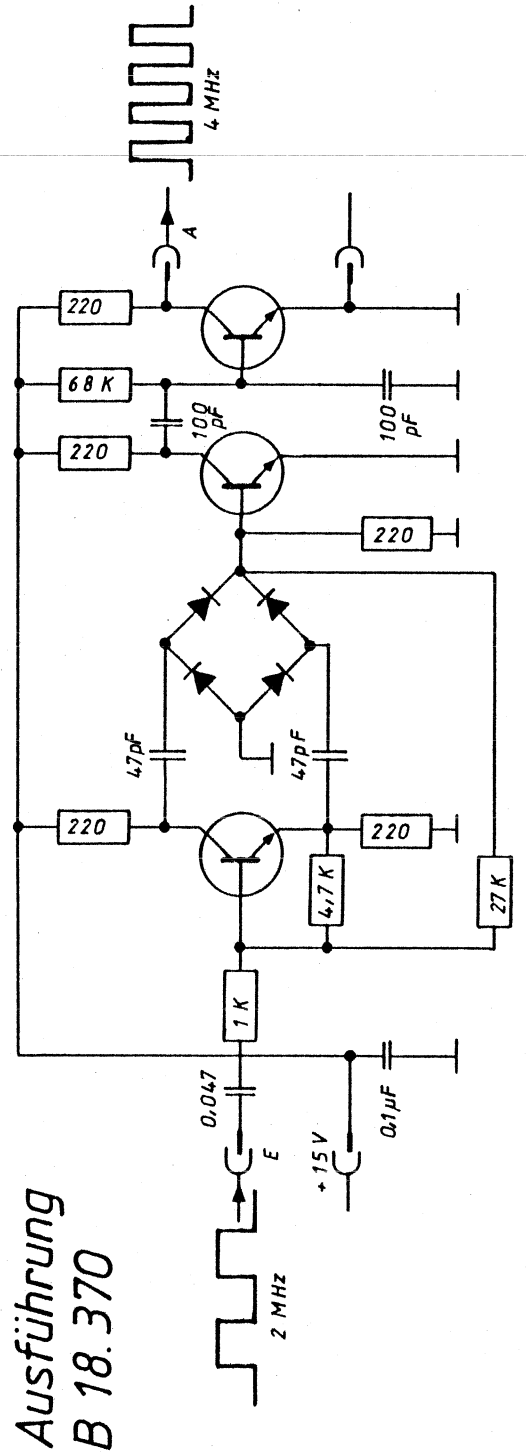

nicht bez. Transistoren BC 238 c
nicht bez. Dioden 1 N 4148

E = Input
A = Output

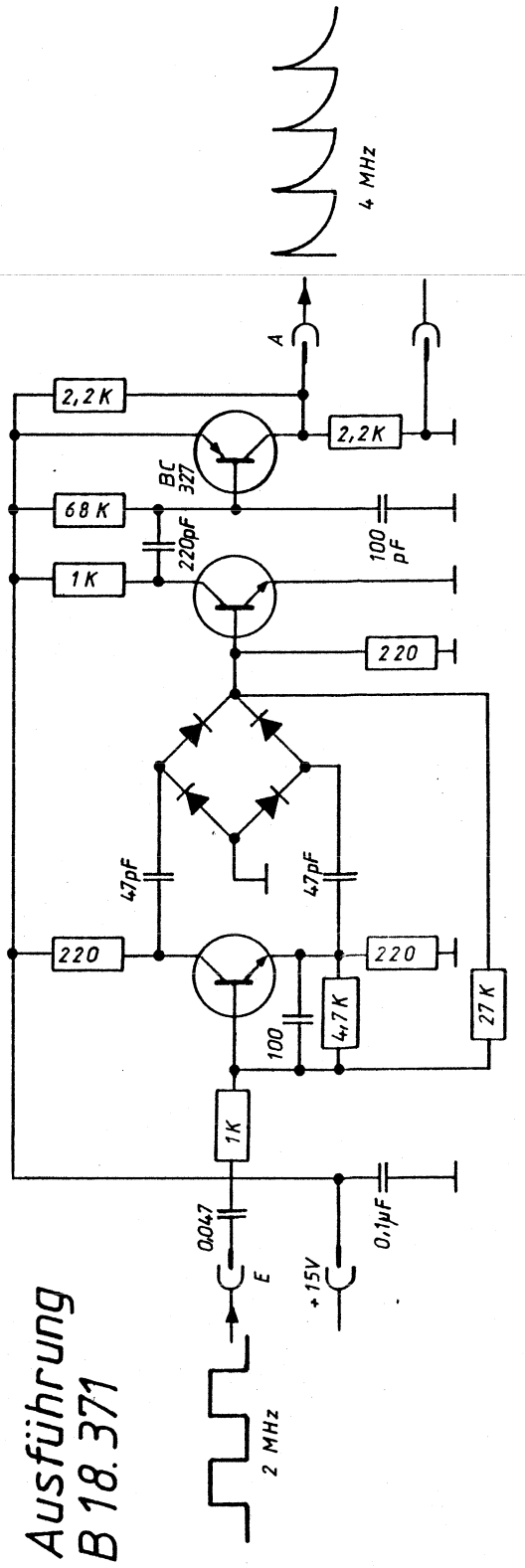

Ausgabe	Änderung	Tag	Name

Freimaßtoleranzen

	Tag	Name
1983		
Bearb.	4. Mai	K. Gerell
Gepr.		
Norm.		

Ahlborn-Orgel GmbH
Einsteinstraße 2
7257 Ditzingen-Heimerdingen

Frequenzverdoppler B 18.370 / B 18.371

32/526-0

Maßstab

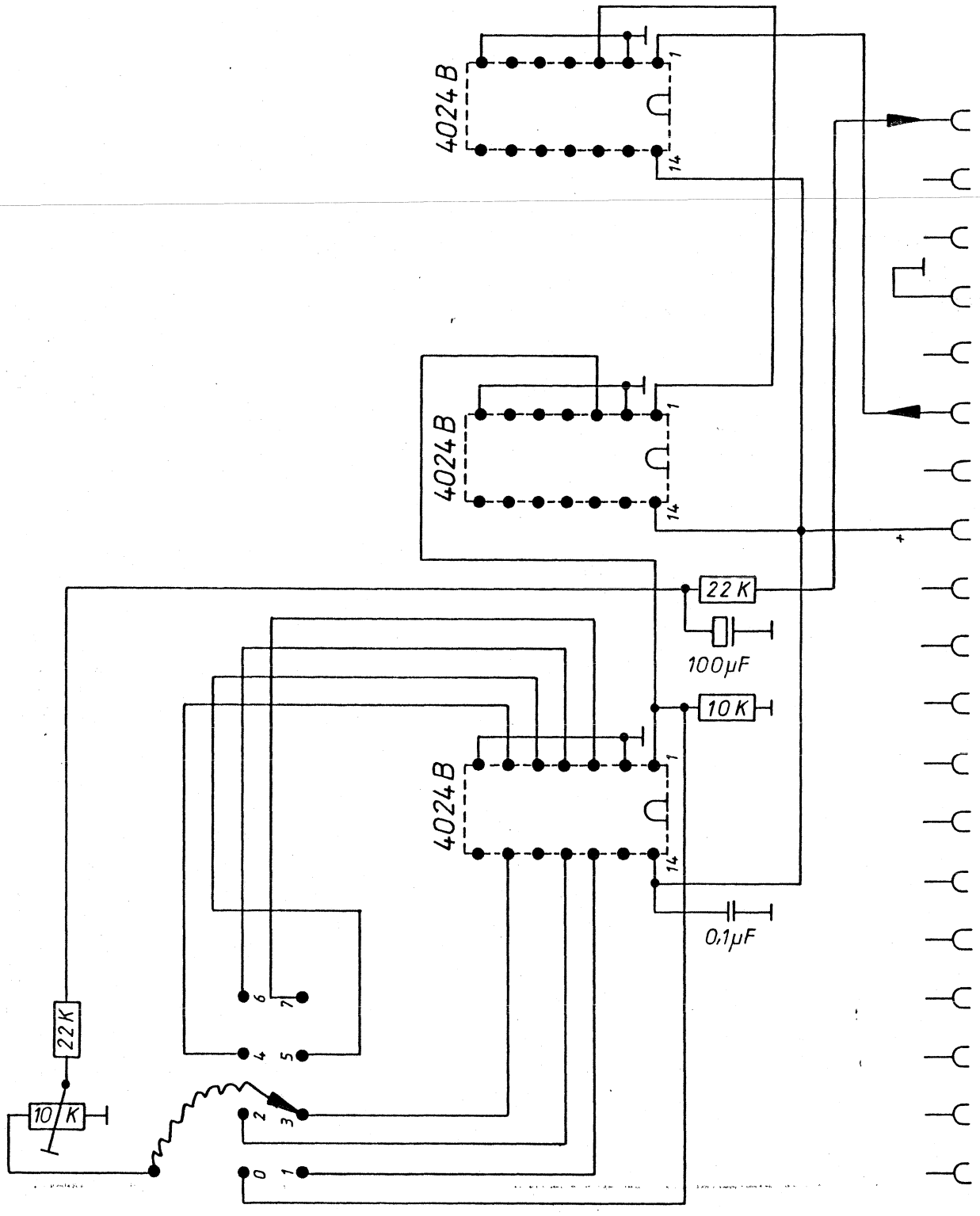

Für diese Zeichnung gelten die Bestimmungen über den Schutz für Urheberrecht

Ausgabe	Änderung	Tag	Name

Freimaßtoleranzen		
1983	Tag	Name
Bearb.	2. Mai	K. Gassl
Gepr		
Norm		

Modulator B 02.150

32 / 535 – 0

Maßstab

elektr. Hall B 03.941

32/541-2

Ahlborn-Orgel GmbH
Einsteinstraße 2
7257 Ditzingen-Heimerdingen

7.7.83 K. Geisel

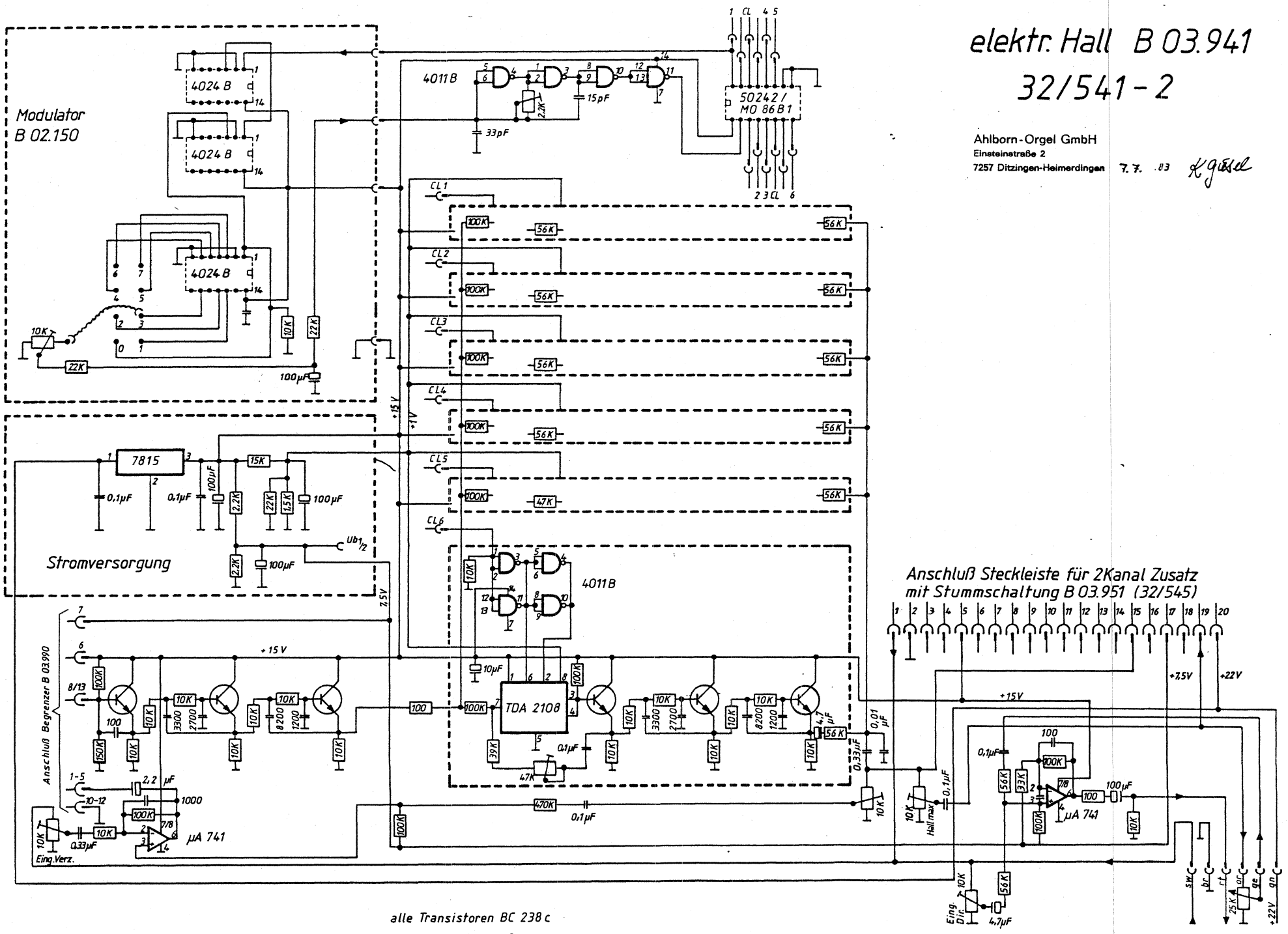

alle Transistoren BC 238 c

alle Dioden 1 N 4148

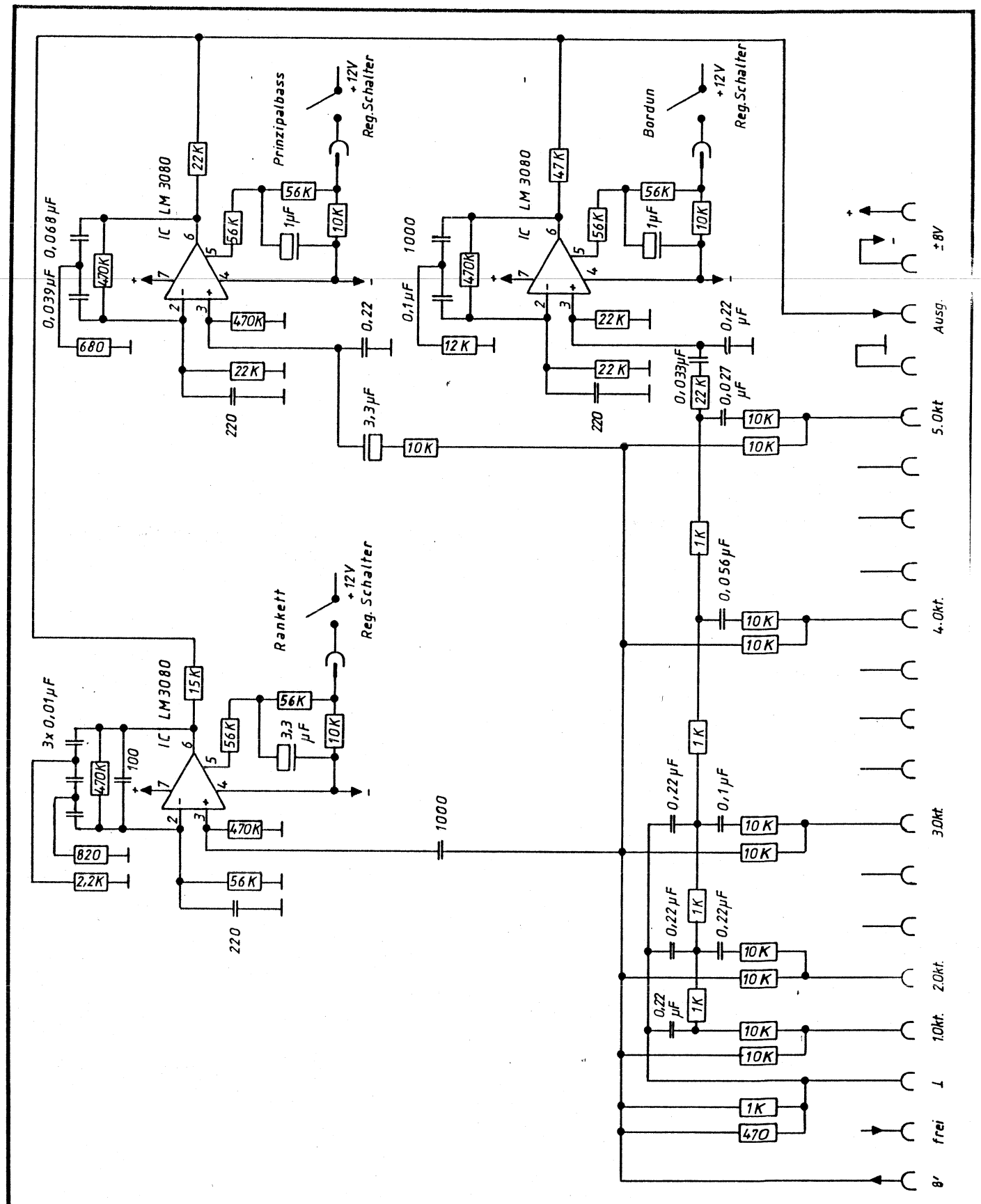

Für diese Zeichnung gelten die Bestimmungen über den Schutz für Urheberrecht

Ausgabe	Änderung	Tag	Name

Freimaßtoleranzen

1983	Tag	Name
Bearb.	27.5.	K. Jäger
Gepr.		
Norm.		

Ahlborn-Orgel GmbH
Einsteinstraße 2
7257 Ditzingen-Heimerdingen

Filterplatte 16' II. Man. B 45.850

32/543-0

Maßstab

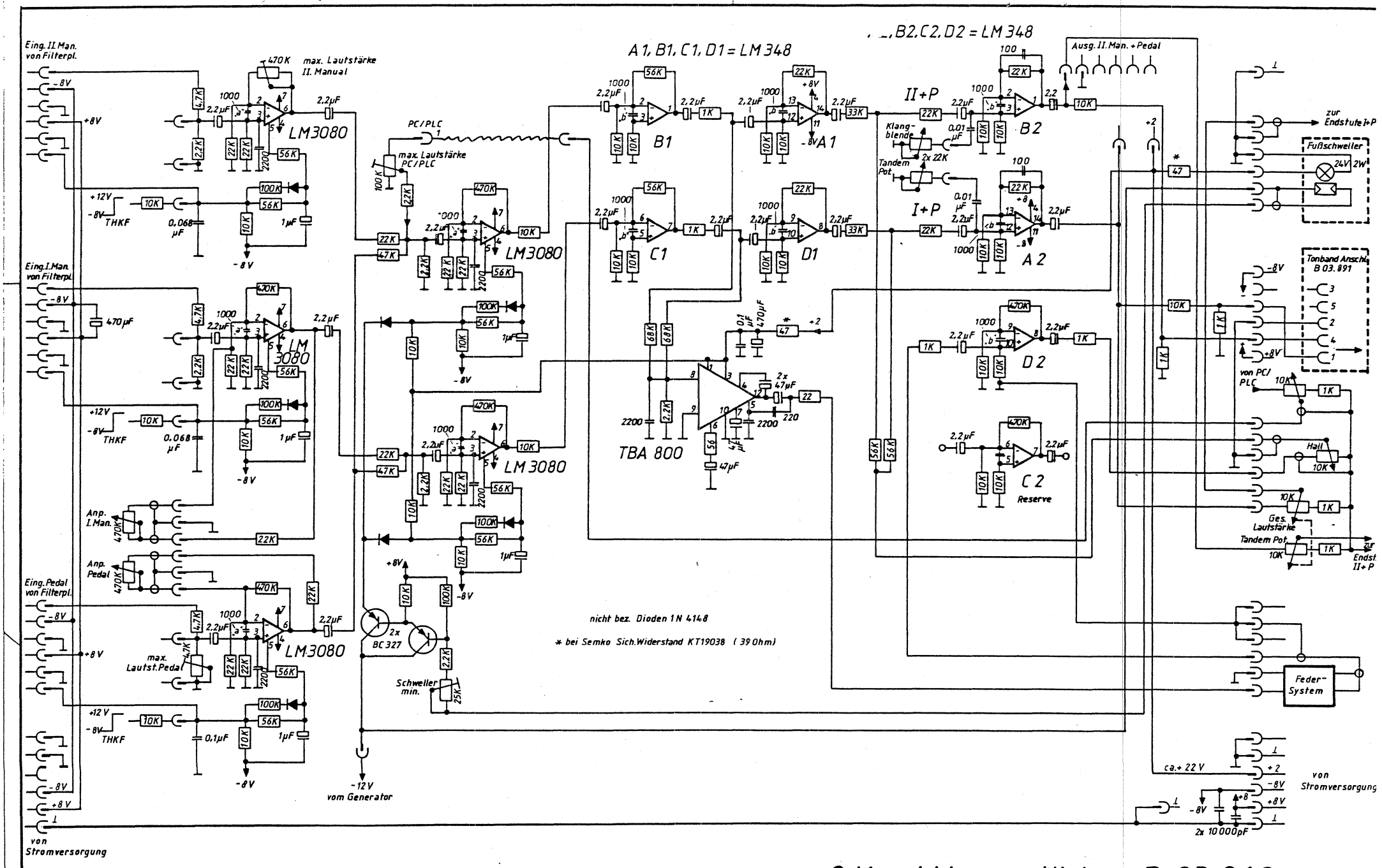

„b" war 100 pF 9.1.1984 } nach Bedarf für

2 Kanal Vorverstärker B 03.960

32/544-0

Ahlborn-Orgel GmbH
Einsteinstraße 2
7257 Ditzingen-Heimerdingen

8. Juni 1983

zur Grundplatte elektr. Hall B 03.940/941

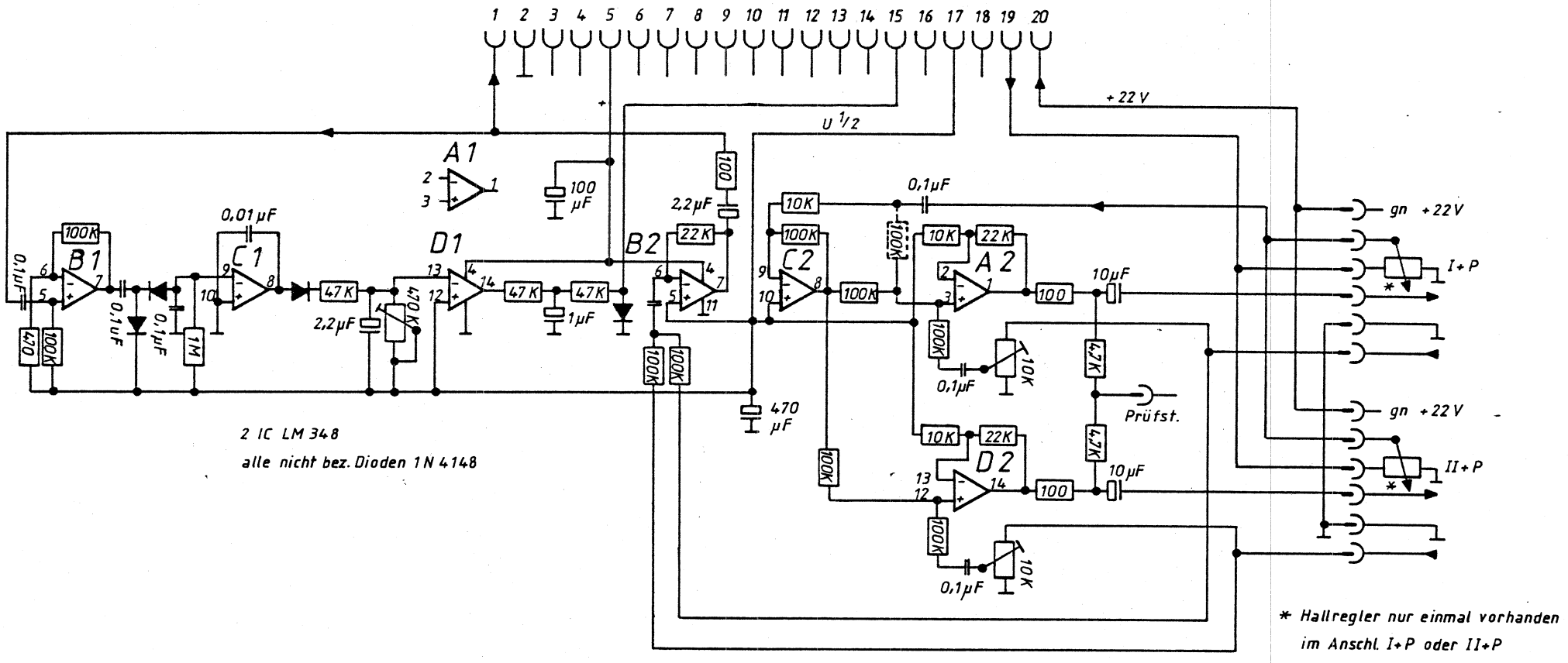

2 Kanal Zusatz mit Stummschaltung B 03.951
(für elektr. Hall B 03.940/941)

32/545 – 0

Ahlborn-Orgel GmbH
Einsteinstraße 2
7257 Ditzingen-Heimerdingen

1.7.83
K. Geisel

Bestell-Nr. 51 6006
Albert Martz, Stuttgart P 7

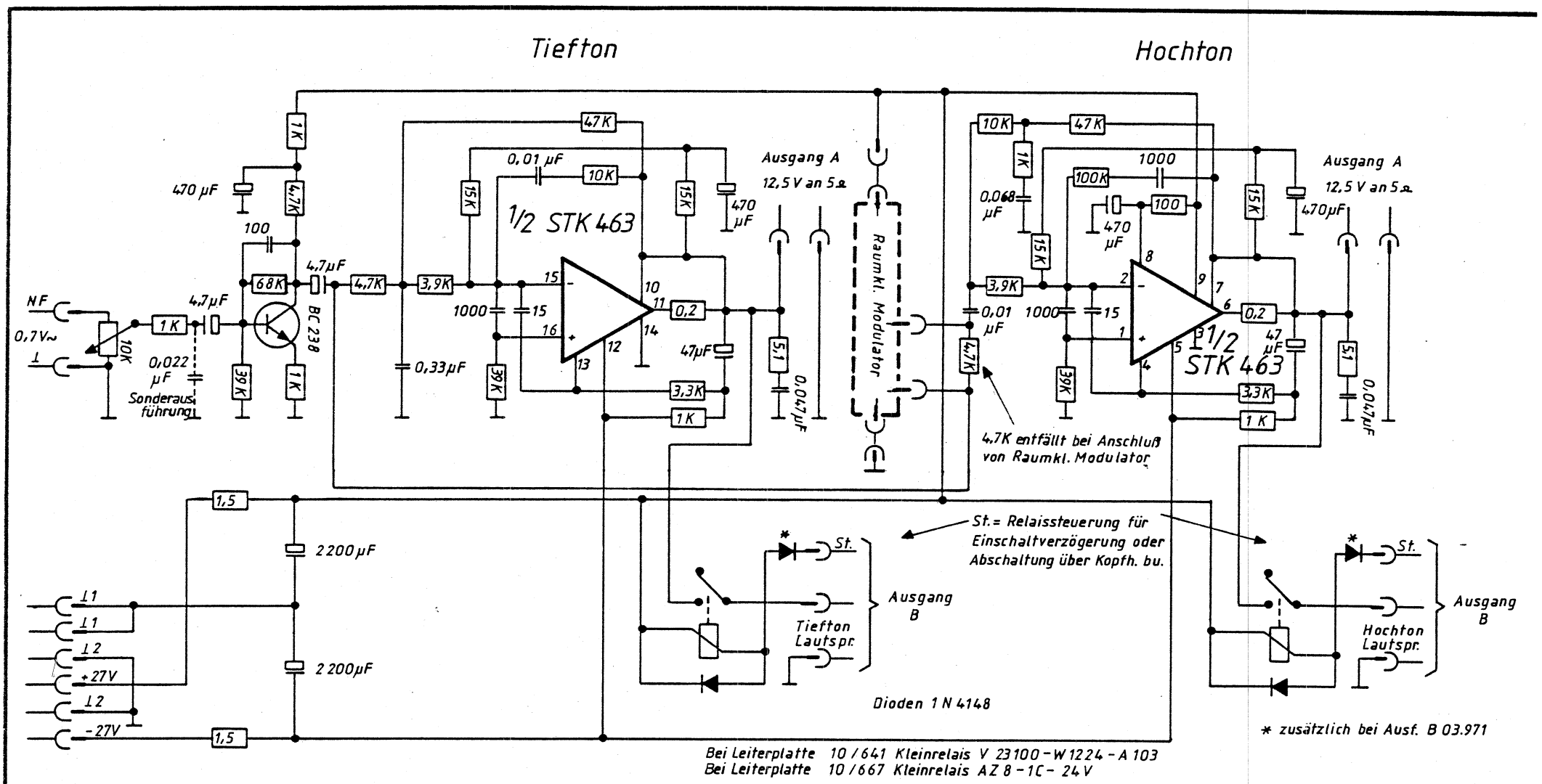

2 Kanal Endstufe (mit Weiche) B 03.970 / 971

32/547 -1

Ahlborn-Orgel GmbH
Einsteinstraße 2
7257 Ditzingen-Heimerdingen

18.7.83 L. Grüll

Bestell-Nr. 51.6006
Albert Martz, Stuttgart P 74

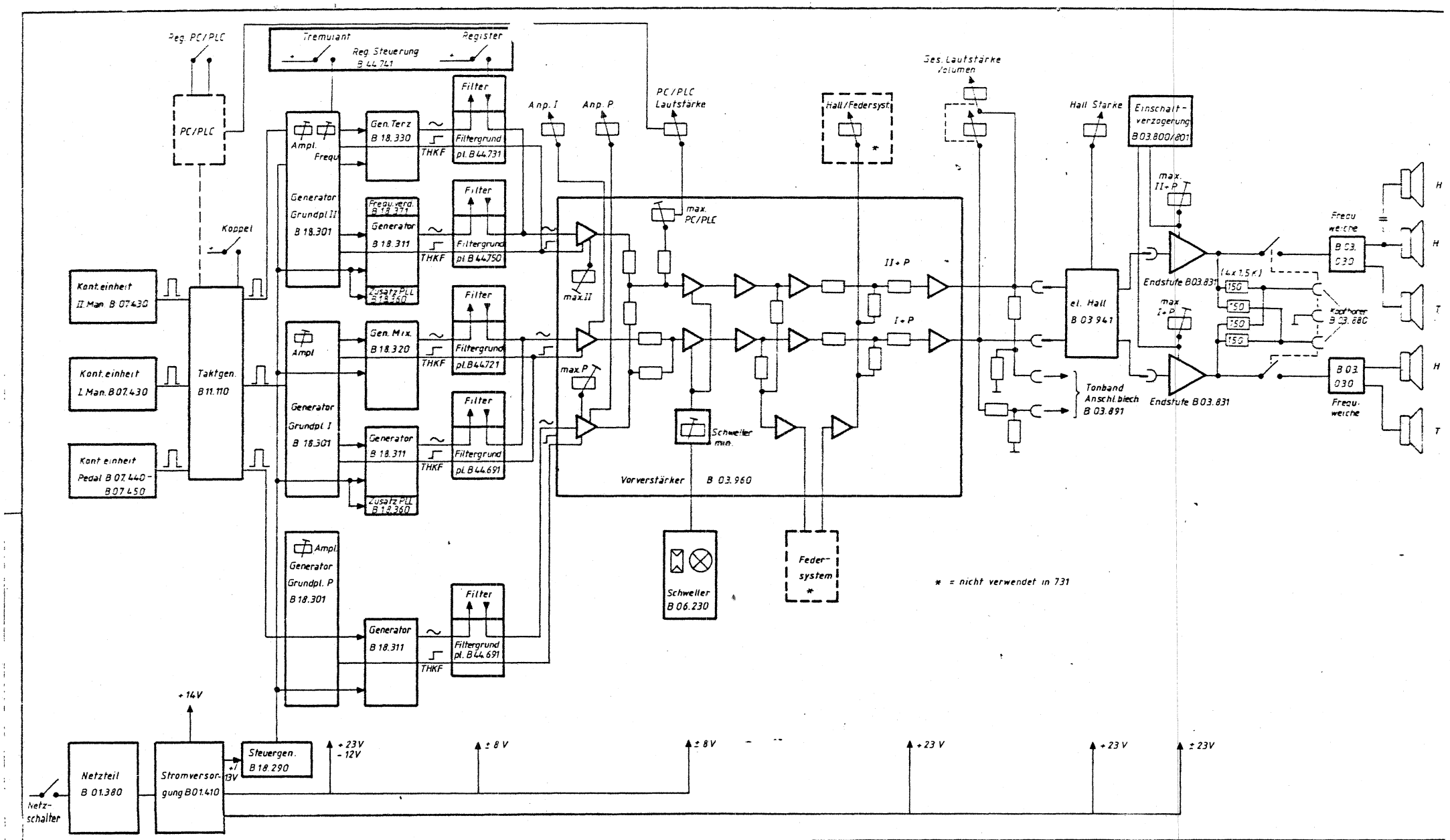

Freimaßtoleranzen		Blockschaltbild Sonata 731
1983 Bearb. Gepr. Norm	Tag 19.7. Name K. Gusel	32/549-0
Ahlborn-Orgel GmbH Einsteinstraße 2 7257 Ditzingen-Heimerdingen		Maßstab
Aus- Änderung Tag Name		

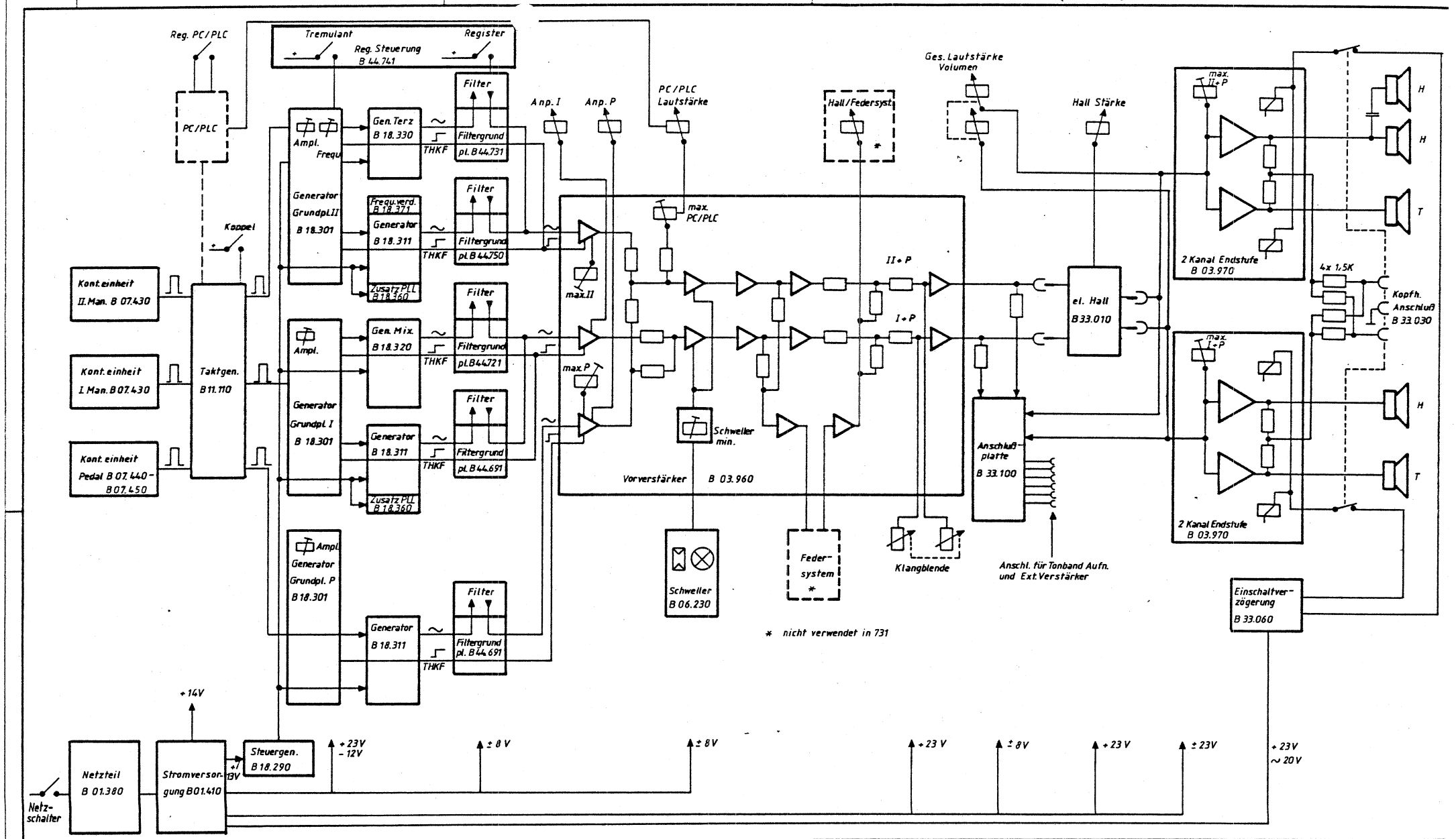

Freimaßtoleranzen			Blockschaltbild Sonata 731
1983	Tag	Name	
Bearb.	19.7.		32/549 - 1
Gepr.			
Norm.			
Ahlborn-Orgel GmbH Einsteinstraße 2			

Maßstab

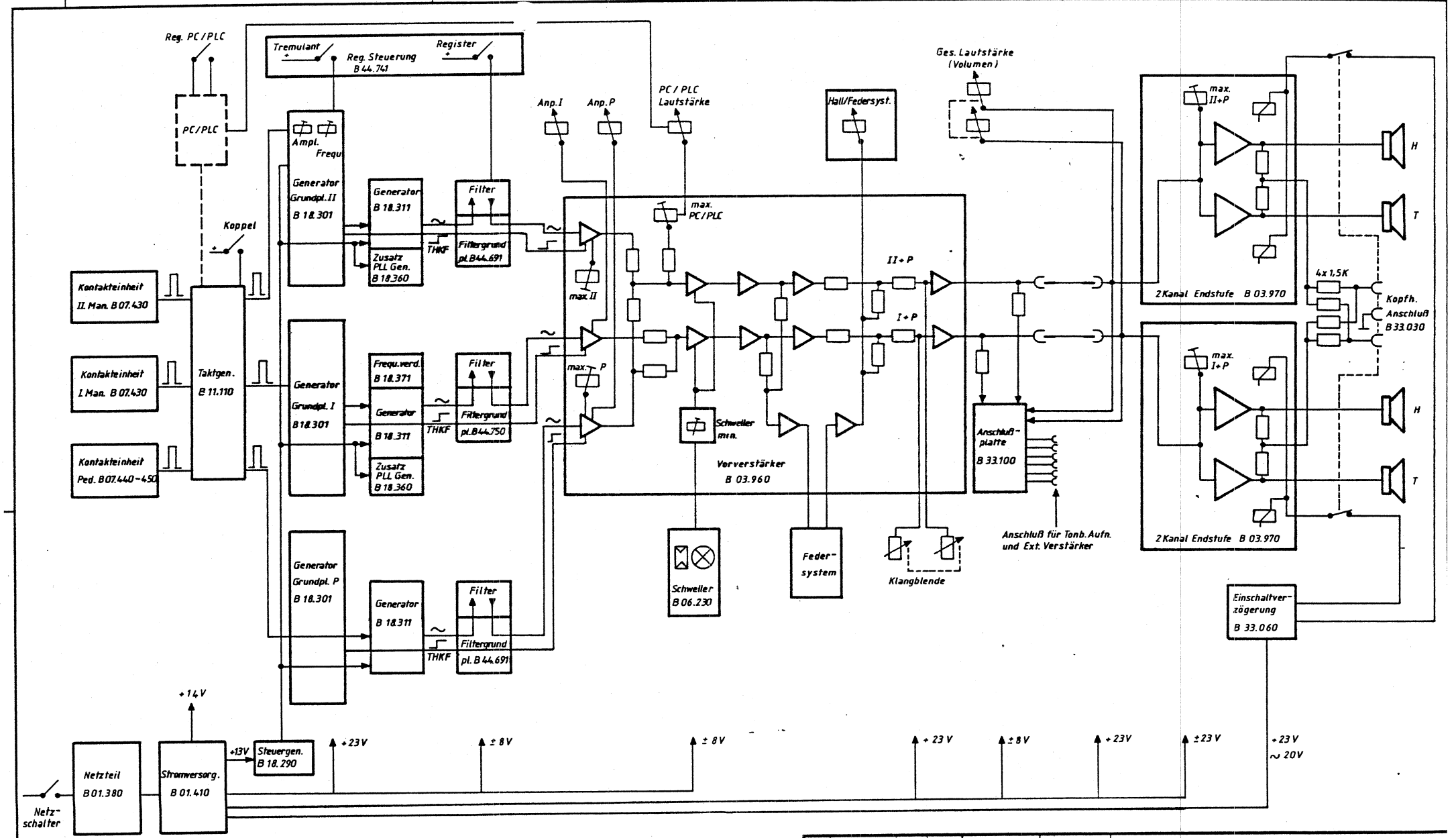

Freimaßtoleranzen			Blockschaltbild Sonata 529
1983	Tag	Name	Maßstab
Bearb.	20.7.	[signature]	32/550-1
Gepr.			
Norm.			
Ahlborn-Orgel GmbH Einsteinstraße 2 7257 Ditzingen-Heimerdingen			

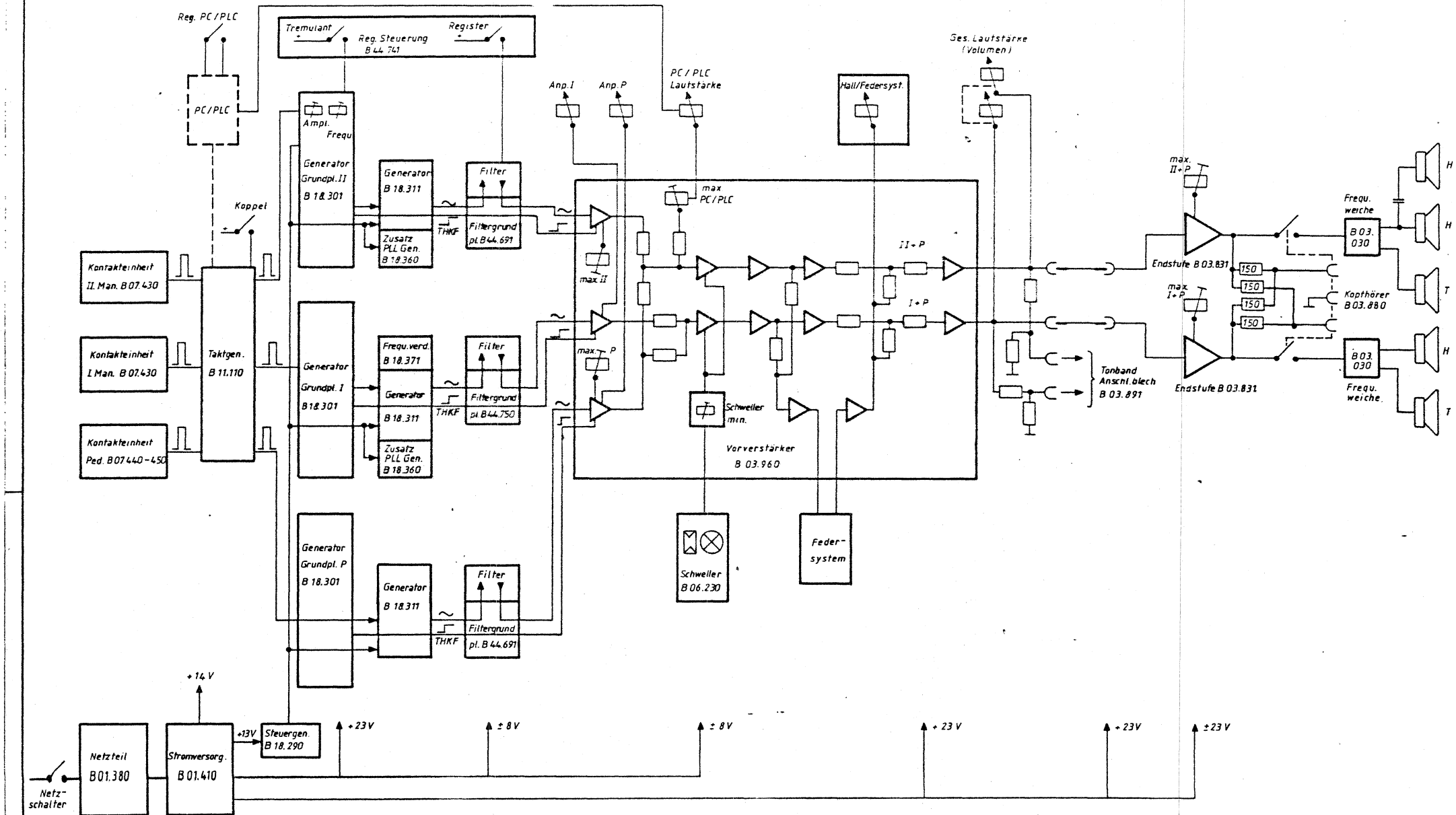

Freimaßtoleranzen

Blockschaltbild Sonata 529

	Tag	Name
1983		
Bearb	20.7.	
Gepr		
Norm		

32/550-0

Maßstab

Ahlborn- nbH
Einsteinstr.

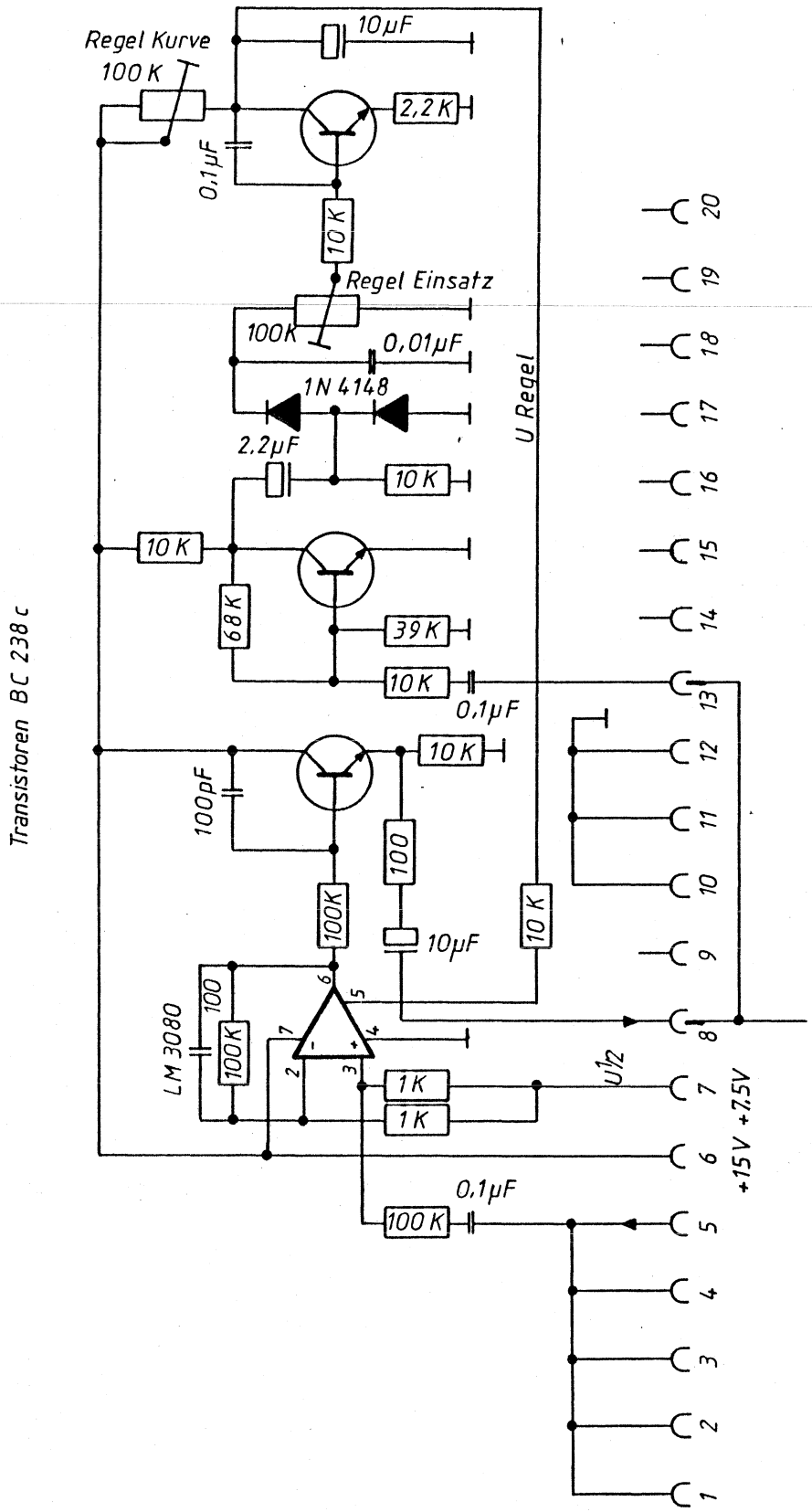

Für diese Zeichnung gelten die Bestimmungen über den Schutz für Urheberrecht

Ausgabe	Änderung	Tag	Name

Freimaßtoleranzen

1983	Tag	Name
Bearb.	1. Aug.	X. Gusel
Gepr.		
Norm.		

Ahlborn-Orgel GmbH
Einsteinstraße 2
7257 Ditzingen-Heimerdingen

Begrenzer B 03.990

32/551 - 0

Maßstab

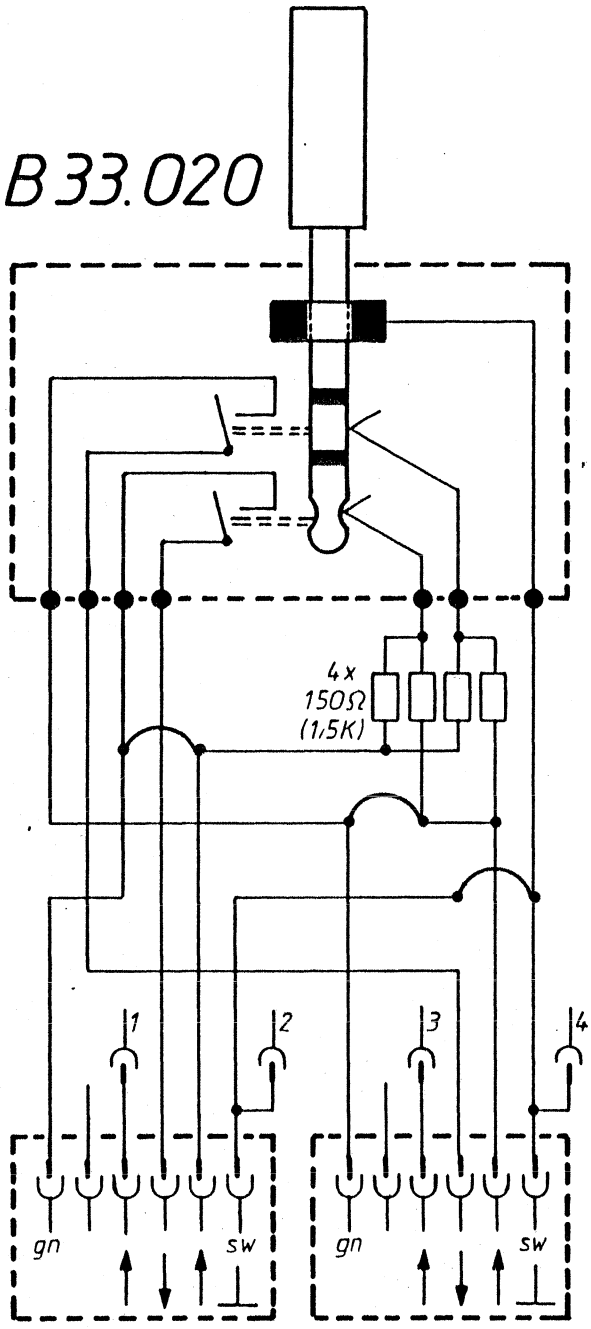

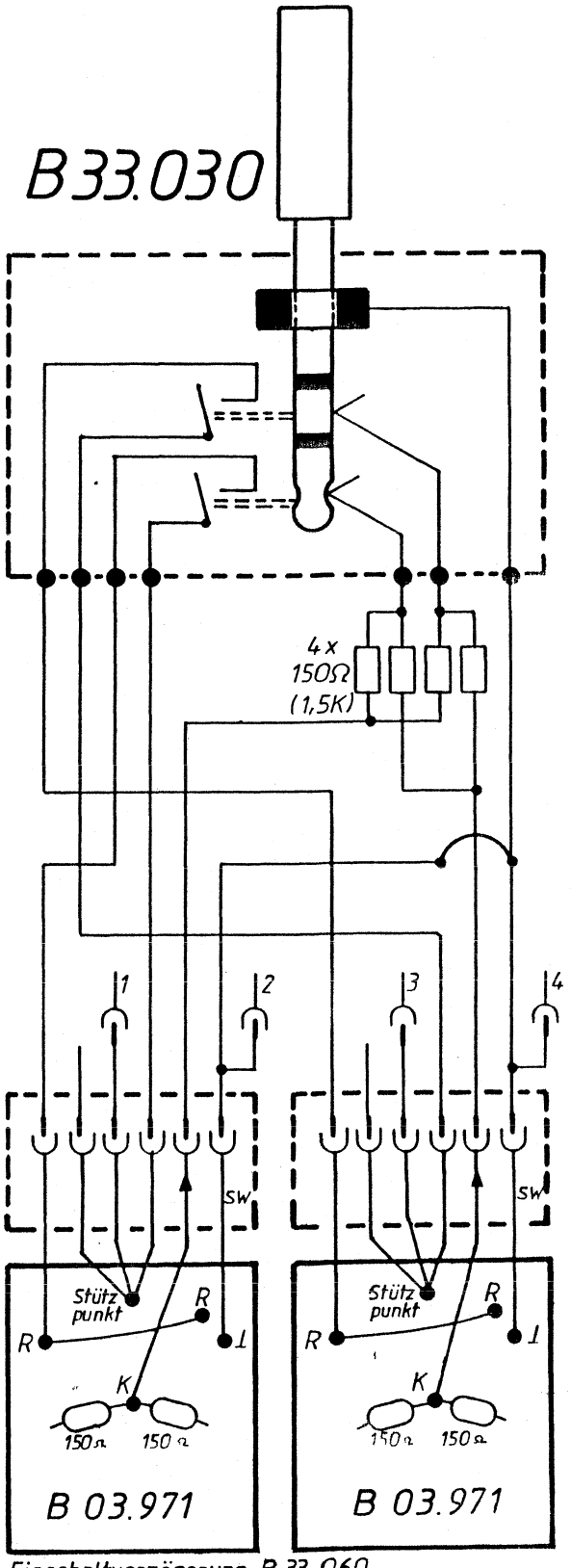

Kontakt 1-2 zur Frequenzweiche B 03.030 Kanal A
Kontakt 3-4 zur Frequenzweiche B 03.030 Kanal B

von Endstufe B 03.831 bzw. Anschlußblech B 03.850

R= Relais Anschluß
K= Kopfhörer Auskoppl.

1, 2, 3, 4 Anschluß zur Einschaltverzögerung B 33.060

Kopfhörer Anschluß B 33.020 /.030

32/553-0

Ahlborn-Orgel GmbH
Einsteinstraße 2
7257 Ditzingen-Heimerdingen

15. Sept. 1983
K. Guse

Bestell-Nr. 51.6006

Albert Martz, Stuttgart P 7

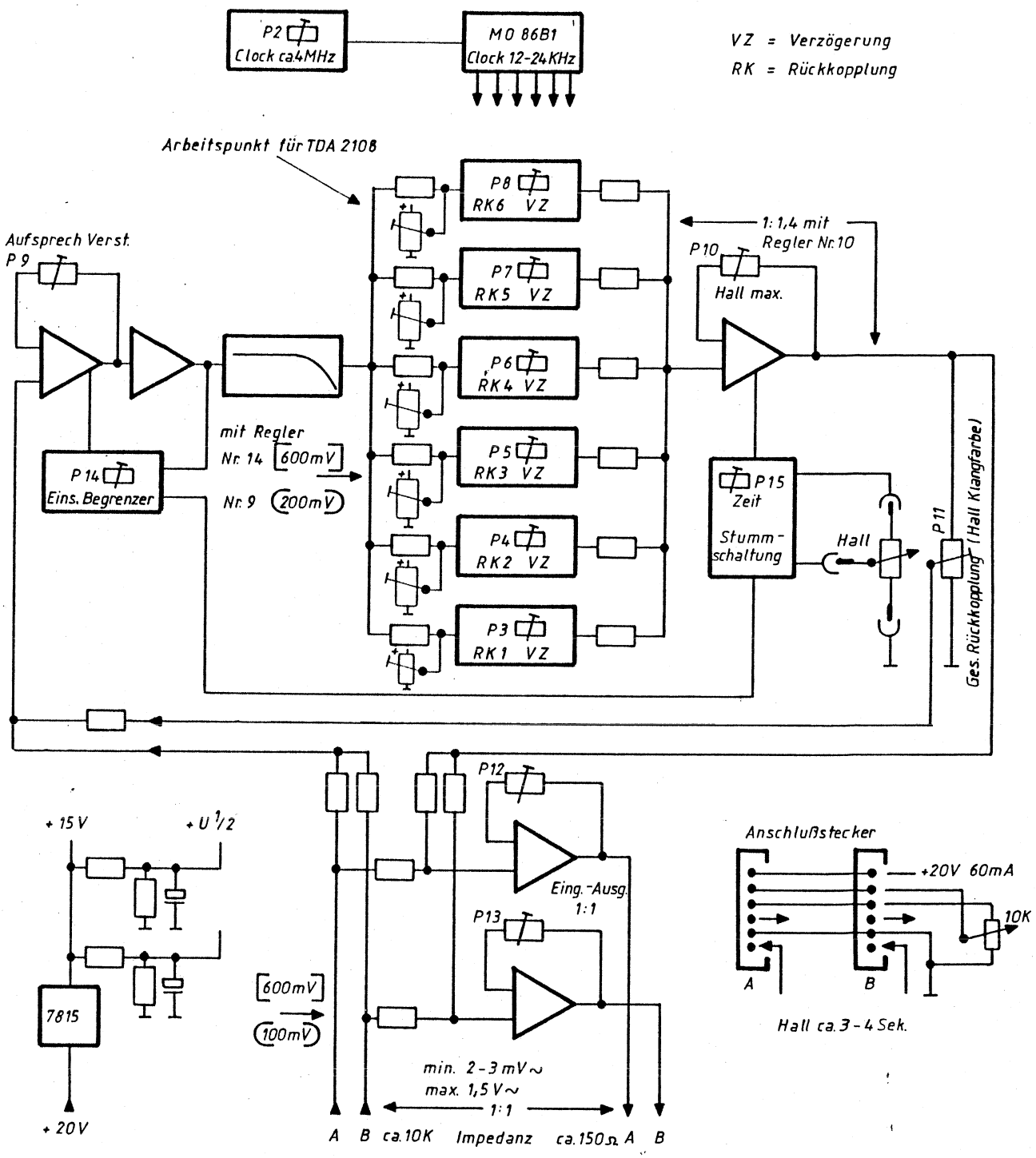

P 2 – P 8 nicht verstellen!

Die Regler sind im Werk mit spez. Testeinrichtung eingestellt worden.

						Maßstab
Zust	Änderung	Datum	Name	1983	Datum	Name
				Bearb.	28.11.	L. Gasel
				Gepr.		
				Norm		

Ahlborn-Orgel GmbH
Einsteinstraße 2
7257 Ditzingen-Heimerdingen

Blockschaltbild
elektr. Hall B 33.010/011

32/560 – 0

Blatt
Bl

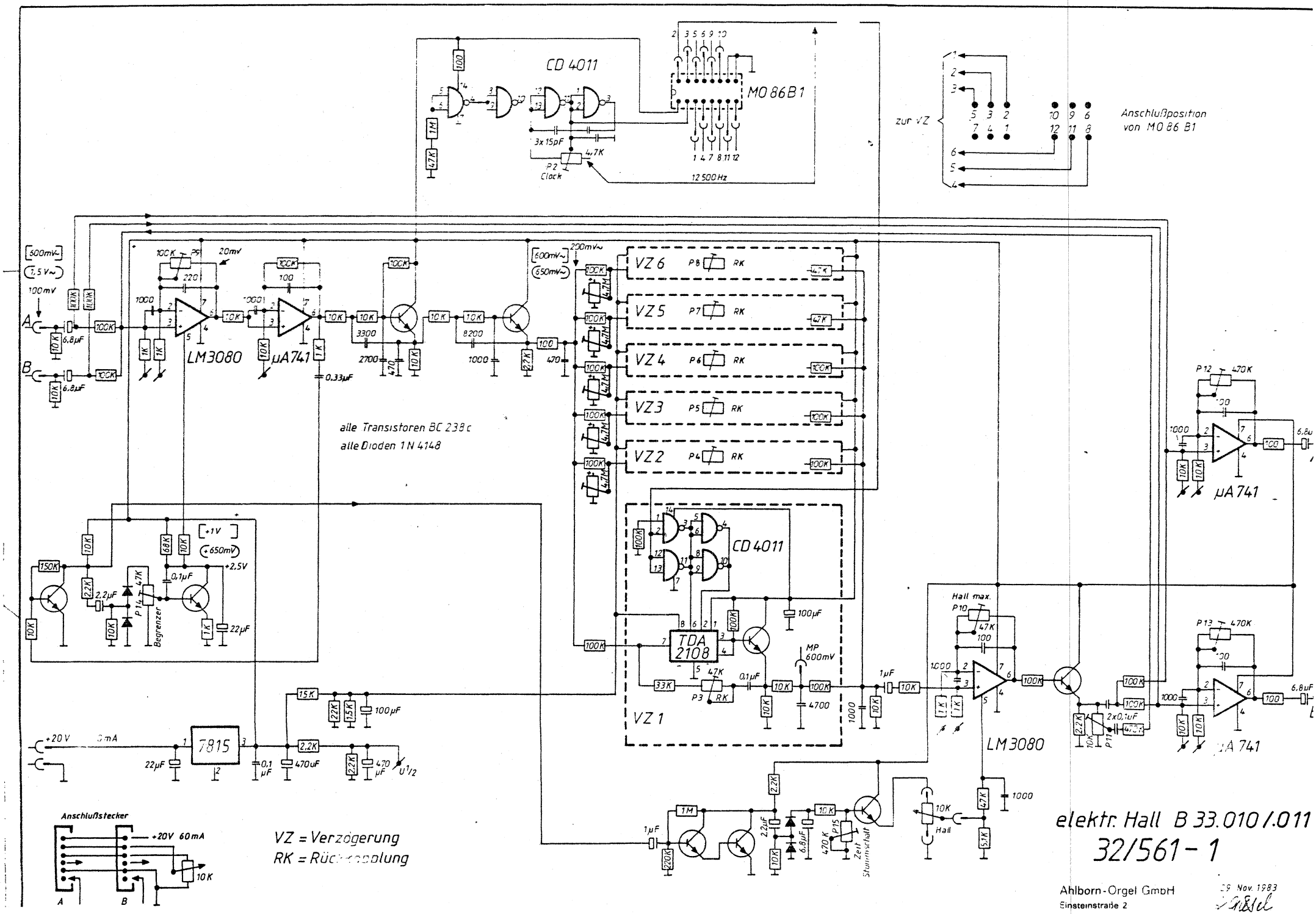
CD 4011
MO 86 B1
zur VZ
Anschlußposition von MO 86 B1
3x 15pF
P2 Clock
12 500 Hz
LM3080
µA741
alle Transistoren BC 238 c
alle Dioden 1N 4148
VZ 6
VZ 5
VZ 4
VZ 3
VZ 2
VZ 1
TDA 2108
Begrenzer
7815
Hall max.
Anschlußstecker
+20V 60mA
VZ = Verzögerung
RK = Rückkopplung
elektr. Hall B 33.010/.011
32/561-1
Ahlborn-Orgel GmbH
Einsteinstraße 2
29 Nov. 1983

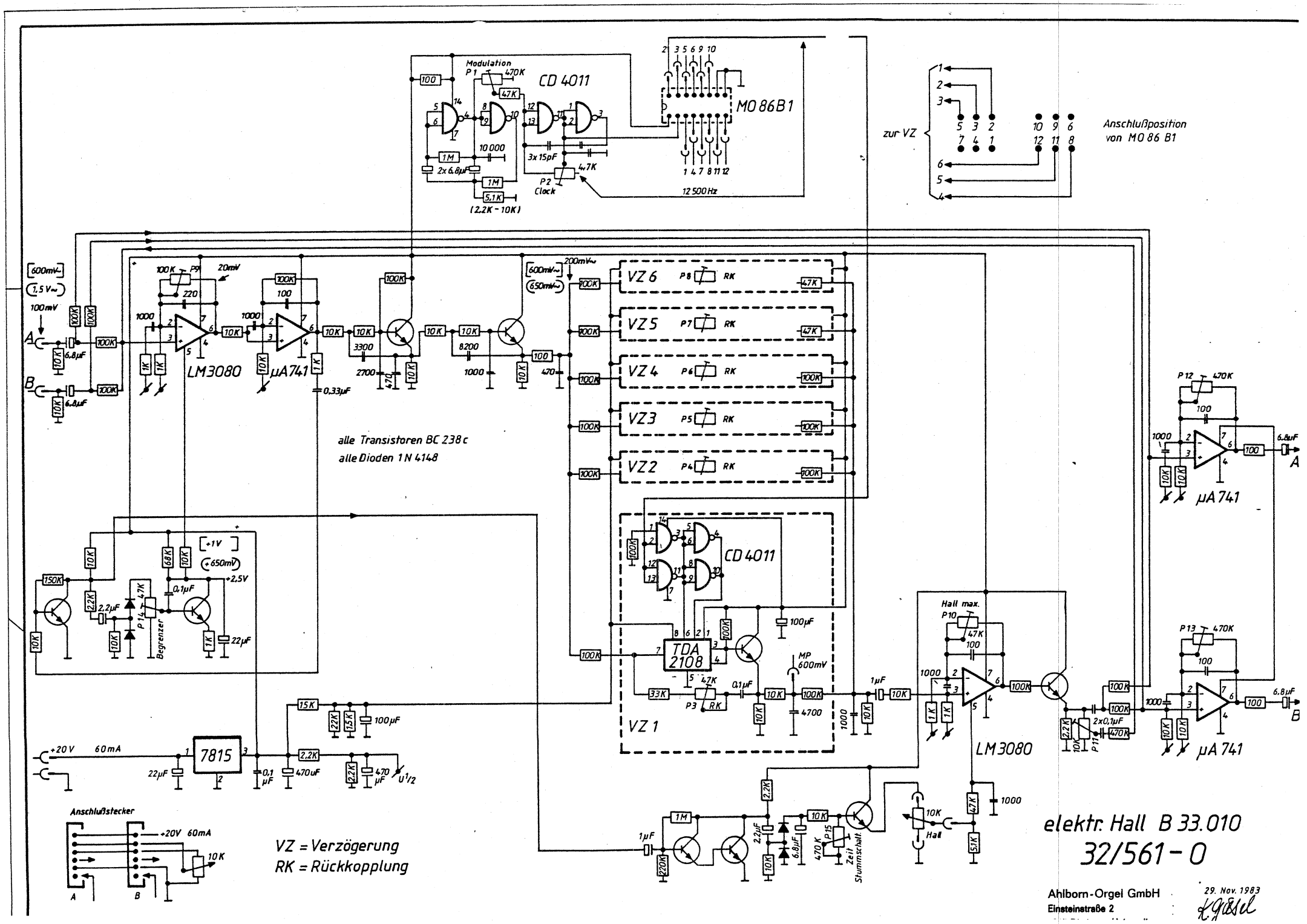

Modulation
P1
470K
CD 4011
MO 86B1
10 000
2x 6.8µF
3x 15pF
4.7K
P2
Clock
(2.2K - 10K)
12 500 Hz
zur VZ
Anschlußposition
von MO 86 B1
600mV~
1.5 V~
100mV
LM3080
µA741
20mV
0.33µF
200mV~
650mV~
VZ 6
VZ 5
VZ 4
VZ 3
VZ 2
P8
P7
P6
P5
P4
RK
alle Transistoren BC 238 c
alle Dioden 1 N 4148
+1V
+650mV
+2.5V
Begrenzer
P14
CD 4011
TDA
2108
VZ 1
MP
600mV
Hall max.
P10
P12
P13
P11
2x0.1µF
LM3080
µA741
+20 V
60mA
7815
U1/2
Anschlußstecker
+20V 60mA
10K
VZ = Verzögerung
RK = Rückkopplung
P15
Zeit
Stummschalt.
Hall
elektr. Hall B 33.010
32/561 - 0
Ahlborn-Orgel GmbH
Einsteinstraße 2
29. Nov. 1983

Werte in ( ) = Ausf. B 33.061
B 33.061 = kürzere Ausschaltzeit

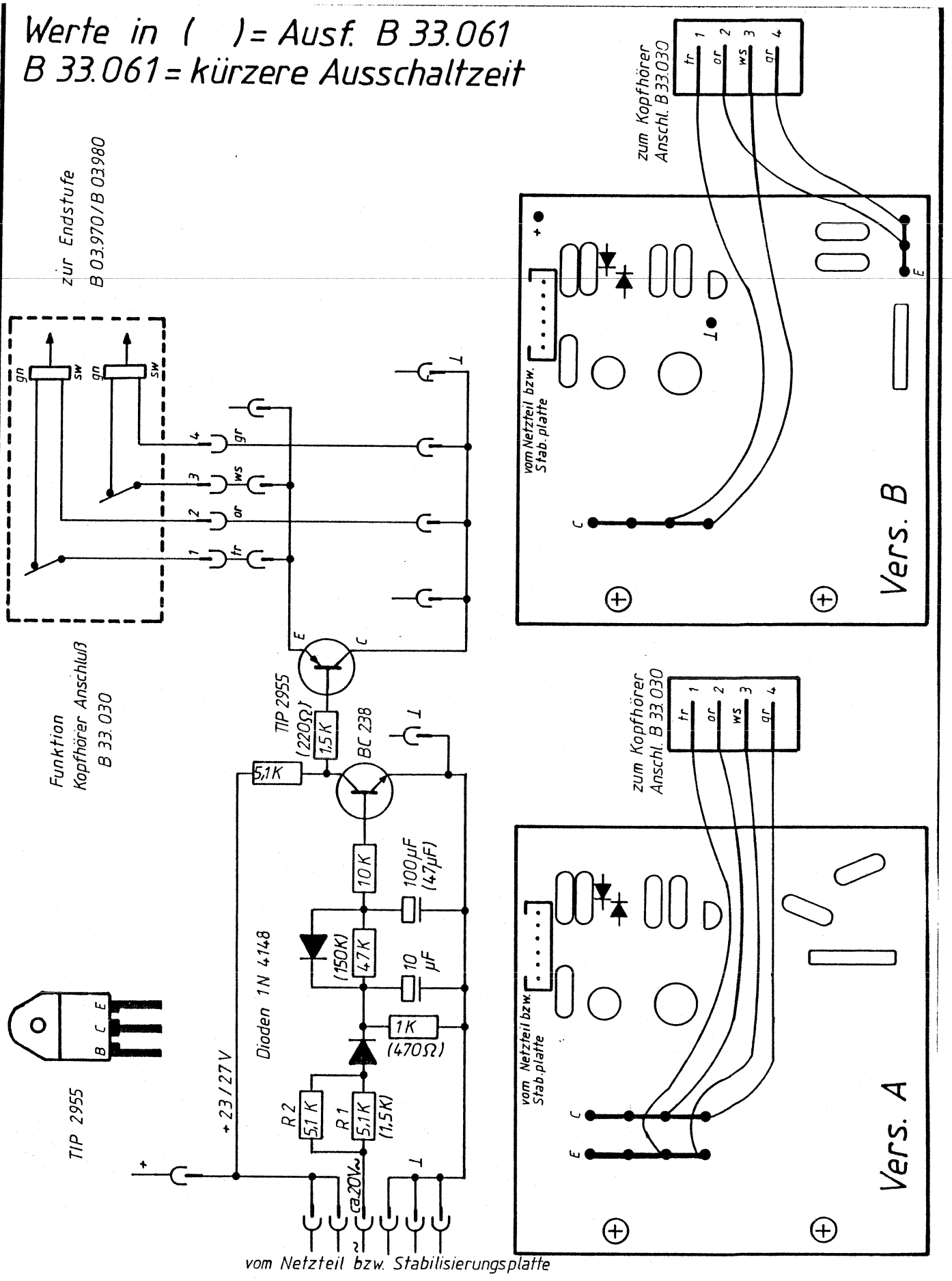

Einschaltverzögerung B 33.060 / B 33.061

32/562 - 1

Ahlborn-Orgel GmbH
Einsteinstraße 2
7257 Ditzingen-Heimerdingen

23. 1. 1984
K. Giesel

Bestell-Nr. 51 6006

Albert Martz, Stuttgart P 74

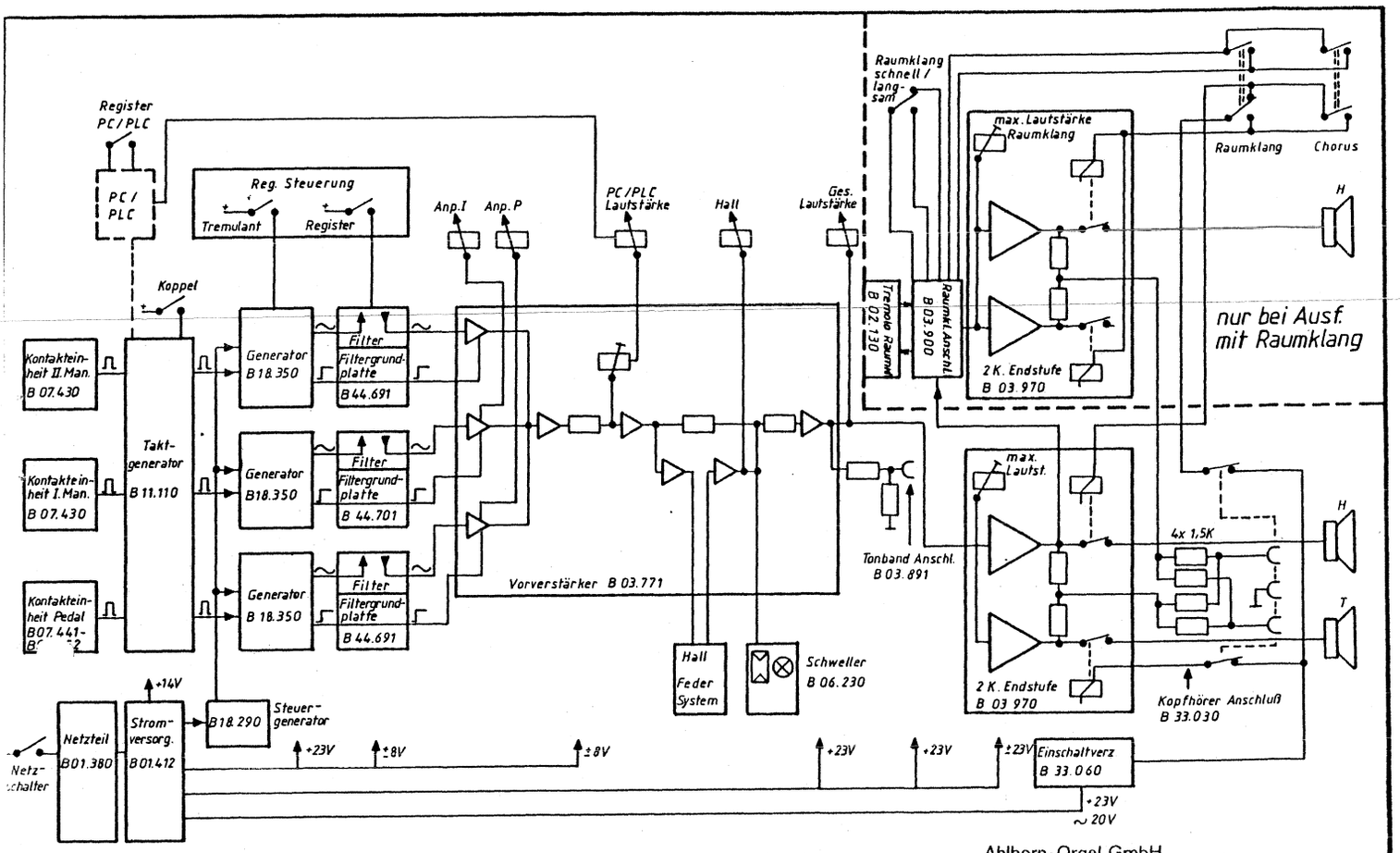

Blockschaltbild Sonata 325 32/563-1

Ahlborn-Orgel GmbH
Einsteinstraße 2
7257 Ditzingen-Heimerdingen

3. März 1984

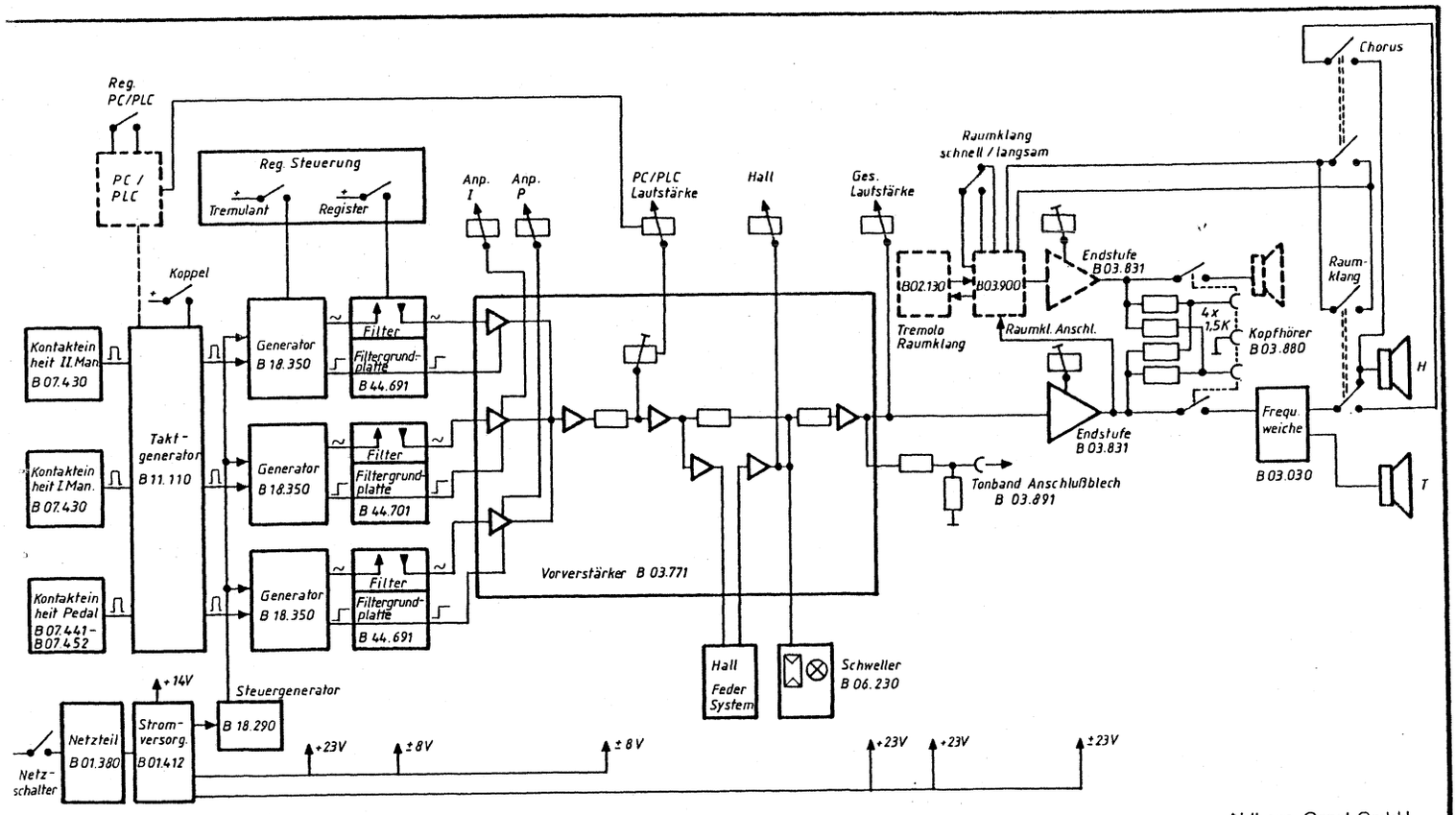

Blockschaltbild Sonata 325 32/563-0

Ahlborn-Orgel GmbH
Einsteinstraße 2
7257 Ditzingen-Heimerdingen

21.2.84

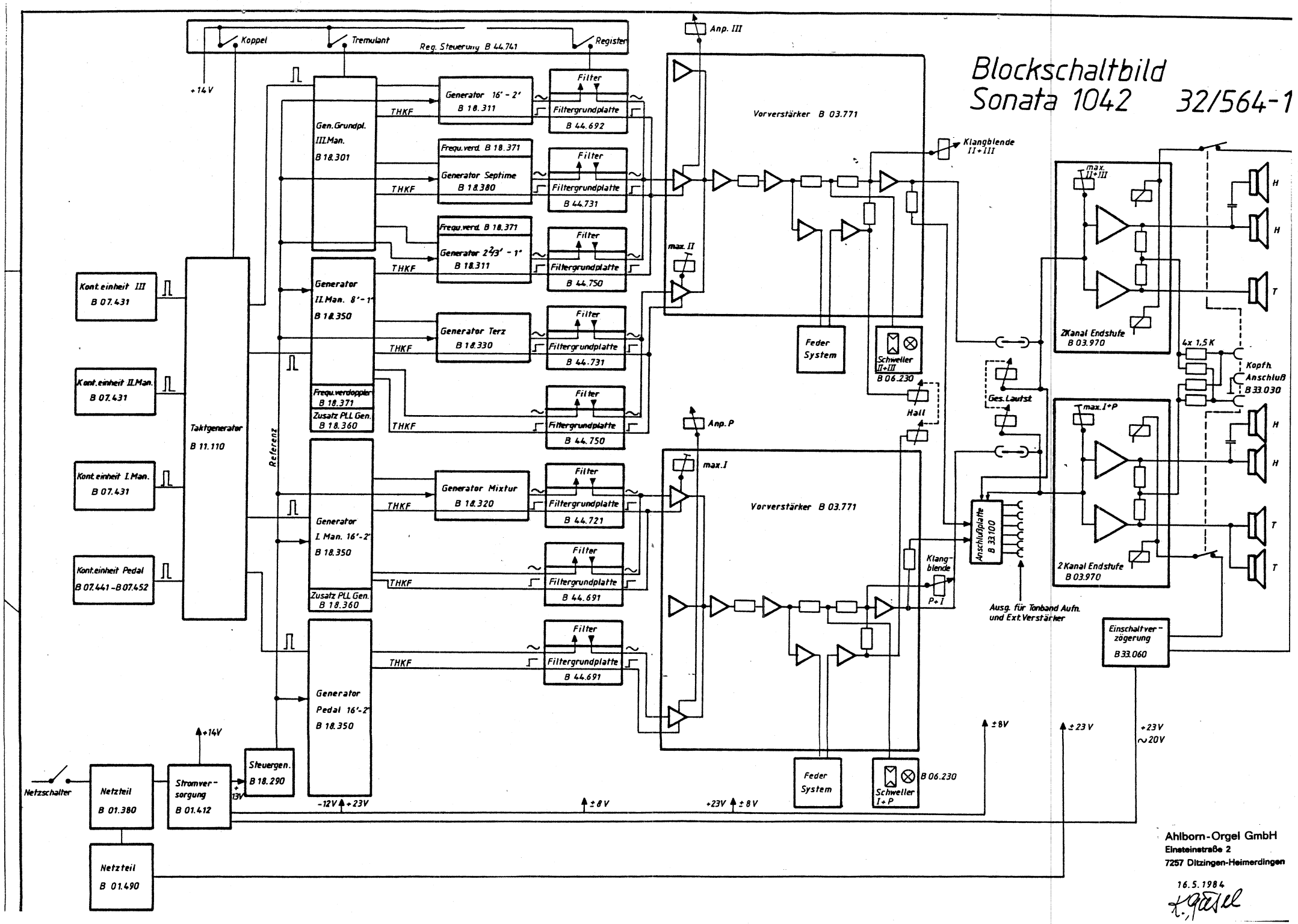

Ahlborn-Orgel GmbH
Einsteinstraße 2
7257 Ditzingen-Heimerdingen

16.5.1984

Blockschaltbild Sonata 1042 32/564-0

Ahlborn-Orgel GmbH
Einsteinstraße 2
7257 Ditzingen-Heimerdingen

5 März 1984

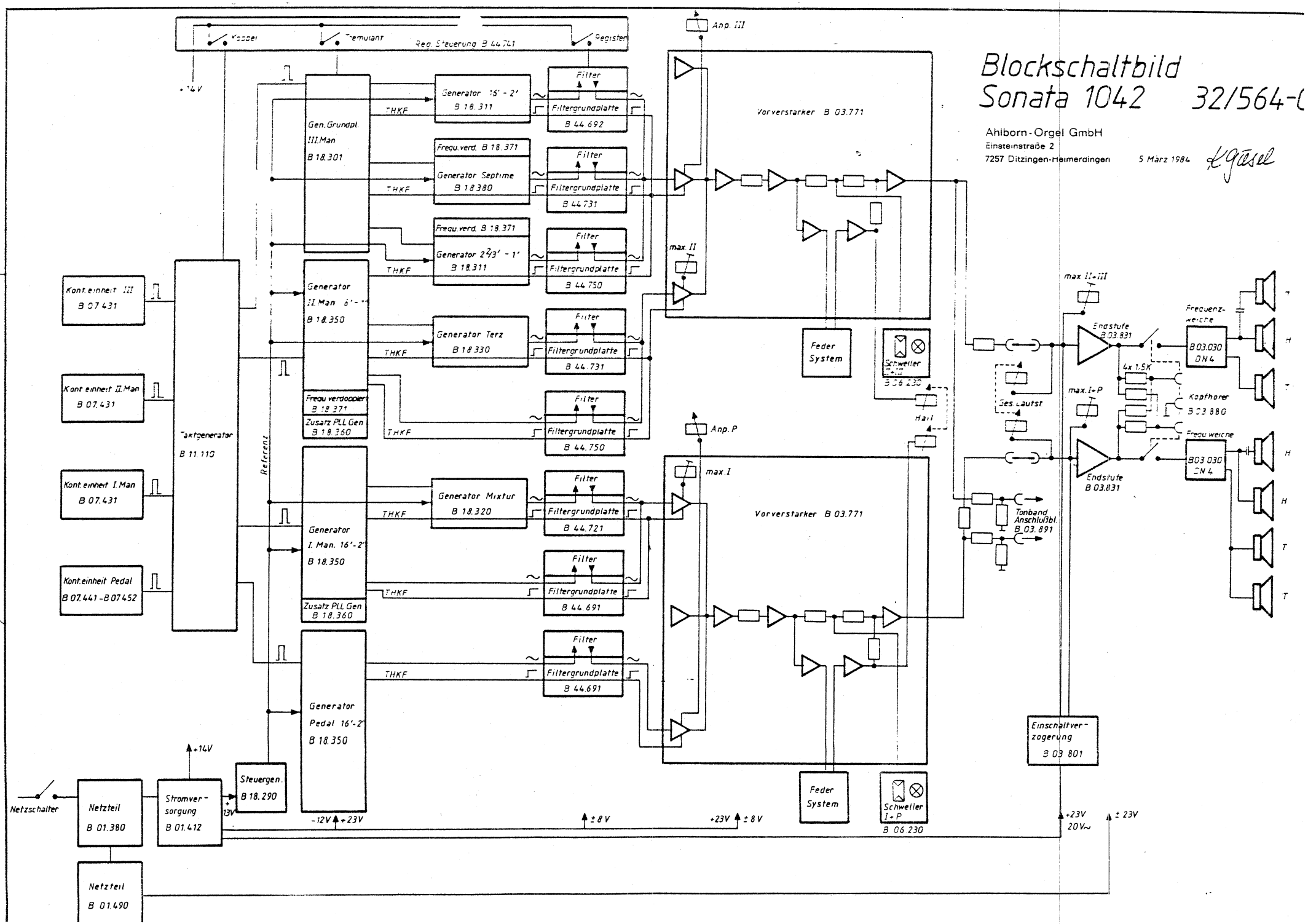

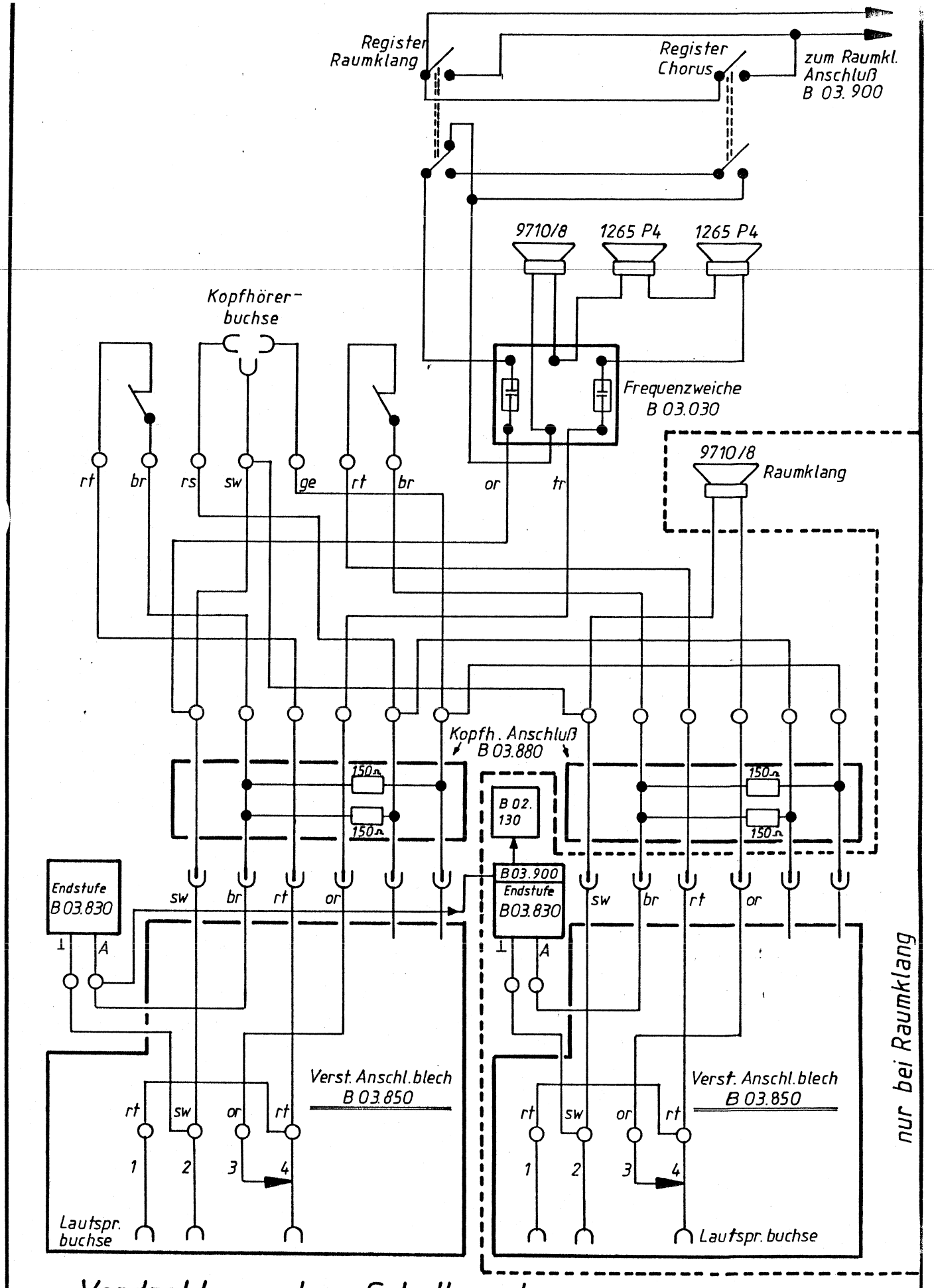

Verdrahtungsplan Schallwand
Sonata 324/531 33/189 - 0

Ahlborn-Orgel GmbH
Einsteinstraße 2
7257 Ditzingen-Heimerdingen

11.2.82 K. Gösel

Bestell-Nr. 51.6006

Albert Martz, Stuttgart P 741

Pedal	1	2	3	4
Prinzipalbass 16'			x	x
Zartbass 16'	x	x		
Oktavbass 8'			x	x
Bassflöte 8'	x	x		
Dolcan 4'			x	x
Flöte 4'		x		
Rauschpfeife 3f.				x
Bombarde 16'				x
Trompete 8'				x
I / P				
II / P	x	x	x	x
Manual I				
Prinzipal 8'			x	x
Gedacktflöte 8'	x	x		
Oktave 4'			x	x
Rohrflöte 4'	x	x		
Quinte 2 2/3'				
Superoktave 2'			x	x
Flöte 2'		x		
Spitzquinte 1 1/3'		x		
Sifflöte 1'			x	x
Scharf 5f.				x
Trompetenregal 8'				
II / I	x	x	x	x
Manual II				
Bordun 16'				x
Hohlpfeife 8'	x	x	x	x
Fugara 8'				
Prästant 4'				x
Blockflöte 4'		x	x	
Quinte 2 2/3'				
Waldflöte 2'			x	x
Scharf 2f.				x
Rankett 16'				
Tremulant				

Register in den festen Kombinationen 1 – 4
Sonata 529
33/195 – 0

Ahlborn-Orgel GmbH
Einsteinstraße 2
7257 Ditzingen-Heimerdingen

1.2.83
K. Gäsel

Bestell-Nr. 51.6006

Pedal	1	2	3	4
Prinzipalbass 16'	x	x		
Subbass 16'	x	x	x	x
Oktavbass 8'	x	x		
Bassflöte 8'	x	x	x	x
Nachthorn 4'	x	x	x	
Flöte 2'	x	x		
Bombarde 16'	x			
Trompete 8'	x			
Clarine 4'				
Koppel I/P	x			
Koppel II/P				
Tremulant				
I. Manual				
Bordun 16'	x			
Geigenprinzipal 8'	x	x		
Gedacktflöte 8'	x	x	x	x
Oktave 4'	x	x		
Rohrflöte 4'	x	x	x	
Quinte 2 2/3'				
Superoktave 2'	x	x		
Waldflöte 2'	x	x	x	
Mixtur 4f.	x			
Trompetenregal 8'				
Koppel II/I	x	x	x	
Tremulant				
II. Manual				
Rohrgedackt 8' ●	x	x	x	x
Gamba 8'	x			
Prästant 4'	x	x		
Blockflöte 4' ●	x	x	x	x
Nasat 2 2/3' ●	x			x
Oktave 2' ●	x	x		x
Terz 1 3/5' ●				x
Superquinte 1 1/3'				
Sifflöte 1'	x	x		
Scharf 3f.	x			
Kornett 5f. ↑				
Oboe 8'	x			
Tremulant				x

Für diese Zeichnung gelten die Bestimmungen über den Schutz für Urh.

Ausgabe	Änderung	Tag	Name

Freimaßtoleranzen

	Tag	Name
1982		
Bearb.	8.7.	K. Gäsel
Gepr.		
Norm.		

Ahlborn-Orgel GmbH
Einsteinstraße 2
7257 Ditzingen-Heimerdingen

Register in den festen Kombinationen 1–4 Sonata 531

33/191 – 1

Maßstab

Pedal	Abstrahlung	1	2	3	4
Prinzipalbass 16'	L + R			x	x
Subbass 16'	L + R	x	x		x
Oktavbass 8'	R			x	x
Bassflöte 8'	R	x	x	x	x
Nachthorn 4'	L		x	x	x
Flöte 2'	L			x	x
Bombarde 16'	R				x
Trompete 8'	L				x
Schalmei 4'	R				
I/P					
II/P					
Tremulant					
Manual I					
Bordun 16'	L				x
Prinzipal 8'	R			x	x
Gedacktflöte 8'	L	x	x	x	x
Oktave 4'	L			x	x
Rohrflöte 4'	R	x	x	x	x
Quinte 2 2/3'	L				
Superoktave 2'	R			x	x
Waldflöte 2'	L		x	x	x
Mixtur 4f.	R				x
Trompetenregal 8'	L				
II/I		x	x	x	x
Tremulant					
Manual II					
Rohrgedackt 8' ●	R	x	x	x	x
Gamba 8'	L				
Prästant 4'	R			x	x
Blockflöte 4' ●	L		x	x	x
Nasat 2 2/3' ●	R				x
Oktave 2' ●	L			x	x
Terz 1 3/5' ●	R				
Superquinte 1 1/3'	L				
Sifflöte 1'	R			x	x
Scharf 3f.	R				x
Kornett 5f. ▲					
Oboe 8'	R				x
Tremulant					

Ausgabe	Änderung	Tag	Name

Freimaßtoleranzen

	Tag	Name
1983		
Bearb.	1.2.	Gisel
Gepr.		
Norm.		

Ahlborn-Orgel GmbH
Einsteinstraße 2
7257 Ditzingen-Heimerdingen

Register in den festen Kombinationen 1-4 Sonata 731/1

33/196-1

Maßstab

Für diese Zeichnung gelten die Bestimmungen über den Schutz für Urheberrecht

Pedal	Abstrahlung	1	2	3	4
Prinzipalbass 16'	L + R			x	x
Subbass 16'	L + R	x	x		x
Oktavbass 8'	R			x	x
Bassflöte 8'	R	x	x		x
Nachthorn 4'	L		x	x	x
Flöte 2'	L			x	x
Bombarde 16'	R				x
Trompete 8'	L				x
Schalmei 4'	R				
I/P				x	x
II/P					
III/P				x	x
Manual I					
Bordun 16'	L				x
Geigenprinzipal 8'	R			x	x
Gedacktflöte 8'	L	x	x	x	x
Oktave 4'	L			x	x
Rohrflöte 4'	R	x	x	x	x
Quinte 2 2/3'	L				
Superoktave 2'	R			x	x
Waldflöte 2'	L		x	x	
Mixtur 4f.	R				x
Trompetenregal 8'	L				x
II/I		x	x	x	x
III/I		x	x	x	x
Manual II					
Rohrgedackt 8'	R	x	x	x	x
Gamba 8'	L				
Prästant 4'	R			x	x
Blockflöte 4'	L	x	x	x	x
Nasat 2 2/3'	R				
Oktave 2'	L			x	x
Terz 1 3/5'	R				x
Superquinte 1 1/3'	L				
Sifflöte 1'	R		x	x	x
Scharf 3f.	R				x
Oboe 8'	R				x
III/II		x	x	x	x
Manual III					
Lieblichgedackt 16'	R				x
Hohlflöte 8'	L	x	x	x	x
Vox coelestis 8'	R				
Quinte 5 1/3'	L				x
Spitzflöte 4'	R		x	x	x
Quinte 2 2/3'	R				x
Koppelflöte 2'	L			x	x
Quinte 1 1/3'	R				x
Septime 1 1/7'	L				x
Sifflöte 1'	R			x	x
Scharf 5 f.	R				x
Dulcian 16'	L				x

Register in den festen Kombinationen 1-4
Sonata 1042/1
33/198-1

Ahlborn-Orgel GmbH
Einsteinstraße 2
7257 Ditzingen-Heimerdingen

6. Mai 83

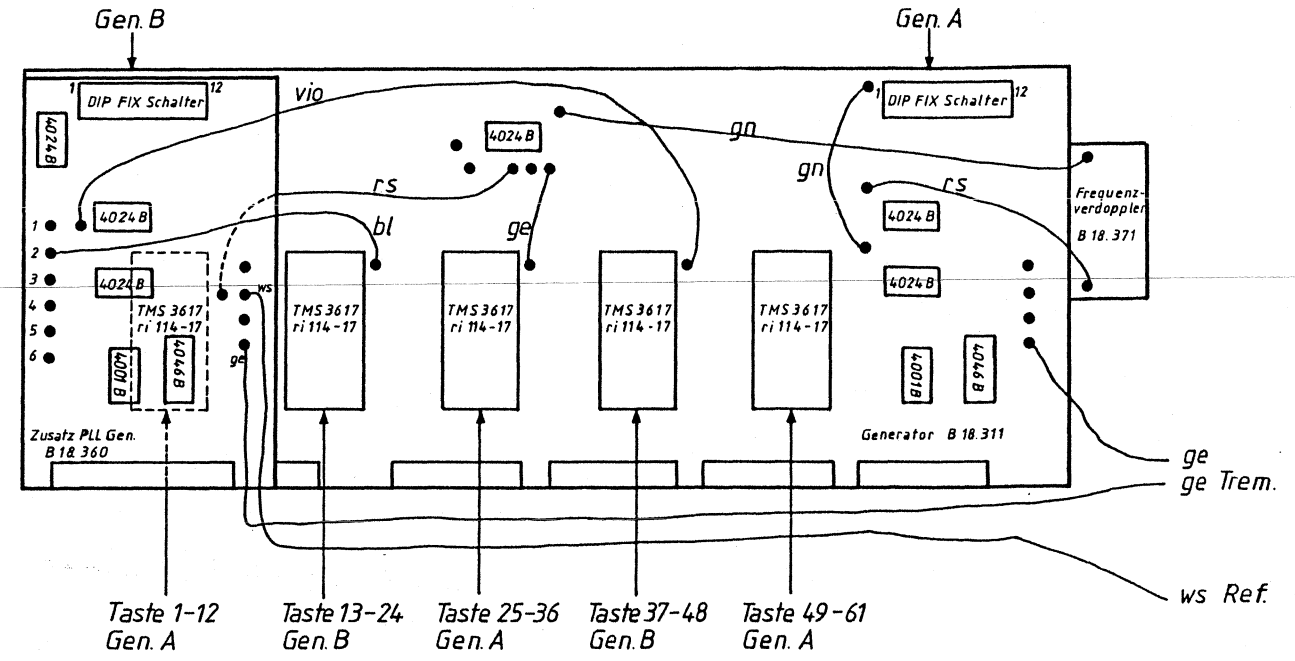

Generator Verdrahtung B 18.311 8' – 1'

33 / 199 – 0

Ahlborn-Orgel GmbH
Einsteinstraße 2
7257 Ditzingen-Heimerdingen

3. Juni 83

K. Grösel

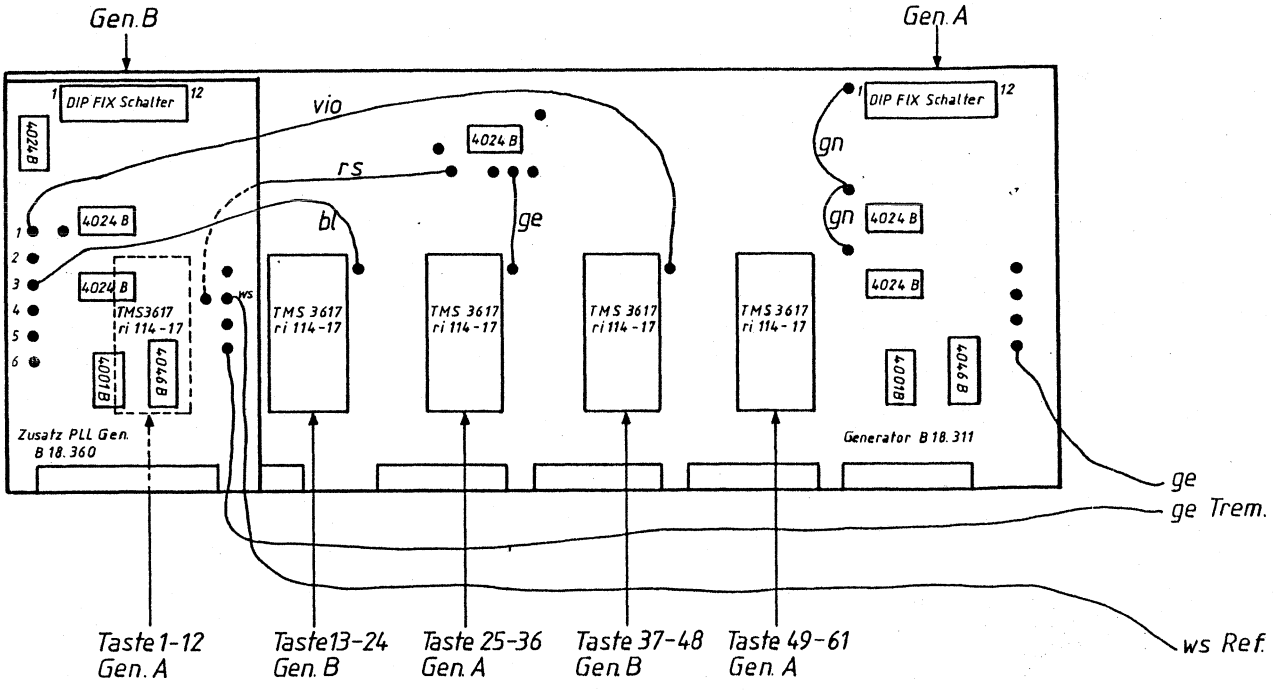

Generator Verdrahtung B 18.311 16' – 2'

33 / 200 – 0

Ahlborn-Orgel GmbH
Einsteinstraße 2
7257 Ditzingen-Heimerdingen

3. Juni 83

K. Grösel

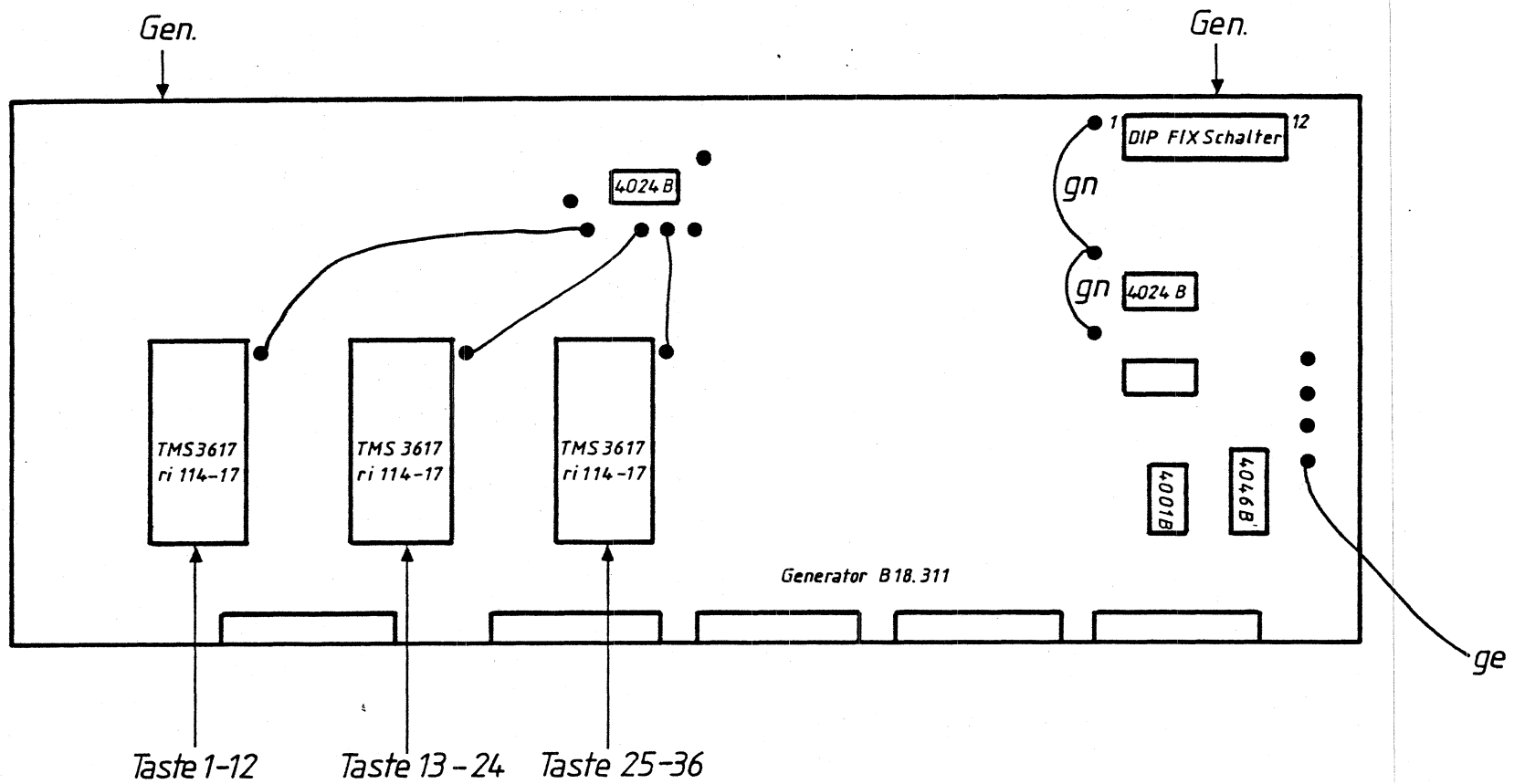

Generator Verdrahtung B 18.311 16'-2' Pedal

33/201-0

Ahlborn-Orgel GmbH
Einsteinstraße 2
7257 Ditzingen-Heimerdingen

3. Juni 83
K. Gesel

Bestell-Nr. 51.6008
Albert Martz, Stuttgart P 7

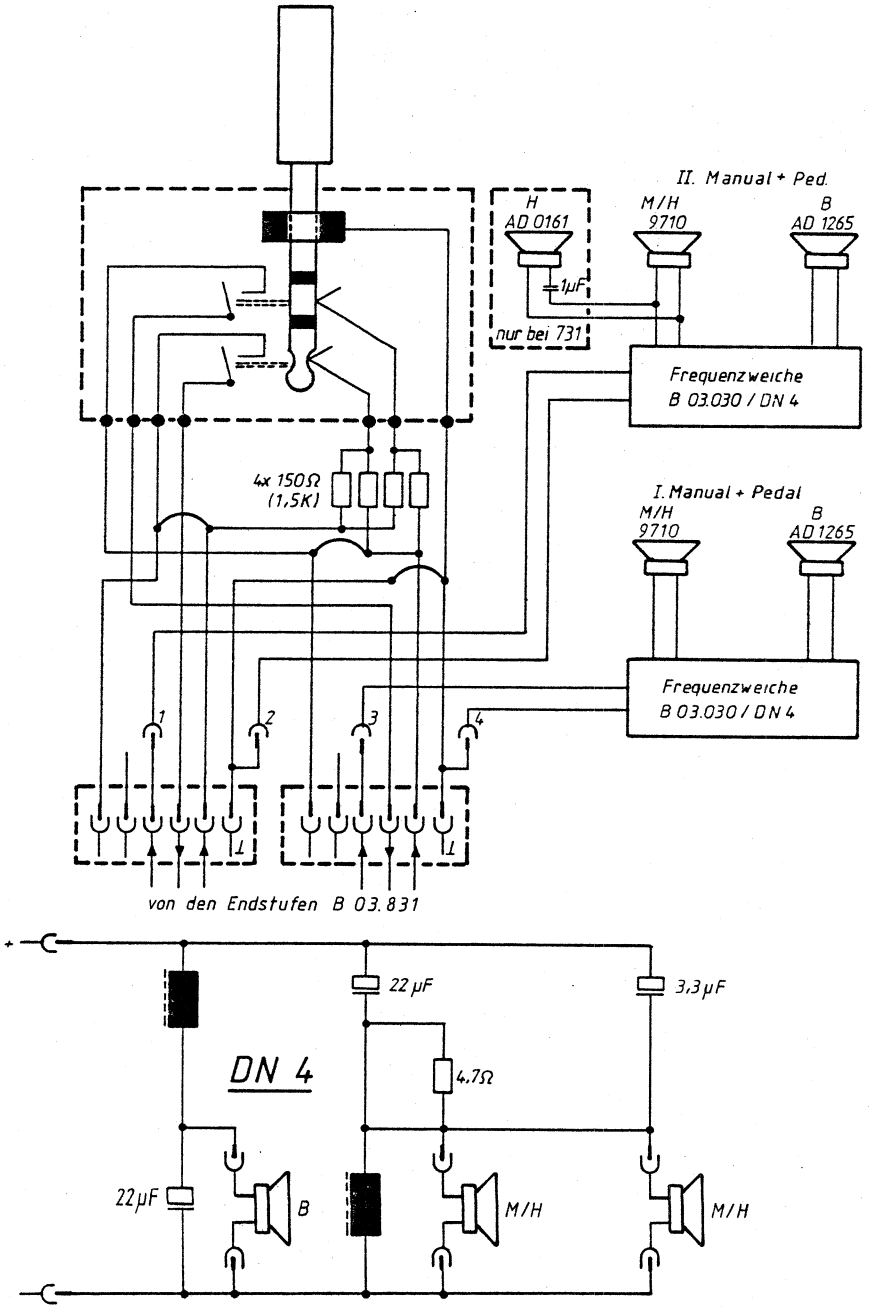

Kopfhörer Anschluß mit Schallwand Verdrahtung

529 / 731 33/206 – 0

Ahlborn-Orgel GmbH
Einsteinstraße 2
7257 Ditzingen-Heimerdingen

9. Jan. 1984
K. Geisel

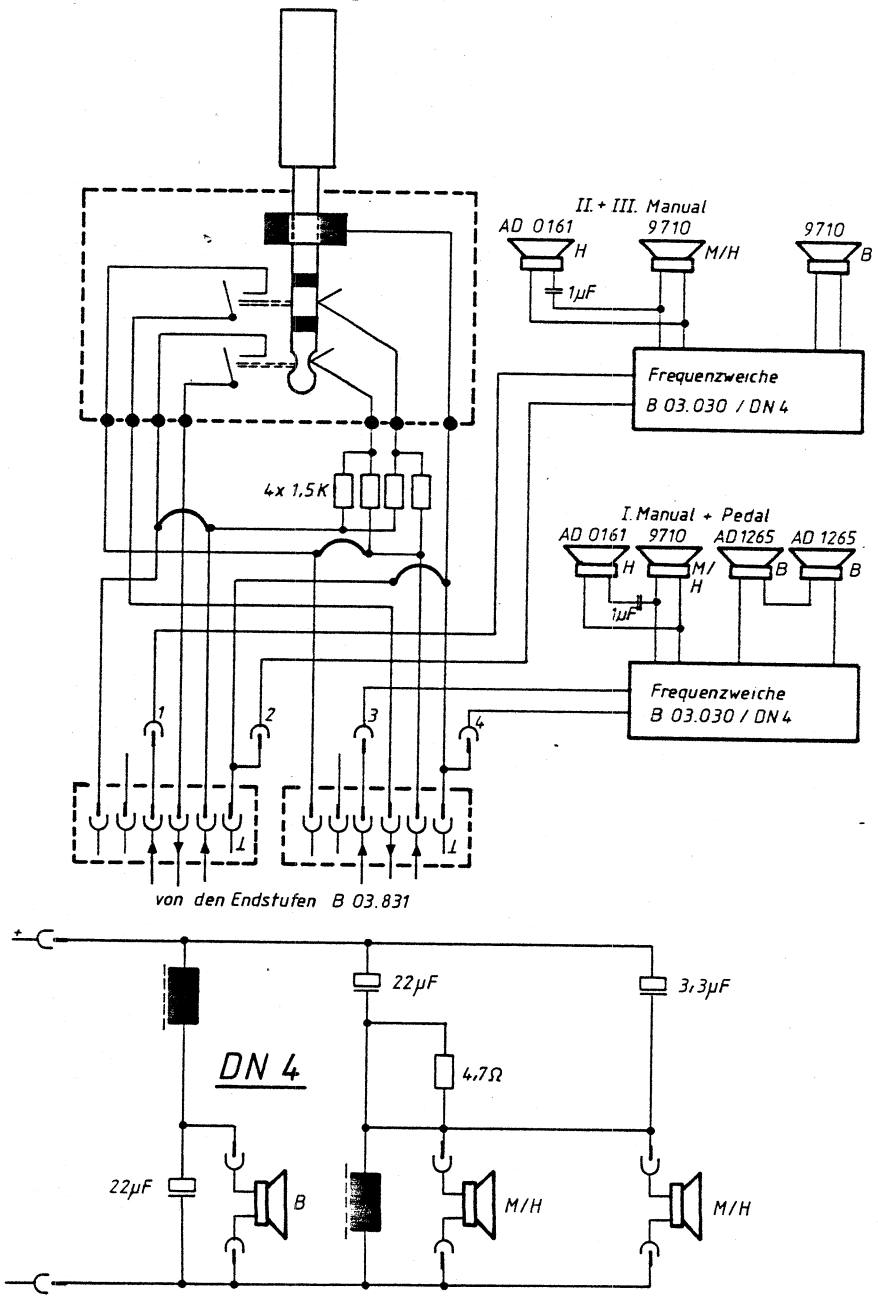

Kopfhörer Anschluß mit Schallwand Verdrahtung 1042

33/208 – 0

Ahlborn-Orgel GmbH
Einsteinstraße 2
7257 Ditzingen-Heimerdingen

6. März 1984
K. Geisel